AUTÓTECHNIKA

ALKATRÉSZKATALÓGUS

LADA

2101
21011
21013
2102
2103
2105
21051
21053
2106
21061
2107
2121 típusú személygépkocsikhoz

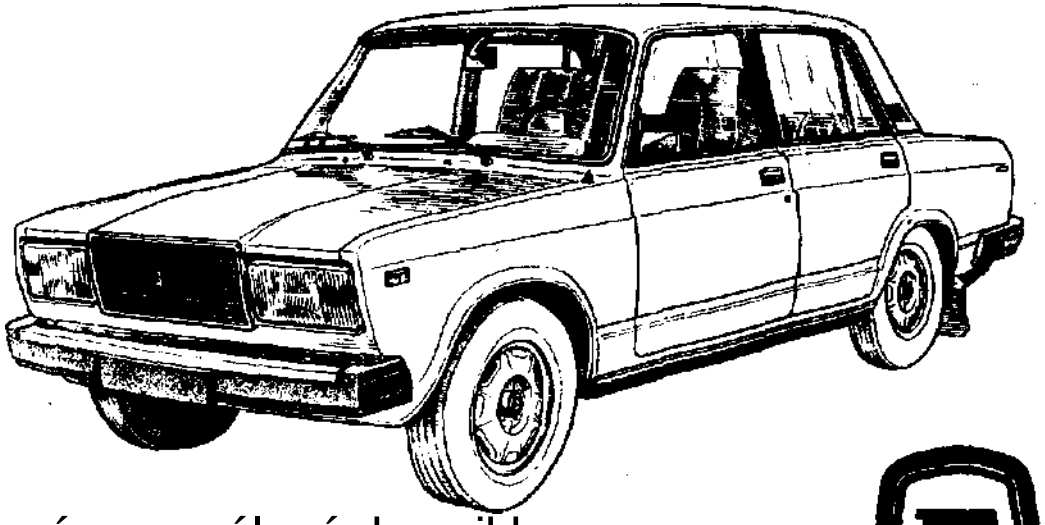

II. kötet Elektromos alkatrészek,karosszéria elemek,normáliák

AUTÓTECHNIKA
SZEMÉLYGÉPJÁRMŰ/ALKATRÉSZ TERMELŐESZKÖZ KERESKEDELMI VÁLLALAT
1134 BUDAPEST, XIII., VÁCI ÚT 45/B.
TELEFON: 409-580

VILLAMOSBERENDEZÉS

A VILLAMOSBERENDEZÉS

K 1.01 A gyújtási rendszer
K 1.02 A gyújtáselosztó
K 1.10 Az indítómotor
K 1.11 Az indítómotor
K 1.20 Az akkumulátor és a generátor
K 1.21 A generátor
K 2.01 Az első világítás
K 2.02 A hátsó világítás
K 4.01 A külső és belső világítás I.
K 4.02 A külső és belső világítás II.
K 4.03 A fényszórók
K 4.04 Az irányjelző lámpa
K 4.05 Az irányjelző lámpa
K 4.06 A hátsó lámpa
K 4.07 A rendszámtábla világító lámpa
K 4.08 A hátrameneti lámpa
K 5.01 Az elektromos kürt és az irányjelző kapcsoló
K 5.03 A műszerek
K 5.04 A relék és a biztosítékok
K 5.05 Az ablaktörlő és a fényszóró berendezés
K 5.06 Az ablaktörlőmotor és a vonókarok
K 5.07 Az elektromos ventillátor

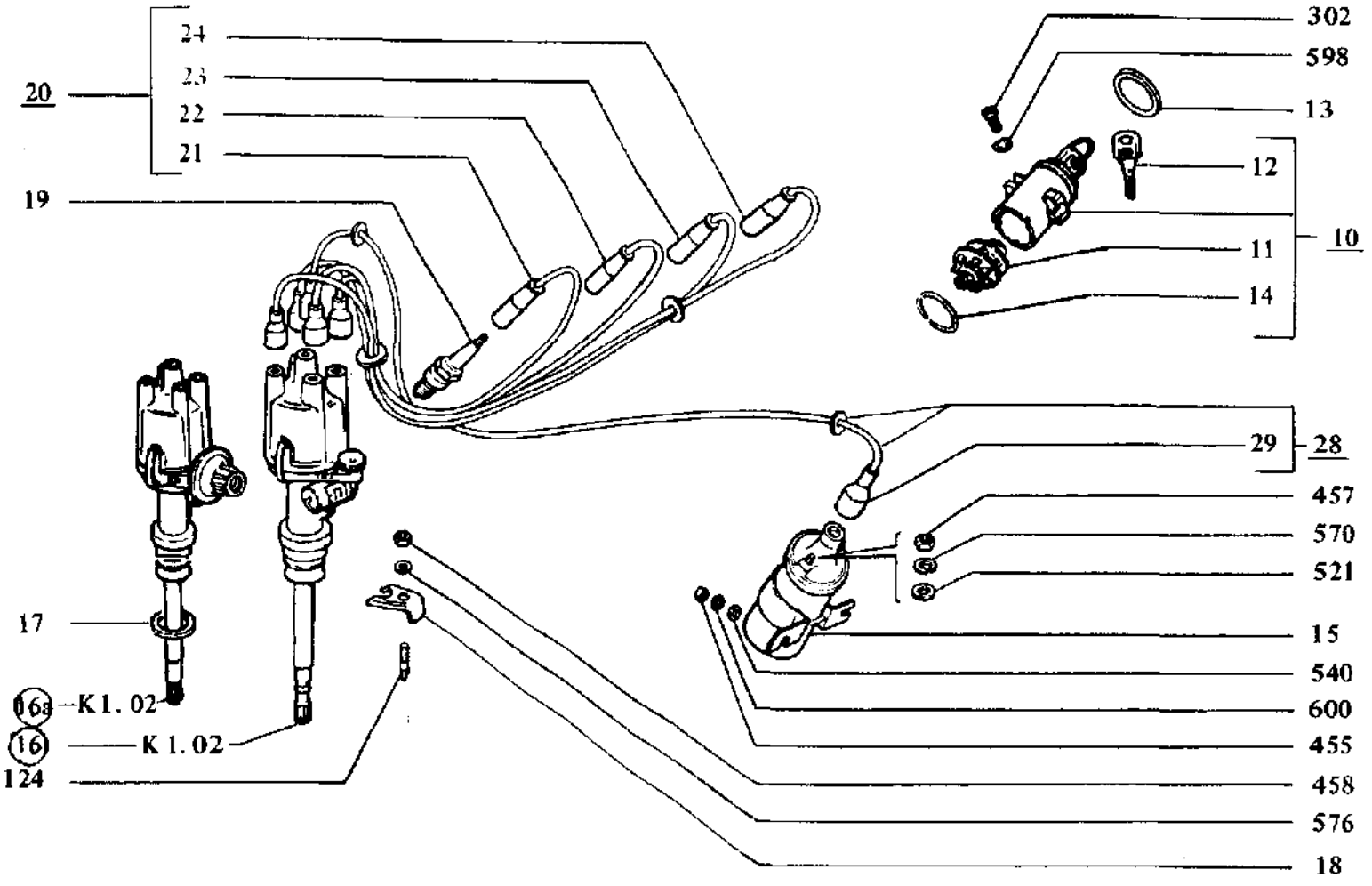

2101 21011 21013 2102	2103 2106 21061 2107	2105 21051 21053 2121	A GYÚJTÁSI RENDSZER	K 1 01

Ábra szám.	Vállalati cikkszám	Gyári cikkszám	Megnevezés	Típus/db.												
				összesen	2101	21011	21013	2102	2103	2105	21051	21053	2106	21061	2107	212l
10	5651.61.0100	2101-3704010-10	Gyújtáskapcsoló		1	1	1	1	1				1	1		1
	5655.61.0100	2105-3704010-10	Gyújtáskapcsoló							1	1	1			1	
	5655.61.0101	2105-3704010-11	Gyújtáskapcsoló													
11	5651.61.0130	2101-3704100-10	Gyújtáskapcsoló betét		1	1	1	1	1				1	1		1
	5655.61.0130	2105-3704100	Gyújtáskapcsoló betét							1	1	1			1	
12	5655.61.2980	2105-3704198	Gyújtáskapcsoló kulcs							2	2	2			2	
13	5651.61.3010	2101-3704201	Gumigyűrű	1												
14	5651.61.3470	2101-3704247-10	Rögzítőgyűrű	1												
15	5651.66.0100	2101-3705000-02	Transzformátor	1												
	5651.66.0102	2101-3705060	Transzformátor	1												
16	5651.66.0600	2101-3706010	Gyújtáselosztó vákuum nélküli		1	1		1								
16a	5651.66.0601	2101-3706010-10	Gyújtáselosztó vákuumos		1	1		1								
	5655. 66. 0600	2105-3706010	Gyújtáselosztó vákuumos				1				1	1				
16	5653.66.0600	2103-3706010	Gyújtáselosztó vákuum nélküli							1			1	1		
16a	5653. 66. 0601	2103-3706010-10	Gyújtáselosztó vákuumos						1				1	1		
	5658.66.0600	2107-3706010	Gyújtáselosztó vákuumos									1			1	
16	5657.66.0600	2121-3706010	Gyújtáselosztó vákuum nélküli													1
16a	5667. 66. 0601	2121-3706010-10	Gyújtáselosztó vákuumos													1
17	5651.66.0700	2101-3706700	Hőszigetelő alátét													
18	5651.66.0750	2101-3706705	Rögzítő lemez													
19	5651.60.7000	2101-3707000-02	Gyújtógyergya	4												
20	5651.60.7800	2101-3707080	Gyertyakábel készlet													
21	5651.60.0900	2101-3707090	Gyertyakábel 1.													
22	5651.60.1000	2101-3707100	Gyertyakábe. 2.													
23	5651.60.1100	2101-3707110	Gyertyakábel 3.													
24	5651.60. 1150	2101-3707115	Gyertyakábel 4.													
	5651.60.1250	2101-3707125	Gumigyűrű													
	5651.60.1260	2101-3707126	Gumigyűrű													
24	5651.60.1270	2101-3707127	Gumigyűrű													
28.	5651.60. 1500	2101-3707150	Transzformátor kábel		1	1	1	1	1	1	1	1	1	1	1	

Ábra-szám	Vállalati cikkszám	Gyári cikkszám	Megnevezés	Típus/db.												
				összesen	2101	21011	21013	2102	2103	2105	21051	21053	2106	21061	2107	2121
	5657.60.1500	2121-3707150	Transzformátor kábel 650 mm													1
29		12056285	Gumisapka	6												
124	5651.99.0250	13543421	Tőcsavar M 8 x 28	1												
302	5651.99.2030	13271801	Hengertejű csavar M 4 x 8	2												
455	5651.99.3390	15896211	Anya M6	2												
457	5651.99.3410	15896411	Anya M5	2												
458	5651. 99. 3420	16100811	Anya 1718	1												
521	5651.99.4090	10519301	Laposalátét 5 x 10	2												
540	5651.99.4280	12644401	Laposalátét 6 x 15	2												
570	5651.99.4460	11195473	Rugósalátét Ø 5	2												
576	5651.99.4480	11198073	Kúpos rugósalátét 8 x 15	1												
598	5651. 99. 4600	12605171	Belső fogazású biztosító alátét 4 x 8,4	2												
600	5651.99.5010	12605370	Belső fogazású biztosító alátét 6 x 11,3	2												

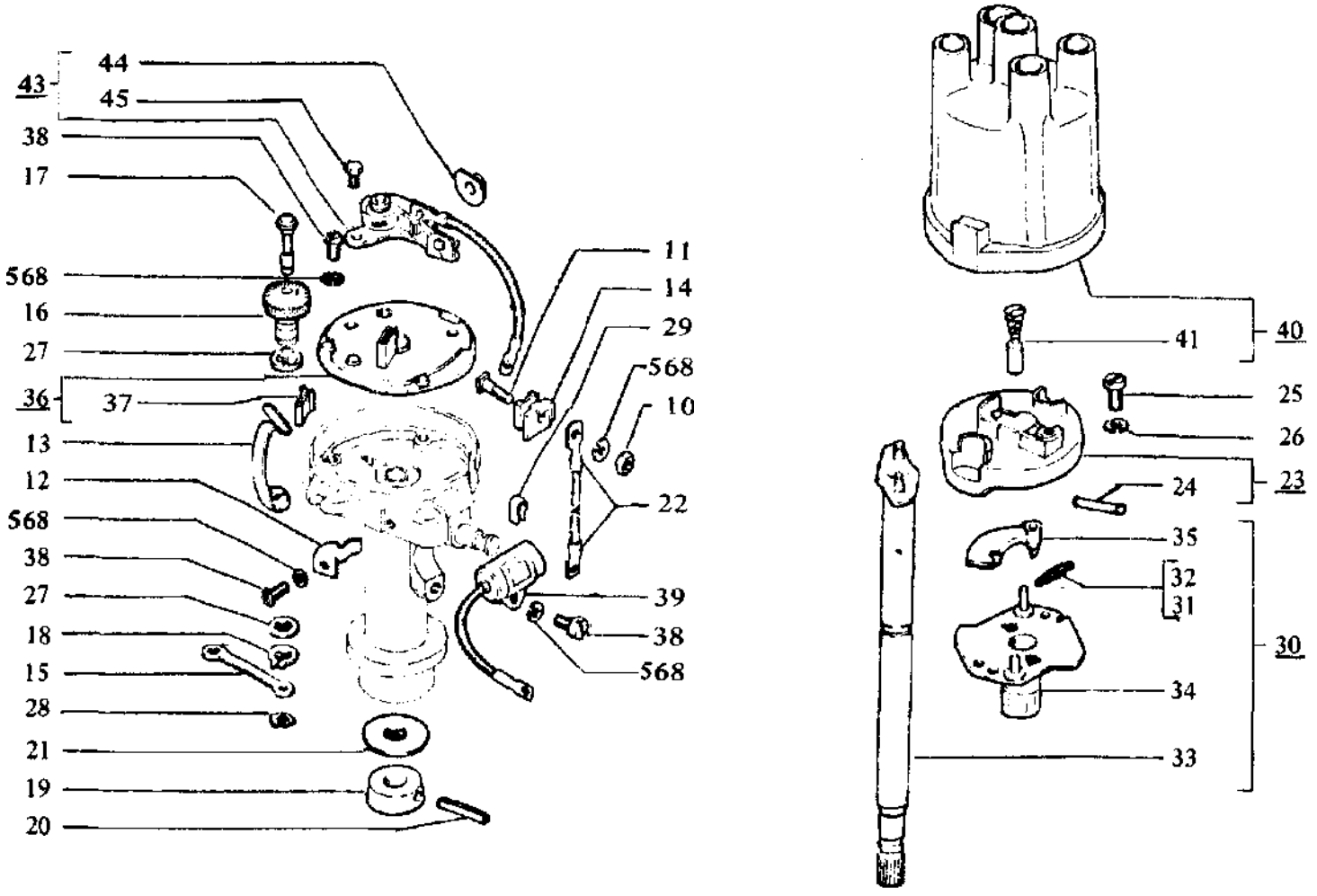

2101 2103 21011 2106 2102 2121	GYÚJTÁSELOSZTÓ VÁKUUM NÉLKÜLI KIVITELBEN	X 1.02

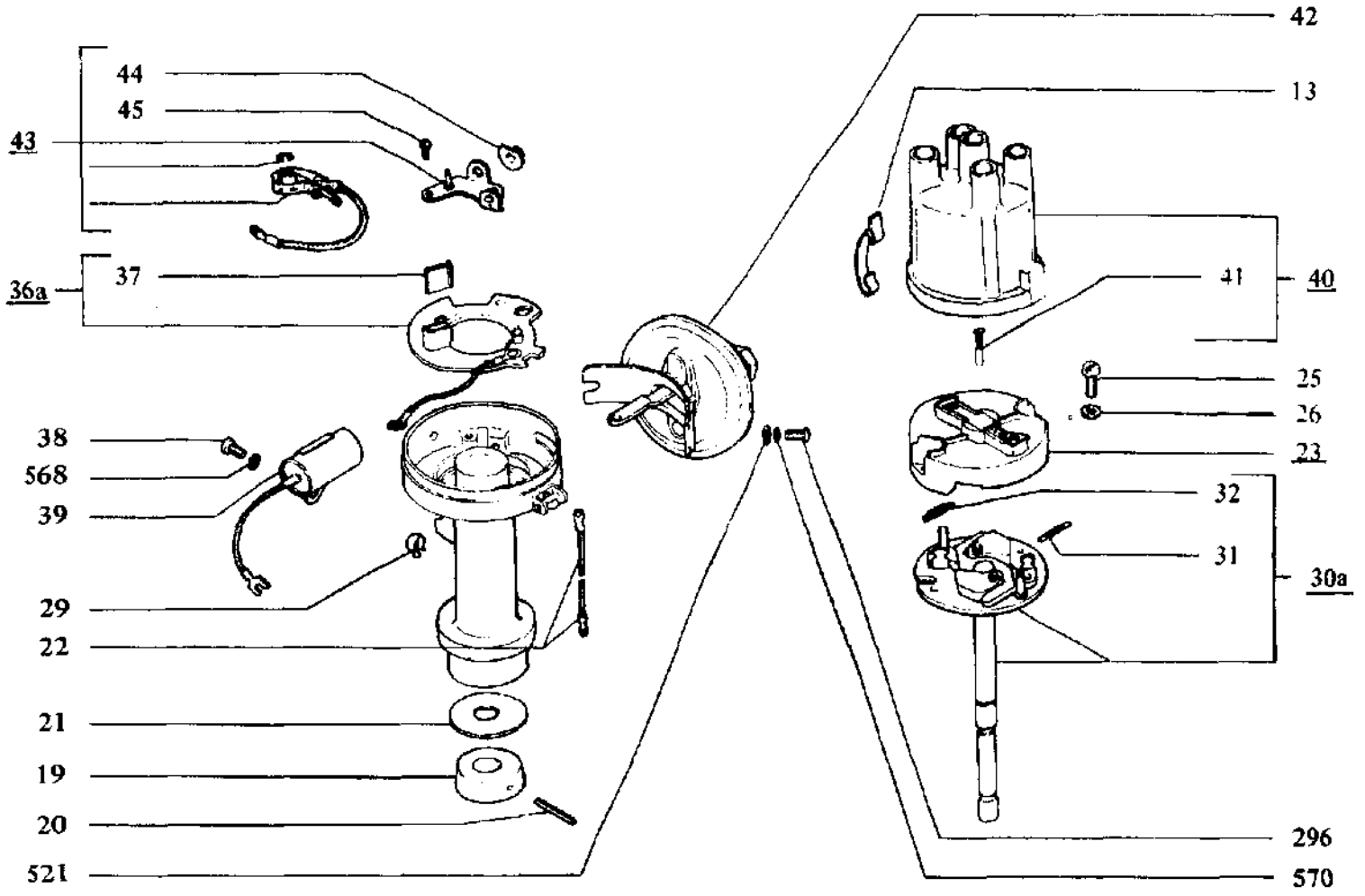

2101 21011 21013 2102	2103 2106 21061 2107	2105 21051 21053 2121	GYÜJTÁSELOSZTÓ VÁKUUMOS KIVITELBEN	K 1.02

Ábra-szám.	Vállalati cikkszám	Gyári cikkszám	Megnevezés	Típus/db.												
				összesen	2101	21011	21013	2102	2103	2105	21051	21053	2I06	21061	2107	2121
10	5651.66. 1010	2101-3706001	Anya M3	1												
11	5651.66.1020	2101-3706002	Csavar M3x8		1	1		1	1				1			1
12	5651.66. 1030	2101-3706003	Rugós lemez		1	1		1	1				1			1
13	5651.66.1040	2101-3706004	Fedél rögzítőrugó	2												
14	5651.66.1050	2101-3706005	Szigetelés		1	1		1	1				1			1
15	5651.66. 1060	2101-3706006	Állítórúd		1	1		1	1				1			1
16	5651.66.1070	2101-3706007	Állítókerék		1	1		1	1				1			1
17	5651.66.1080	2101-3706008	Excentertengely		1	1		1	1				1			1
18	5651.66. 1090	2101-3706009	Biztosító gyűrű		1	1		1	1				1			1
19	5651.66. 1110	2101-3706011	Olajszóró gyűrű	1												
20	5651. 66. 1120	2101-3706012	Rugós csapszeg	1												
21	5651.66.1130	2101-3706013	Alátét	1												
22	5651. 66. 1140	2101-3706014	Kábel a transzformátorhoz		1	1		1	1				1			1
	5651.66.1141	2101-3706014-10	Kábel a transzformátorhoz	1												
23	5651.66.1200	2101-3706020	Elosztópipa		1	1		1	1				1			1
	5651.66. 1201	2101-3706020-10	Etosztópipa	1												
24	5651.66. 1250	2101-3706025	Ellenállás		1	1		1	1				1			1
25	5651.66. 1260	2101-3706026	Csavar	2												
26	5651.66.1270	2101-3706027	Alátét	2												
27	5651.66. 1320	2101-3706102	Alátét		2	2		2	2				2			2
28	5651. 66. 1330	2101-3706103	Biztosító alátét		2	2		2	2				2			2
29	5651.66. 1370	2101-3706107	Furat zárólemez	1												
30	5651.66.2000	2101-3706200	Elosztó tengely teljes		1	1		1								
30.a	5651.66.2001	2101-3706200-10	Elosztó tengely teljes		1	1		1								
	5655.66.2000	2105-3706200	Elosztó tengely teljes				1			1	1					
30.	5653. 66. 2000	2103-3706200	Elosztó tengely teljes						1				1			1
30.a	5653.66.2001	2103-3706200-10	Elosztó tengely teljes						1				1			1
	5656. 66. 2000	2106-3706200	Elosztó tengely teljes									1		1	1	
31	5651.66.2040	2101-3706204	Röpsúlyrugó		1	1		1	1				1			1
	5651.66.2041	2101-3706204-10	Röpsúlyrugó	1												

Ábra-szám	Vállalati cikkszám	Gyári Cikkszám	Megnevezés	Típus/db.												
				összesen	2101	21011	21013	2102	2103	2105	21051	21053	2106	21061	2107	2121
32	5652.66.2050	2101-3706205	Röpsúlyrugó		1	1		1	1				1			1
	5651.66.2051	2101-3706205-10	Röpsúlyrugó	1												
33	5651.66.2100	2101-3706210	Elosztótengely		1	1		1								
	5653.66.2100	2103-3706210	Elosztótengely						1				1			1
34	5651.66.2300	2101-3706230	Röpsúly tartó		1	1		1	1				1			1
35	5651.66.2400	2101-3706240	Röpsúly		2	2		2	2				2			2
36	5651.66.3000	2101-3706300	Alaplap		1	1		1	1				1			1
36a	5651.66.3001	2101-3706300-10	Alaplap													
37	5651.66.3030	2101-3706303	Kenőfilc													
38	5651.66.3060	2101-3706306	Csavar-		5	5		5	5				5			5
	5651.66.3061	2101-3706306-10	Csavar													
39	5651.66.3400	2101-3706400	Kondenzátor													
40_	5651.66.3500	2101-3706500	Elosztófedél													
41	5651.66.3510	2101-3706510	Szénkefe													
42	5651.66.3600	2101-3706600	Vákuum szabályzó													
43	5651.66.3800	2101-3706800	Megszakító-pár		1	1		1	1				1			1
	5651.66.3801	2101-3706800-10	Megszakító-pár													
44	5651.66.3810	2101-3706801	Szigetelő alátét													
45	5651.66.3820	2101-3706802	Csavar													
296	5651.99. 1390	10389401	Hengeresfejű csavar M5x12	2												
521	5651.99.4090	10519301	Laposalátét M5x10	2												
568	5651.99.4440	11195370	Rugósalátét Ø 4		6	6		6	6				6			6
570	5651.99.4460	11195473	Rugósalátét Ø 5	2												

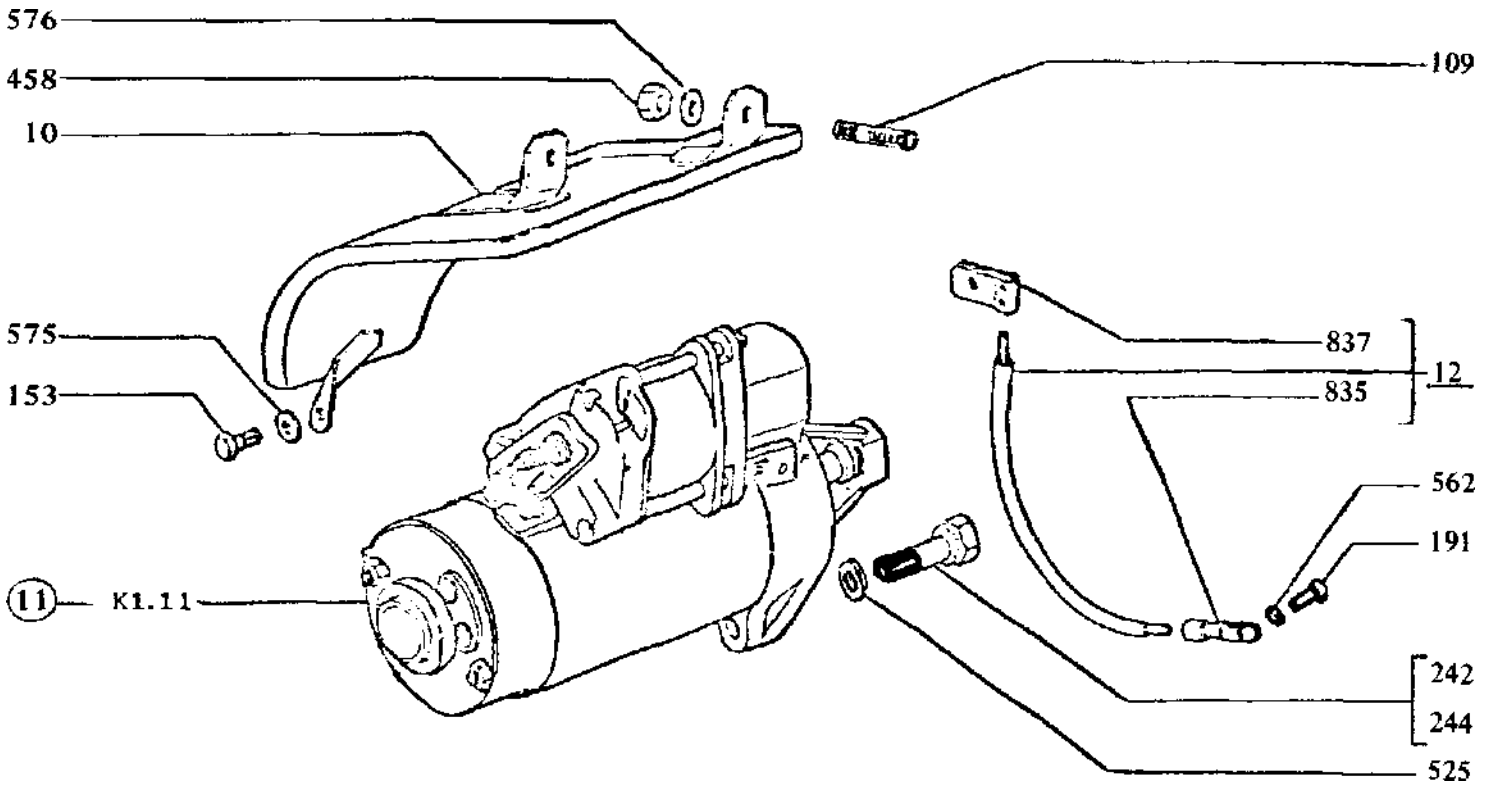

2101 21011 21013 2102	2103 2106 21061 2107	2105 21051 21053 2121	AZ INDÍTÓMOTOR	KI. 10

Ábra-szám	Vállalati cikkszám	Gyári cikkszám	Megnevezés.	Típus/db												
				összesen	2101	21011	21013	2102	2103	2105	21051	21053	2106	21061	2107	2121
10	5651. 04. 0900	2101-1008090	Védőlemez		1	1	1	1		1	1					
	5653. 04.0900	2103-1008090	Védőlemez						1			1	1	1	1	1
11	5651. 71.2800	2101-3708000	Indítómotor	1												
12	5651. 60.0900	2101-3724090	Test kábel	1												
109	5651. 99.0100	13516611	Töcsavar M8x16	2												
153	5651. 99.0380	10902021	Csavar M6X12	1												
191	5651.99.0750	16043121	Csavar M8x14	1												
242	5651.99. 1190	13826421	Csavar rugósalátéttel M8x40	3												
244	5651.99. 1210	13826821	Csavar rugósalátéttel M8x45	3												
458	5651.99.3420	16100811	Anya M8	2												
525	5651.99.4130	10519601	Laposalátét 8x17	3												
562	5651. 99.4380	10516670	Rugósalátét Ø 8	1												
575	5651.99.4470	11197773	Kúpos rugósalátét 6x12	1												
576	5651. 99.4480	11198073	Kúpos rugósalátét 8x15	2												
835	5651.99.7170	10439664	Akkumulátor saru negatív	1												
837	5651.99.7180	10439401	Kábelvég	1												

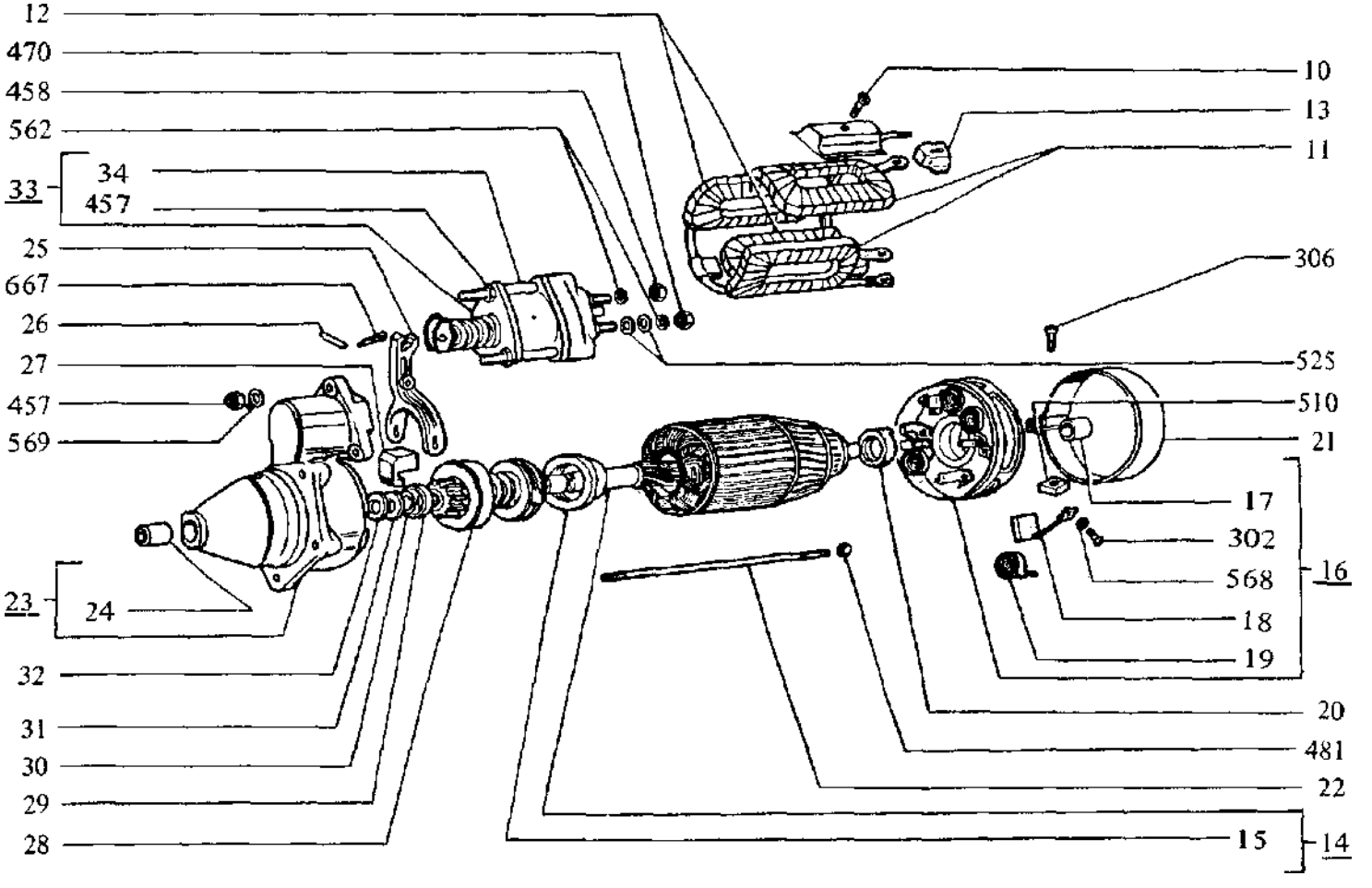

2101 21011 21013 2102	2103 2106 21061 2107	2105 21051 21053 2121	AZ INDÍTÓMOTOR	K1.ll

Ábra-szám	Vállalati cikkszám	Gyári cikkszám	Megnevezés	Típus/db.												
				összesen	2101	21011	21013	2102	[2103	2105	21051	21053	2106	21061	2107	2121
10	5651. 71. 1050	2101-3708105	Pólus rögzítő csavar	4												
11	5651. 71. 1200	2101-3708120	Primer tekercs	1												
12	5651. 71, 1500	2101-3708150	Szekunder tekercs	1												
13	5651. 71. 1680	2101-3708168	Szigetelő tömítés	1												
14	5651. 71.2000	2101-3708200	Forgórész	1												
15	5651. 71.2680	2101-3708268	Ütköző gyűrű	1												
16	5651. 71.3000	2101-3708300	Szénkefe tartó fedél (hátsó pajzs)	1												
17	5651.71.3100	2101-3708310	Szénkefe tartó persely	1												
18	5651.71.3400	2101-3708340	Szénkefe	4												
19	5651.71.3500	2101-3708350	Szénkefe rugó	4												
20	5651. 71.3550	2101-3708355	Támasztó gyűrű	1												
21	5651.71.3580	2101-3708358	Porvédő lemez szalag	1												
22	5651. 71.3600	2101-3708360	Tőcsavar	2												
23	5651. 71.4000	2101-3708400	Első pajzs	1												
24	5651. 71.4050	2101-3708405	Fedél persely	1												
25	5651. 71.4100	2101-3708410	Behúzó villa	1												
26	5151. 71.4150	2101-3708415	Behúzó tengely	1												
27	5651. 71.4180	2101-3708418	Behúzó ütköző	1												
28	5651. 71.6200	2101-3708620	Bendix kerék	1												
29	5651. 71.6760	2101-3708676	Bendix ütköző	1												
30	5651.71.6780	2101-3708678	Biztosítógyűrű	1												
31	5651.71.6800	2101-3708680	Alátét	1												
32	5651.71.6820	2101-3708682	Hézagoló alátét 0,2	Szükség szerint												
	5651.71.6850	2101-3708685	Hézagoló alátét 0,3	Szükség szerint												
33.	5651.71.8050	2101-3708805	Behúzó mágnestekercs	1												
34	5651.71.8080	2101-3708888	Behúzó mágnesfelfogó csavar	3												
302	5651.99.2030	13271801	Hengeresfejű csavar M4x8	4												
306	5651.99.2070	13272201	Hengeresfejű csavar M4x16	1												
457	5651.99.3410	1 5896411	Anya M 5	6												
458	5651.99.3420	16100811	Anva M 8	1												

Ábra-szám	Vállalati cikkszám	Gyári cikkszám	Megnevezés	Típus/db.												
				összesen	2101	21011	21013	2102	2103	2105	21051	21053	2106	21061	2107	2121
470	5651. 99.3500	16102311	Alacsony anya M 8	1												
481	5651. 99. 3540	12574211	Önzáró anya M 8	2												
510	5651 . 99. 4060	10196901	Négylapú anya 4	1												
525	5651.99.4130	10519601	Laposalátét 8x17	2												
562	5651. 99. 4380	10516670	Rugósalátét Ø 8	2												
568	5655. 66. 4440	11195370	Rugósalátét Ø 4	4												
569	5651.99.4450	11195470	Rugósalátét Ø 5	3												
667	5651. 99. 5270	10734301	Sasszeg 2x20	1												

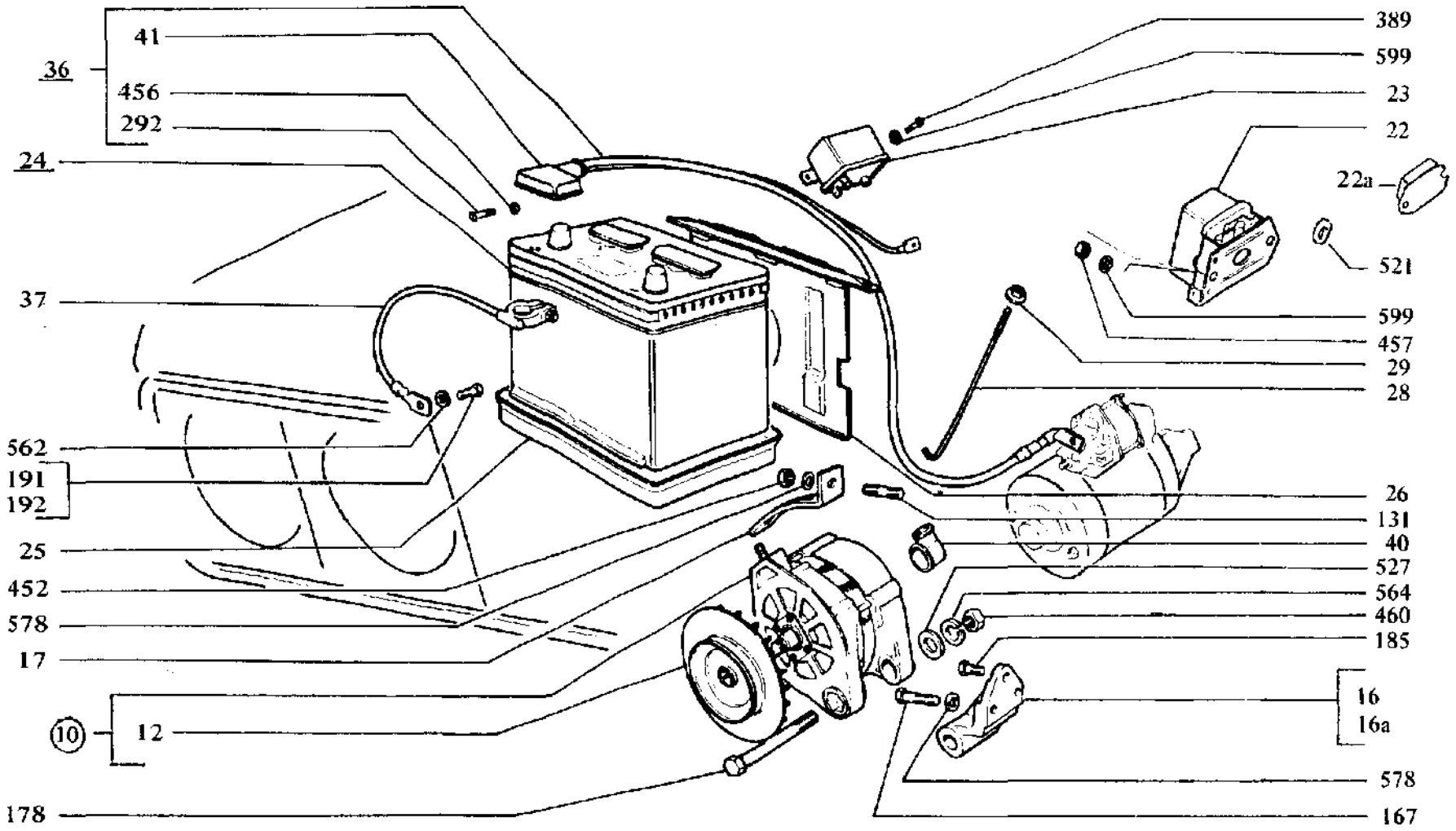

2101 21011 21013 2102 2103 2106 21061	AZ AKKUMULÁTOR ÉS A GENERÁTOR	K1.20

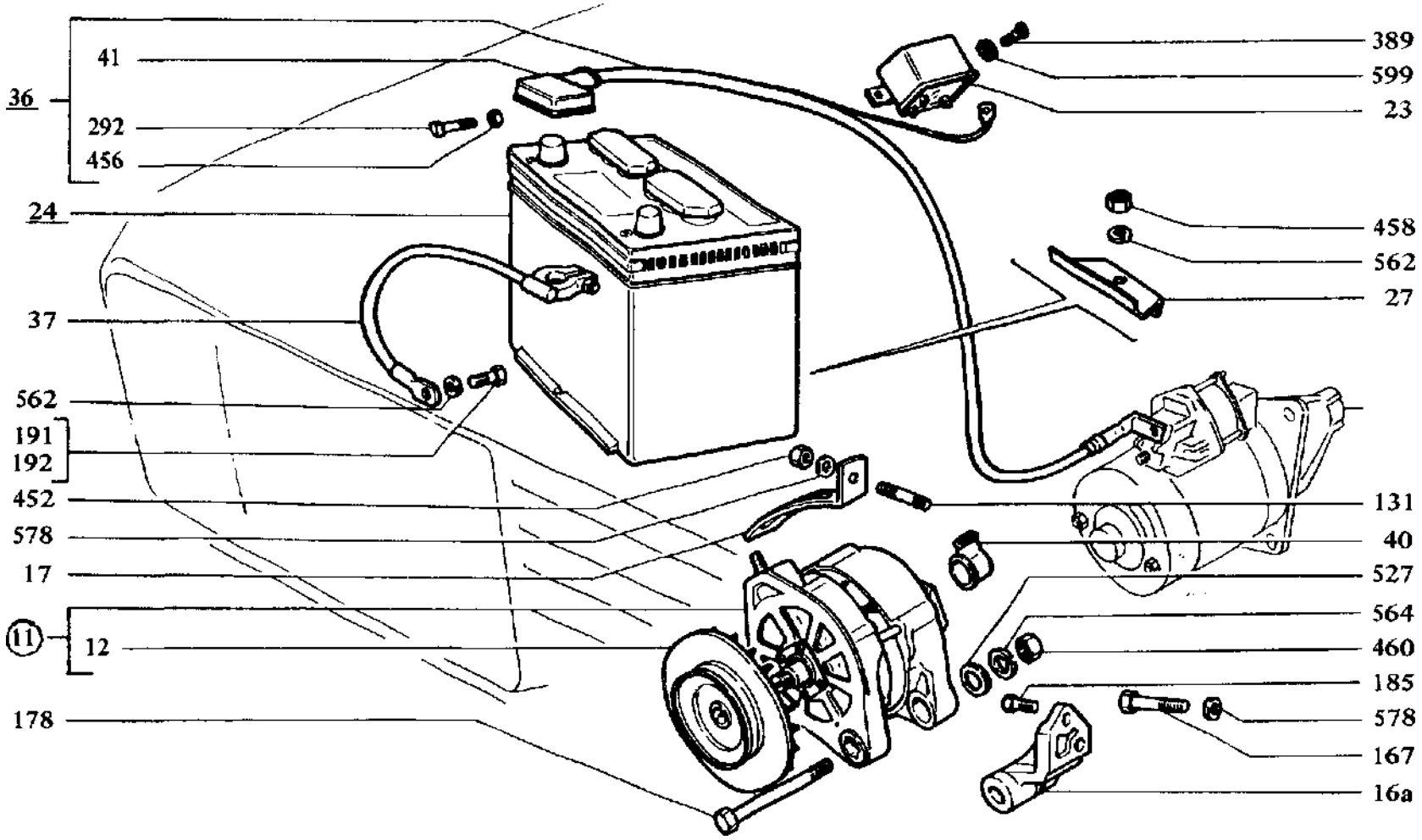

2105 21053 21051 2107	AZ AKKUMULÁTOR ÉS A GENERÁTOR	K1.20

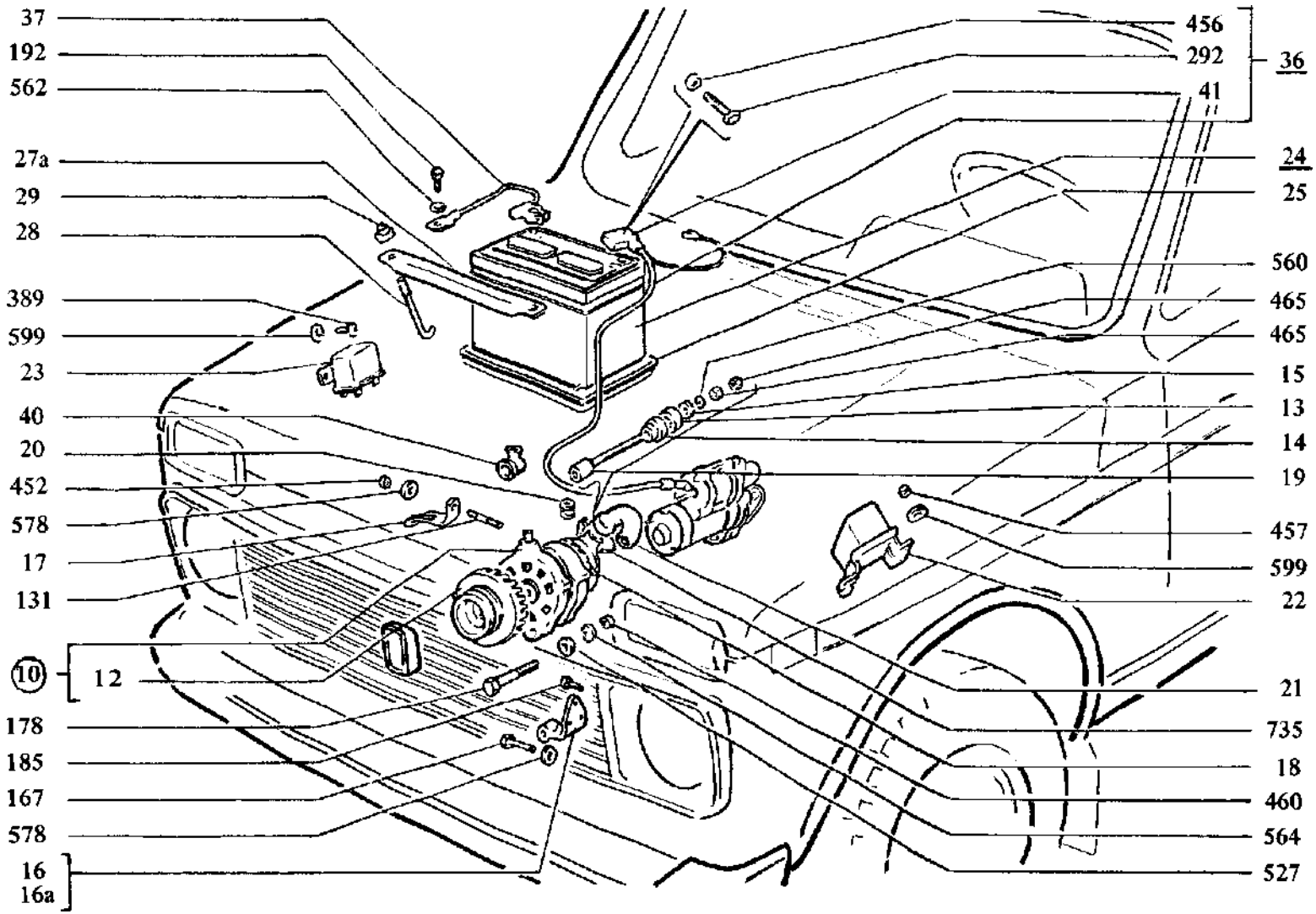

2121	AZ AKKUMULÁTOR ÉS A GENERÁTOR	K1.20

Ábra szám	Vállalati cikkszám	Gyári cikkszám	Megnevezés	Típus/db.												
				összesen	2101	21011	21013	2102	2103	2105	21051	21053	2106	21061	2107	2121
10	5651.70.0000	2101-3701005	Generátor		1	1		1	1				1			1
	5651.70.0001	2101-3701005-01	Generátor		1	1		1	1				1			1
	5653. 70. 0000	2103-3701005	Generátor				1				1	1		1		
11	5655. 70. 0000	2105-3701010	Generátor							1					1	
12	5651.70.0510	2101-3701051	Ékszíjtárcsa	1												
13	5651.70.3460	2101-3701346	Üregeit alátét													1
14	5651.70.3480	2101-3701348	Szigetelő alátét													1
15	5651.70.3560	2101-3701356	Alátét													1
16	5651.70.6300	2101-3701630	Generátor tartóbak		1	1	1	1	1				1	1		1
16a	5655. 70. 6300	2105-3701630	Generátor tartóbak		1	1	1	1	1				1	1		1
	5655. 70. 6301	2105-3701630-01	Generátor tartóbak							1	1	1			1	
17	5651. 70.6350	2101-3701635	Szíjfeszítő	1												
18	5657.66.6400	2121-3701640	Védőburkolat													1
19	5657.66.6410	2121-3701641	Hosszabbító csavar													1
20	5657.66.6420	2121-3701642	Tömítő hüvely													1
21	5657.66.6430	2121-3701643	Levegőcső													1
22	5651. 70. 1000	2101-3702000	Feszültségszabályzó		1	1	1	1	1				1	1		1
22a	5651.70.1001	2101-3702000-1	Feszültségszabályzó		1	1	1	1	1				1	1		1
23	5651.67.6000	2101-3702600	Töltésjelző relé	1												
24	5894. 12.0560	2101-3703010-01	Akkumulátor	1												
25	5651. 54.0950	2101-3703095	Akkumulátor gumitálca		1	1	1	1	1				1	1		1
26	5651.54.1110	2101-3703111	Akkumulátor hővédő lemez		1	1	1	1	1				1			
27	5655.54.1120	2105-3703112	Akkumulátor rögzítő lemez							1	1	1			1	
27a	5657.54.1120	2121-3703112	Akkumulátor rögzítő lemez													1
28	5651.54. 1150	2101-3703115	Akkumulátor rögzítő pálca		2	2	2	2	2				2	2		
	5657.54. 1150	2121-3703115	Akkumulátor rögzítő pálca													2
29	5651.54.1160	2101-3703116-01	Akkumulátor rögzítő anya		2	2	2	2	2				2	i		2
	5653.54. 1300	2103-3703130	Akkumulátor védőburkolat		1	1	1	1	1				1	1		1
	5651.60.4600	2101-3724060	Testkábel motorhoz	1												
36	5651.60.4700	2101-3724070-10	Fő-kábel		1	1	1	1								

Ábra-szám.	Vállalati cikkszám	Gyári cikkszám	Megnevezés	Típus/db.												
				összesen	2101	21011	21013	2102	2103	2105	21051	21053	2106	21061	2107	2121
	5653. 60. 4700	2103-3724070-10	Fő-kábel						1				1	1		
	5655.60.4700	2105-3724070	Fő-kábel							1	1	1			1	
	5657.60 4700	2121-3724070	Fő-kábel													1
37	5651.68.4800	2101-3724080	Testkábel	1												
	5656.68.4910	2106-3724091	Testkábel motorhoz										1	1		
	5656.60.4920	2106-3724092	Testkábel motortetőhöz										1	1		
40	5651.68.4770	2101-3724177	Gumisapka	1												
41	5651.68.4780	2101-3724178	Gumisapka	1												
	5653.60.4830	2103-3724183	Testkábel lámpához			1	1		1							
131	5651.99.0320	13546121	Tőcsavar M10x1,25x20	1												
167	5651.99.0520	11307021	Csavar M 10x1,25x40		2	2	2	2	2				2	2		2
178	5651.99.0610	155441821	Csavar M12x1,25x120	1												
185	5651.99.0680	15970521	Csavar M12x1,25x20	1												
191	5651.99.0750	16043121	Csavar M 8x 14	1												
192	5651.99.0760	16043221	Csavar M 8x 16	1												
292	5651.99. 1360	11945008	Négyszögfejű csavar M 6x30	2												
389	5651.99.2590	17671001	Hengeresfejű iemez-csavar M 4,9x9,5	2												
452	5651.99. 3360	12164711	Anya M 10x1,25	1												
456	5651.99. 3400	15896218	Anya M 6	2												
457	5651.99.3410	15896411	Anya M 5		2	2	2	2	2				2	2		2
458	5651.99. 3420	16100811	Anya M 8							1	1	1			1	
460	5651.99. 3440	16101511	AnyaM 12x1,25	1												
465	5651.99. 3450	10725911	Alacsony anya M 6													2
521	5651.99.4090	10519301	Laposalátét 5x10		2	2	2	2	2				2	2		2
527	5651.99.4150	10520001	Laposalátét 12x22x3	1												
560	5651.99.4360	10516470	Rugósalátét Ø 6													1
562	5651.99.4380	10516670	Rugósalátét Ø 8		1	1	1	1	1	2	2	2	1	1	2	1
564	5651.99.4400	10517070	Rugósalátét Ø 12	1												
578	5691.99.4500	11198373	Kúpos rugósalátét Ø 10		4	4	4	4	4	3	3	3	4	4	3	4
599	5651.99.4610	12605270	Belső fogazású biztosító alátét 5x9,4		4	4	4	4	4	2	2	2	4	4	2	4
735	5651.99.6150	10292190	Szalagbilincs 396/55													1

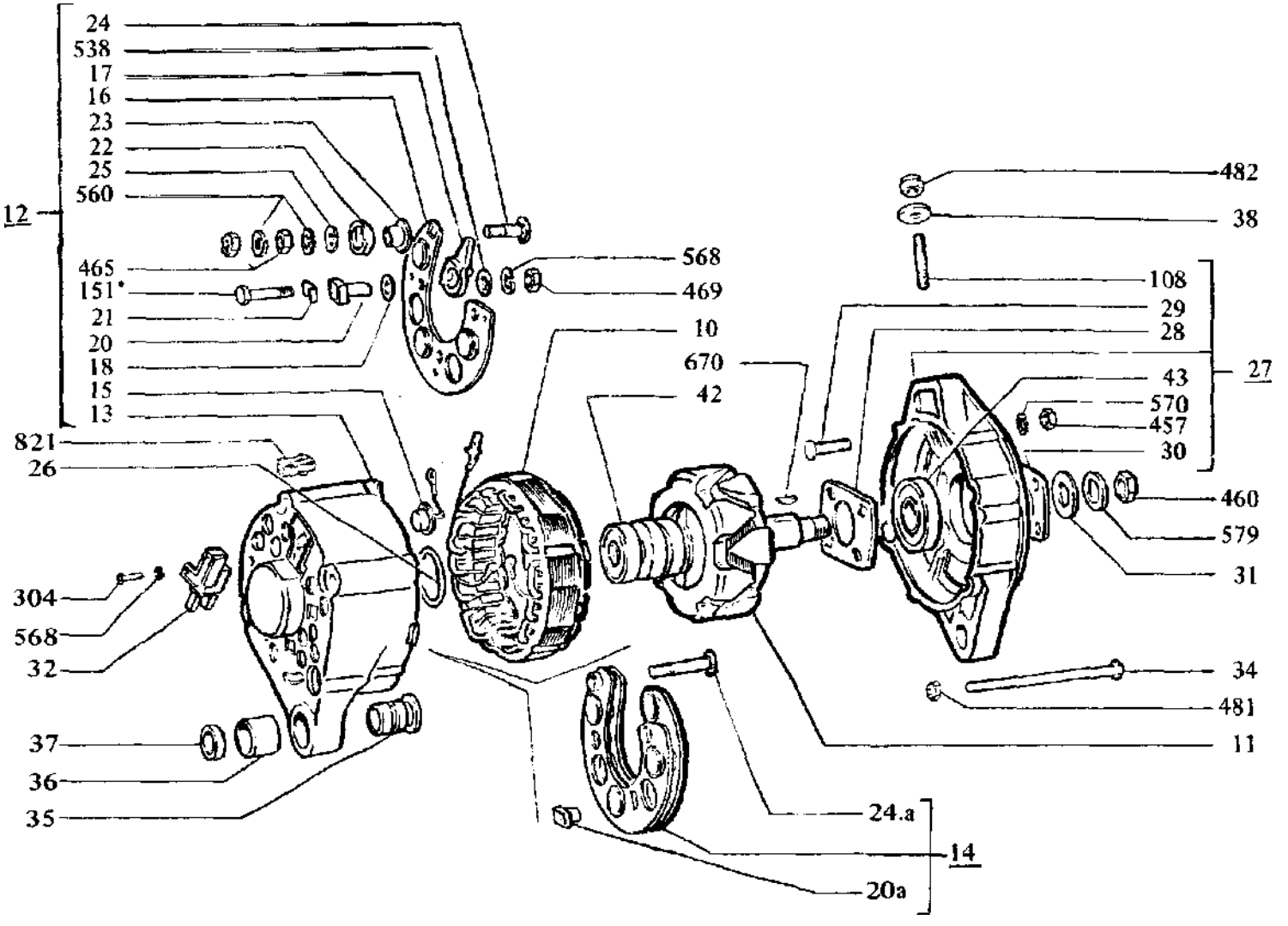

2101 2103 21011 2106 21013 21061 2102 2121	A GENERÁTOR	KI. 21

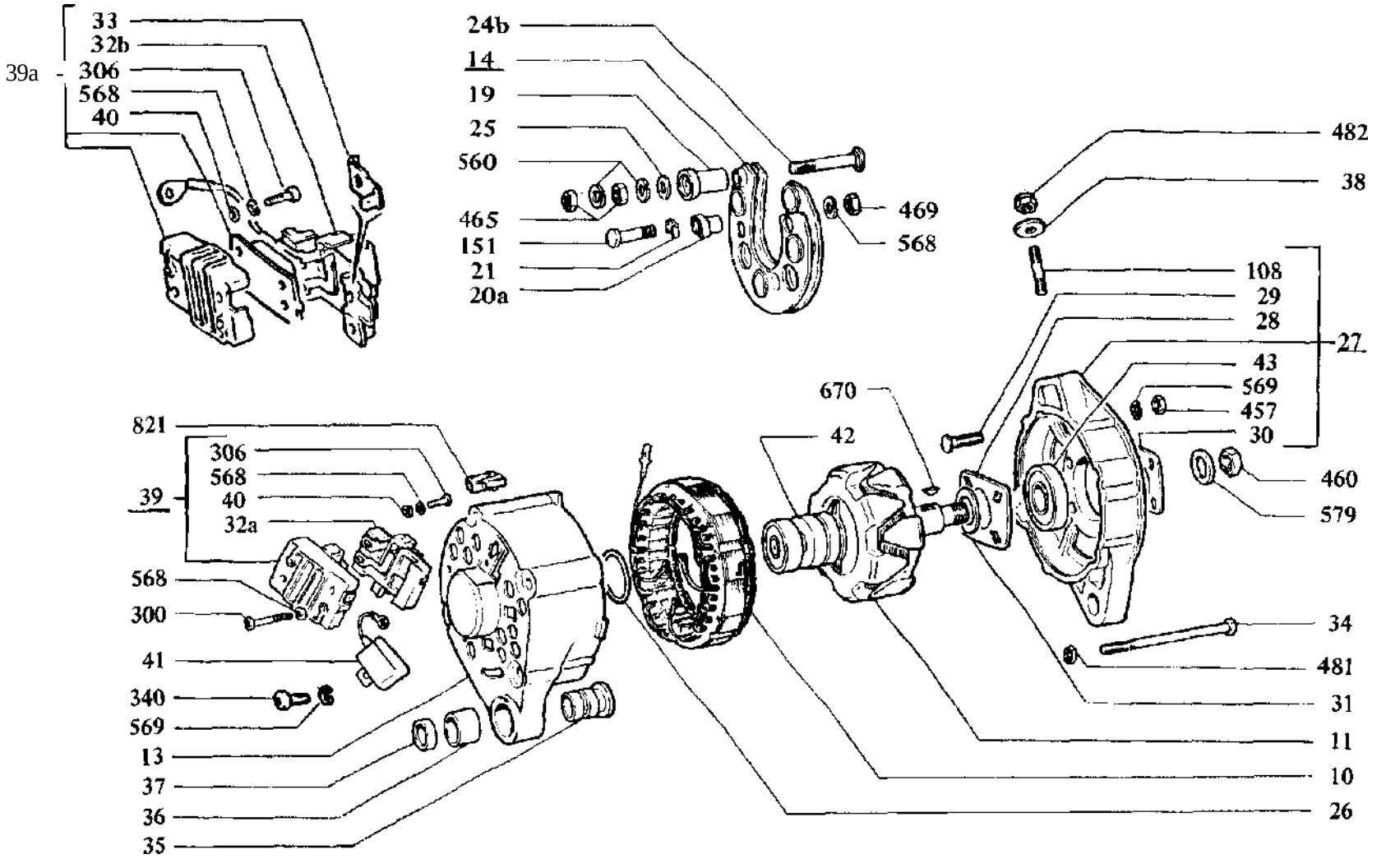

2105 21053 21051 2107	A GENERÁTOR	K1.21

Ábra-szám	Vállalati cikkszám	Gyári cikkszám	Megnevezés	Típus/db.												
				összesen	2101	21011	21013	2102	2103	2105	21051	21053	2106	21061	2107	2121
10	5651.70.0100	2101-3701100	Állórész		1	1	1	1	1				1	1		1
	5655.70.0100	2105-3701100	Állórész							1	1	1			1	
11	5651.70.2000	2101-3701200	Forgórész		1	1	1	1	1				1	1		1
	5655.70.2000	2105-3701200	Forgórész							1	1	1			1	
12	5651.70.1300	2101-3701300	Hátsó fedél diódákkal		1	1		1	1				1			1
13	5651. 70. 1301	2101-3701301	Hátsó fedél (pajzs)		1	1	1	1	1				1	1		1
	5655.70. 1300	2105-3701301	Hátsó fedél							1	1	1			1	
14	5651.70.3140	2101-3701314	Dióda egység	1												
15	5651.70.3250	2101-3701325	- dióda		3	3		3	3				3			3
16	5651. 70. 3300	2101-3701330	+ dióda tartóval		1	1		1	1				1			1
17	5651.70.3340	2101-3701334	Szigetelő lemez		3	3		3	3				3			3
18	5651.70.3360	2101-3701336	Feszítőalátét		3	3	3	3	3				3	3		3
19	5655.70.3370	2105-3701337	Szigetelő persely							1	1	1			1	
20	5651.70.3400	2101-3701340	Szigetelő persely		3	3		3	3				3			3
20.a	5651.70.3401	2101-3701340-10	Szigetelő persely	3												
21	5651. 70. 3420	2101-3701342	Lemez	3												
22	5651.70.3460	2101-3701346	Szigetelő hüvely		1	1		1	1				1			1
23	5651. 70. 3480	2101-3701348	Szigetelő persely		1	1		1	1				1			1
24	5651. 70. 3520	2101-3701352	Csavar		1	1		1	1				1			1
24.a	5651.70.3521	2101-3701352-10	Csavar		1	1	1	1	1				1	1		1
24.b	5655.70.3520	2105-3701352	Csavar							1	1	1			1	
25	5651. 70. 3560	2101-3701356	Alátét	1												
26	5651. 70. 3580	2101-3701358	Gumigyűrű	1												
27	5651.70.4400	2101-3701400	Első fedél (pajzs)	1												
28	5651.70.4050	2101-3701405	Csapágy fedél	1												
29	5651.70.4090	2101-3701409	Csavar	4												
30	5651. 70. 4240	2101-3701424	Csapágy fedél	1												
31	5651.70.4260	2101-3701426	Támasztógyűrű	1												
32	5651.70.4700	2101-3701470	Szénkefe tartóval		1	1	1	1	i				1	1		
32.a	5655. 70. 4700	2105-3701470	Szénkefe tartóval							1	1	1				1

Ábra-szám	Vállalati cikkszám	Gyári cikkszám	Megnevezés	Típus/db.												
				összesen	2101	21011	21013	2102	2103	2105	21051	21053	2106	21061	2107	2121
32.b	5655.70.4701	2105-3701470-10	Szénkefe tartóval							1	1	1			1	
33	5655. 70. 6730	2105-3701473	Kábelcsatlakozó							1	1	1			1	
34	5651.70.6800	2101-3701480	Csavar	4												
35	5651.70.6840	2101-3701484	Persely	1												
36	5651.70.6860	2101-3701486	Ütköző hüvely	1												
37	5651.70.6880	2101-3701488	Szorító hüvely	1												
38	5651.70. 6900	2101 3701490	Alátét 10x30	1												
39	5655. 70. 3500	2105-3701500	Feszültség szabályzó							1	1	1				
39.a	5655. 70. 3501	2105-3701500-10	Feszültségszabályzó							1	1	1			1	
40	5655.70.3510	2105-3701521	Alátét							2	2	2			2	
41	5655.70. 3600	2105-3701600	Zavarszűrő kondenzátor							1	1	1			1	
42	5651.99.2880	24940220	Golyóscsapágy hátsó 180201 Y	1												
43	5651.99.2030	24940230	Golyóscsapágy mellső 180302 Y	1												
108	5651.99. 0090	13453521	Tőcsavar M 10x1,25x25	1												
151	5651.99.0360	10445211	Csavar M 4x25	3												
300	5651.99.2010	13269801	Hengeresfejű csavar M 4x30							2	2	2			2	
304	5651.99. 2050	13272001	Hengeresfejű csavar M 4x12		1	1	1	1	1				1	1		1
306	5651.99.2070	13272201	Hengeresfejű csavar M 4x16							2	2	2				2
340	5651.99.2260	14063401	Hengeresfejű csavar M 5x8							1	1	1			1	
457	5651.99.3410	15896411	Anya M 5	4												
460	5651.99.3440	16101511	Anya M 12x1,25	1												
465	5651.99.3450	10725911	Alacsony anya M 6x4	2												
469	5651.99. 3490	10794011	Alacsony anya M 4x3	3												
481	5651.99. 3540	12574211	Önzáró anya M 6.	4												
482	5651.99.3550	12574511	Önzáró anya M 10x1,25	1												
538	5651.99.4260	12642801	Laposalátét 4x12		3	3	3	3	3				3	3		3
560	5651.99.4360	10516470	Rugósalátét Ø 6	2												
568	5651.99.4440	11195370	Rugósalátét Ø 4		4	4	4	4	4	7	7	7	4	4	7	4
569	5651.99.4450	11195470	Rugósalátét Ø 5		4	4	4	4	4				4	4		4
570	5651.99.4460	11195473	Rugósalátét Ø 5							4	4	4			4	

Ábra-szánm	Vállalati cikkszám	Gyári cikkszám	Megnevezés	Típus/db.												
				összesen	2101	21011	21013	2102	2103	2105	21051	21053	2106	21061	2107	2121
579	5651.99.4510	11198673	Kúpos rugósalátét Ø 12	1												
670	5651.99.5290	10205710	Íves retesz 13x3	1												
821	5651.99.7110	12058830	Belső kábeldugasz huzal szorító	1												

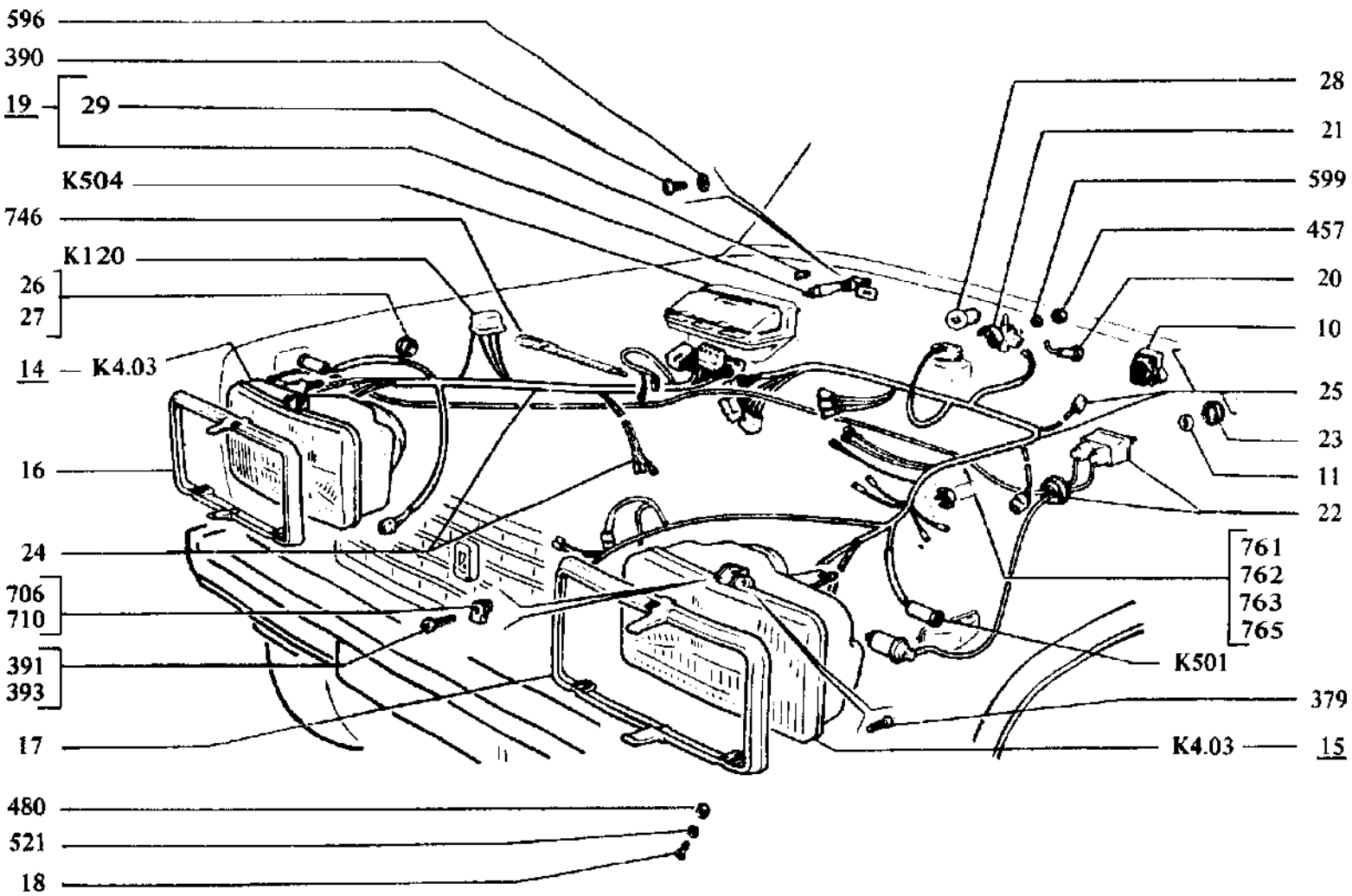

2105 21053 21051 2107	AZ ELSŐ VILÁGÍTÁS	K2.01

Ábra-szám	Vállalati cikkszám	Gyári cikkszám	Megnevezés	Típus/db.												
				összesen	2101	21011	21013	2102	2103	2105	21051	21053	2106	21061	2107	2121
10	5655.71, 1600	2105-3709600	Világításkapcsoló													
11	5655.61.2480	2105-3710348	Anya													
14	5655. 62.0100	2105-3711010	Fényszóró jobb													
	5655. 62.0101	2105-3711010-10	Fényszóró jobb													
15	5655.62.0110	2105-3711011	Fényszóró bal													
	5655.62.0111	2105-3711011-10	Fényszóró bal													
16	5655.62.0260	2105-3711026	Fényszórókeret jobb													
17	5655. 62.0270	2105-3711027	Fényszórókeret bal													
18	5655. 62.1350	2105-3711035	Fényszórókeret felerősítő csavar	6												
19	5651.64. 1300	2101-3714300	Kesztyűtartó lámpa													
20	5651. 64. 2020	2101-3715020	Szerelőlámpa aljzat													
21	5653.64.2310	2103-3715310	Motortér lámpa													
22	5655. 62.8010	2105-3718010	Fényszóró állító													
23	5655. 62.8340	2105-3718349	Fényszóró állító gomb													
24	5655.60.0160	2105-3724016	Vezetékköteg jobb							1	1	1				
	5658.60.0160	2107-3724016	Vezetékköteg jobb												1	
25	5655.60.0170	2105-3724017	Vezetékköteg bal							1	1	1				
	5658. 60.0170	2107-3724017	Vezetékköteg bal												1	
26	5651.61. 1180	2101-3724118	Gumigyűrű	2												
27	5651.61.3170	2101-3724317	Gumigyűrű													2
28	5651. 66.7790	10857790	Izzó 5 W	1												
29	5651. 66. 2390	14142390	Izzó 4 W	1												
379	5651.99.2490	17669101	Hengeresfejű csavar M 3,6x12,7	4												
390	5651.99.2600	17671101	Hengeresfejű csavar M 4,9x12,7	1												
391	5651. 99.2610	17671307	Hengeresfejű csavar M 4,9x19	6												
393	5651.99.2630	17671707	Hengeresfejű csavar M 4,9x38,1	6												
457	5651.99.3410	15896411	Anya M5	1												
480	5651.99.3530	12574111	Önzáró anya M5	6												
621	5651.99.4090	10519301	Laposalátét 5x10	6												
596	5651.99.4580	12599171	Belső fogazású biztosító alátét 5x12	1												

Ábra-szám.	Vállalati cikkszám	Gyári cikkszám	Megnevezés	Típus/db.												
				összesen	2101	21011	21013	2102	2103	2105	21051	21053	2106	21061	2107	2121
599	5651.99.4610	12605270	Belső fogazású biztosító alátét 5x9,4	1												
706	5651. 99. 6030	14189776	Lemezcsavar anya	8												
710	5651. 99. 6040	14188580	Peremes lemezcsavar anya	8												
746	5651. 99.6220	14567780	Szalagkengyel 126,5							10	10	10				
761	5651.99.6280	14569680	Vezeték rögzítő bilincs Ø 12							9	9	9			6	
762	5651. 99. 6290	14569880	Vezeték rögzítő bilincs Ø 14	3												
763	5651. 99.6300	14569980	Vezeték rögzítő bilincs Ø 16							4	4	4			6	
765	5651.99.6320	14570180	Vezeték rögzítő bilincs Ø 20							4	4	4			5	

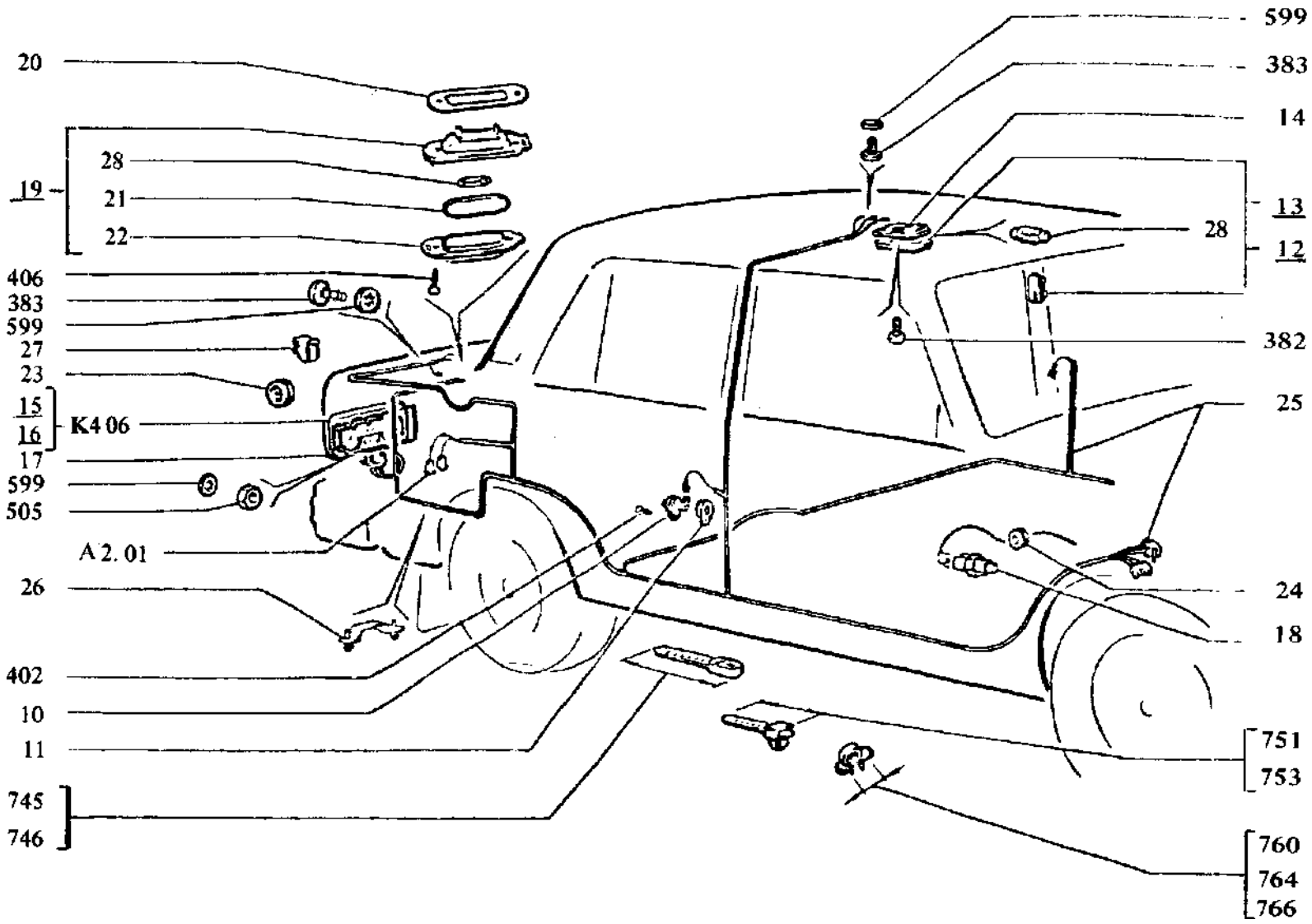

2105 21053 21051 2107	A HÁTSÖ VILÁGÍTÁS	K2.02

Ábra-szám.	Vállalati cikkszám	Gyári cikkszám	Megnevezés	Típus/db												
				összesen	2101	21011	21013	2102	2103	2105	21051	21053	2106	21061	2107	2121
10	5651. 61. 1300	2101-3710200	Ajtó kapcsoló gomb	4												
11	5651.61. 1360	2101-3710206	Ajtó kapcsoló gomb védő alátét	4												
12	5651. 64. 2000	2101-3714000	Utastér lámpa	2												
13	5655.64.4100	2105-3714010	Mennyezetlámpa	1												
14	5655.64.2140	2105-3714014	Mennyezetlámpa búra	1												
15.	5655.64. 1000	2105-3716010-01	Hátsó lámpa jobb							1	1	1				
	5658. 64. 1000	2107-3716010	Hátsó lámpa jobb												1	
16.	5655.64. 1010	2105-3716011-01	Hátsó lámpa bal							1	1	1				
	5658.64. 1010	2107-3716011	Hátsó lámpa bal													1
17	5655. 64. 1180	2105-3716018	Hátsó lámpa tömítés	2												
	5655. 64.1181	2105-3716018-10	Hátsó lámpa tömítés	2												
18	5653.64.3630	2103-3716630	Tolatólámpa kapcsoló	1												
19.	5655. 64.4010	2105-3717010	Rendszámlámpa	2												
20	5655.64.4120	2105-3717012	Rendszámlámpa tömítés	2												
21	5655.64.4650	2105-3717065	Rendszámlámpa búra tömítés	2												
22	5655. 64.0310	2105-3717204	Rendszám lámpa búra	2												
23	5651.61. 1180	2101-3724118	Gumigyűrű													
24	5653.65. 1970	2103-3724197	Gumigyűrű													
25	5655. 60. 4210	2105-3724210	Hátsó vezetékköteg													
	5655.60.4211	2105-3724210-10	Hátsó vezetékköteg													
26	5651.60 3200	2101-3724320	Hátsó vezetékköteg rögzítő pánt													
27	5651.60.4220	2101-3724322	Vezeték rögzítő lemez	7												
28	5651. 66. 3090	10863090	Szofita izzó 5 W	4												
382	5651.99.2520	17669901	Hengeresfejű lemezcsavar M 4,3x6,4	4												
383	5651. 99.2530	17670001	Hengeresfejű lemezcsavar M 4,3x9,5	2												
402	5651. 99.3030	17678701	Lencsefejű lemezcsavar M 3,6x9,5	4												
406	5651.99.3070	17679001	Lencsefejű lemezcsavar M 3,6x19	4												
505	5651.99.4030	13831801	Fogazott anya M5	8												
599	5651.99.4610	12605270	Belső fogazású biztosító alátét 5x9,4	9												
745	5651.99.6210	14567680	Szalagkengyel 84,5							3	3	3			4	

Ábra-szám	Vállalati cikkszám	Gyári cikkszám	Megnevezés	Típus/db.												
				összesen	2101	21011	21013	2102	2103	2105	21051	21053	2106	21061	2107	2121
746	5651.99.6220	14567780	Szalagkengyel 126,5	2												
751	5651.99.6240	14567980	Rögzített szalagkengyel 75,5							3	3	3			4	
753	5651.99.6260	14568180	Rögzített szalagkengyel 128	3												
760	5651.99.6270	14569480	Vezeték rögzítő bilincs Ø10	3												
764	5651.99.6310	14570080	Vezeték rögzítő bilincs Ø18	1												
766	5651. 99.6330	14570280	Vezeték rögzítő bilincs Ø24	2												

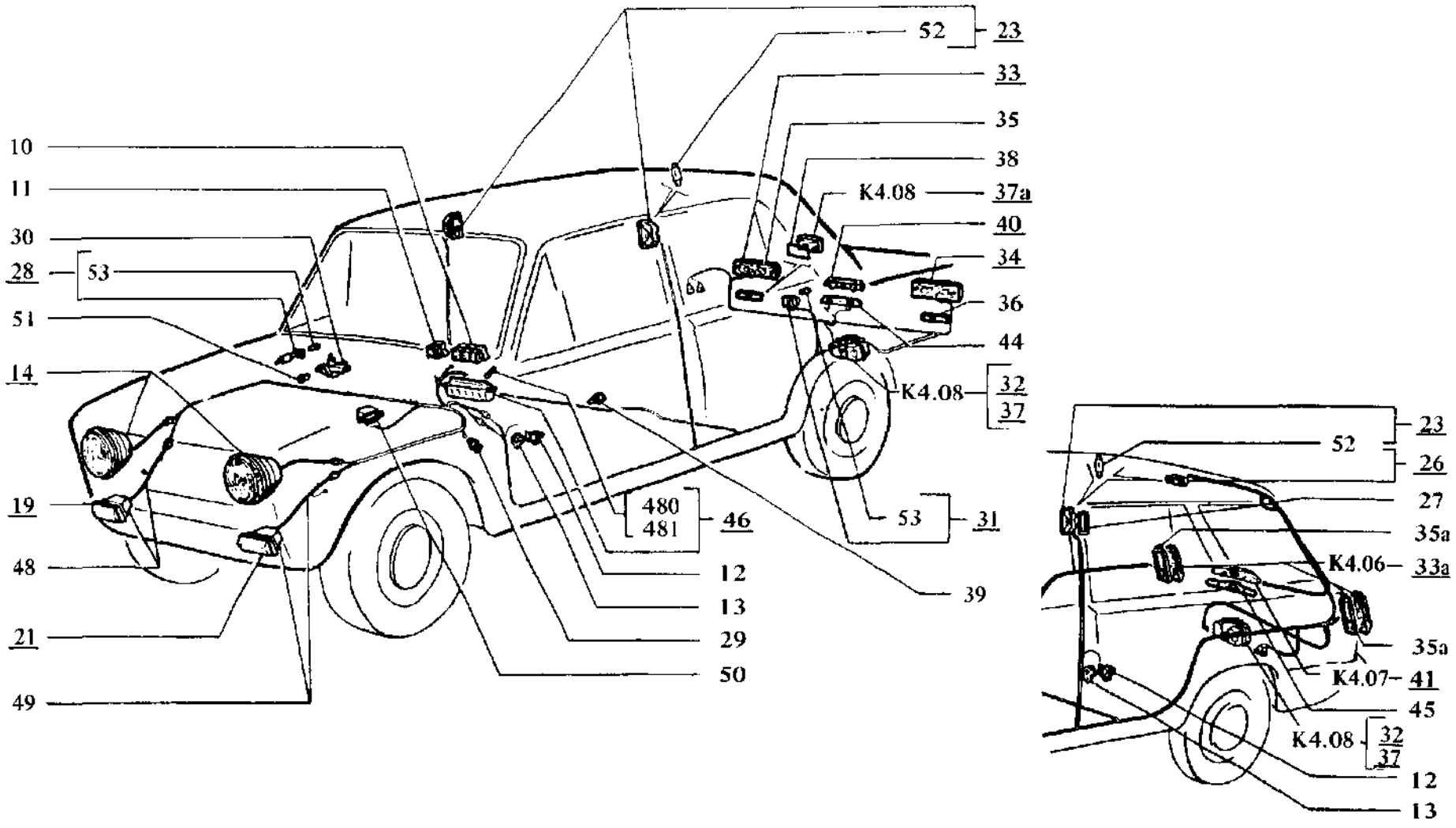

2101 21013 21011 2102	A KÜLSŐ ÉS A BELSŐ VILÁGÍTÁS	K4.01

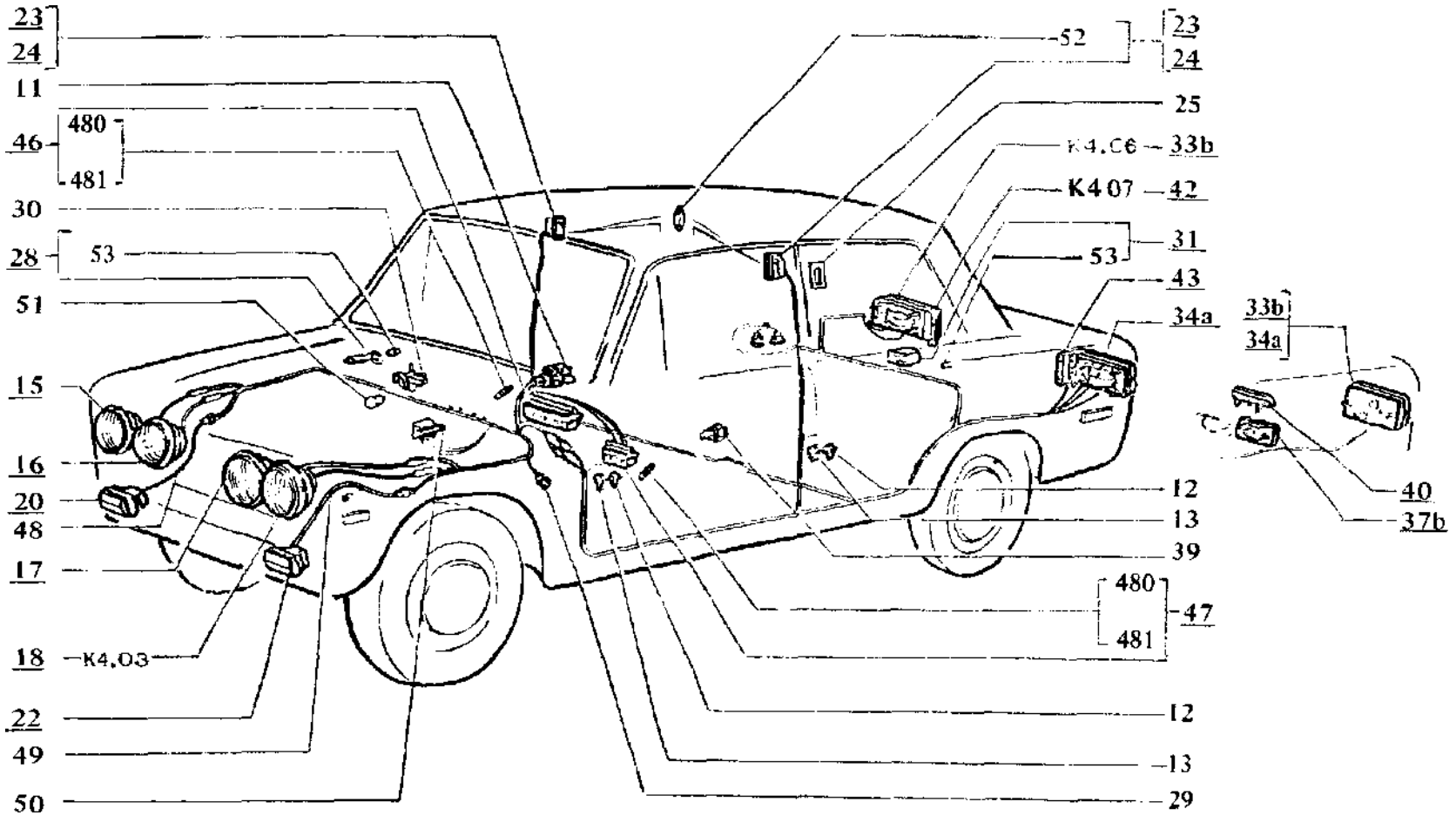

2103 2106 21061	A KÜLSŐ ÉS A BELSŐ VILÁGÍTÁS	K4.01

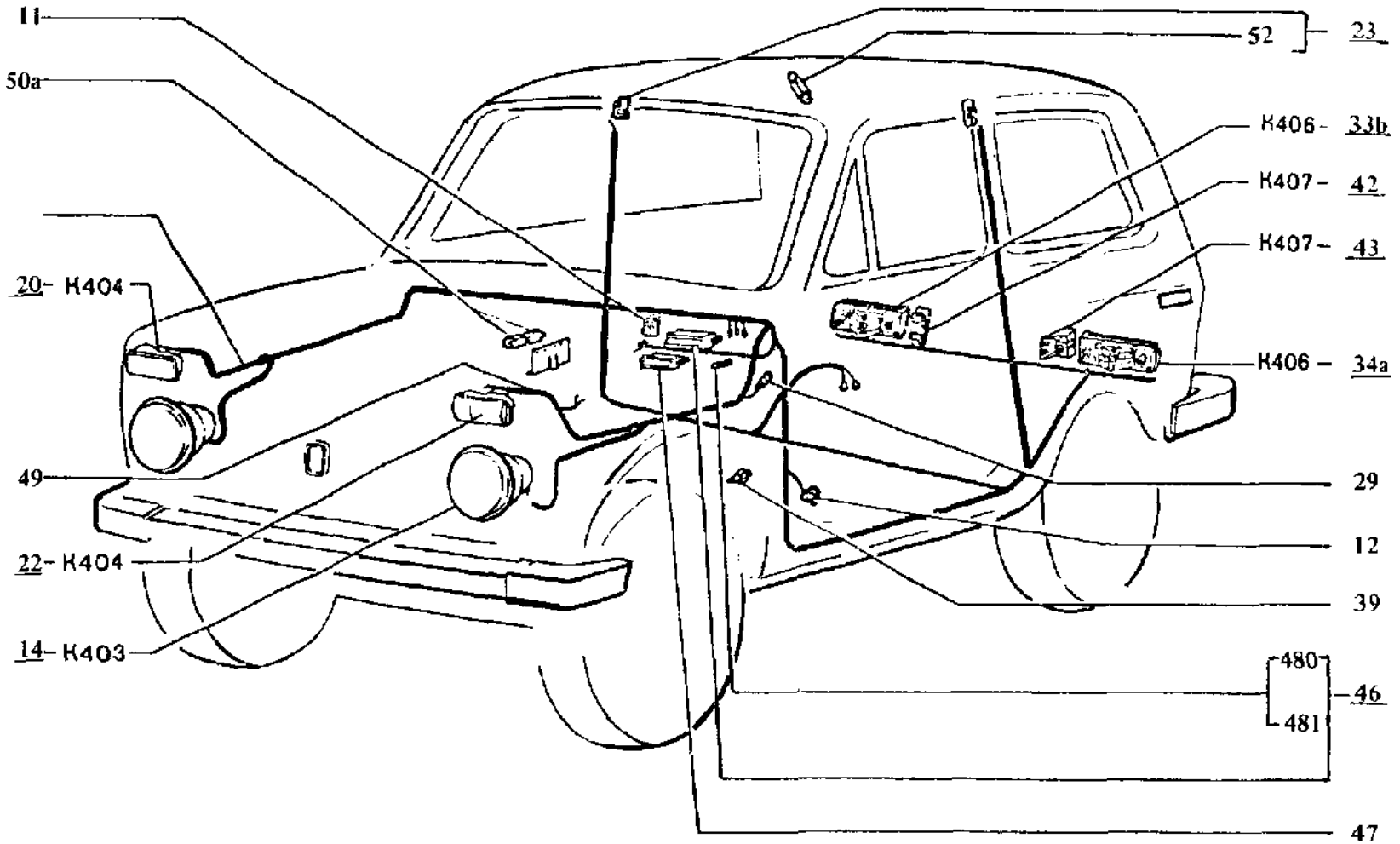

2121	A KÜLSŐ ÉS A BELSŐ VILÁGÍTÁS	K4. 01

Ábra-szám	Vállalati cikkszám	Gyári cikkszám	Megnevezés	Tipus/db.												
				összesen	2101	21011	21013	2102	2103	2105	21051	21053	2106	21061	2107	2121
10	5651. 71. 1600	2101-3709600	Hármas kapcsoló		1			1								
11	5653. 71. 1600	2103-3709600	Világításkapcsoló		1			1								
	5654. 71. 1600	21011-3709600	Világításkapcsoló			1	1		1				1	1		1
	5655. 71. 1600	2105-3709600	Világításkapcsoló	1												
12	5651. 61. 1300	2101-3710200	Ajtó kapcsoló		4	4	4	4	4				4	4		2
13	5651. 61. 1360	2101-3710208	Ajtókapcsoló tömítő alátét		4	4	4	4	4				4	4		2
14	5651. 62.0100	2101-3711010	Fényszóró teljes		2		2									2
	5654. 62.0100	21011-3711010	Fényszóró teljes		2	2	2	2								
15	5653.62.0100	2103-3711010	Tompított fényszóró jobb							1			1	1		
	5653.62.0101	2103-3711010-30	Tompított fényszóró jobb halogén							1			1	1		
16	5653.62.0160	2103-3711016	Reflektor jobb							1			1	1		
	5653.62.0161	2103-3711016-30	Reflektor jobb halogén							1			1	1		
17	5653. 62. 0220	2103-3711022	Reflektor bal						1				1	1		
	5653. 62.0221	2103-3711022-30	Reflektor bal halogén						1				1	1		
18.	5653. 62. 0280	2103-3711028	Tompított fényszóró bal						1				1	1		
	5653. 62. 0281	2103-3711028-30	Tompított fényszóró bal halogén						1				1	1		
19.	5654. 64.0100	21011-3712010	Villogó lámpa jobb			1	1									
	5651. 64.0100	21012-3712010	Villogó lámpa jobb		1			1								
20.	5653.64.0100	2103-3712010	Villogó lámpa jobb sárga						1				1	1		1
21	5654. 64.0110	21011-3712011	Vilogó lámpa bal			1	1									
	5651. 64.0110	21012-3712011	Villogó lámpa bal sárga		1			1								
22.	5653.64.0110	2103-3712011	Villogó lámpa bal						1				1	1		1
23	5651.64.2000	2101-3714000	Utastér lámpa		2	2	2	2								2
	5654. 64. 2000	21011-3714000	Utastér lámpa						2				2	2		
24	5653.64.4100	2103-3714010	Utastér lámpa						2				2	2		
25	5653.64.2150	2103-3714015	Utastér lámpa alátét						2				2	2		
26	5652. 64. 2200	2102-3714020	Csomagtér lámpa					1								
27	5652. 64. 4030	2102-3714030	Utastér lámpa alátét					2								
23	5651.64. 1300	2101-3714300	Kesztyűtartó lámpa		1	1	1	1	1				1	1		
29	5651.62.2020	2101-3715020	Szerelőlámpa aljzat	1												

Ábra-szám	Vállalati cikkszám	Gyári cikkszám	Megnevezés	Típus/db.												
				összesen	2101	21011	21013	2102	2103	2105	21051	21053	2106	21061	2107	2121
30	5653.64.2310	2103-3715310	Motortér lámpa	1												
31	5651.6 4.2350	2101-3715350	Csomagtér lámpa		1	1	1		1				1	1		
32	5651. 64.1100	2101-3716006	Tolatólámpa		1			1								
33	5651.64. 1000	2101-3716010	Hátsó lámpa jobb		1											
	5654.64. 1000	21011-3716010	Hátsó lámpa jobb			1	1									
33a	5652.64. 1000	2102-3716010-01	Hátsó lámpa					2								
33b	5653. 64.1000	2103-3716010	Hátsó lámpa jobb						1							
	5656.64. 1000	2106-3716010	Hátsó lámpa jobb										1	1		1
34	5651. 64. 1010	2101-3716011	Hátsó lámpa bal		1											
	5654.64. 1010	21011-3716011	Hátsó lámpa bal			1	1									
34a	5653.64. 1010	2103-3716011	Hátsó lámpa bal						1							
	5656.64.1010	2106-3716011	Hátsó lámpa bal										1	1		1
35	5651. 64.1800	2101-3716080	Hátsó lámpa alátét		2	2	2									
35a	5652.64. 1800	2102-3716080-01	Hátsó lámpa alátét					2								
36	5651.64.4300	2101-3716300	Prizma		2											
37	5651.64.4610	2101-3716610	Tolatólámpa		1			1								
37a	5654. 64.4610	21011-3716610	Tolatólámpa			1	1									
37b	5653. 64.4610	2103-3716610	Tolatólámpa						1							
38	5654.64.4280	21011-3716628	Tolatólámpa alátét			1	1									
	5653.64.4280	2103-3716628	Tolatólámpa alátét						1							
39	5653. 64. 3630	2103-3716630	Tolatólámpa kapcsoló		1			1								
	5654. 64. 3630	21011-3716630	Tolatólámpa kapcsoló			1	1		1				1	1		1
40	5651.64.4000	2101-3717000	Rendszámlámpa		1	1	1		1							
41	5652. 64. 4000	2102-3717000-02	Rendszámlámpa					1								
42	5656.64.4010	2106-3717010	Rendszámlámpa jobb										1	1		1
43	5656.64.4110	2106-3717011	Rendszámlámpa bal										1	1		1
44	5651.64.4380	2101-3717018	Rendszámlámpa alátét		1	1	1		1							
	5656. 64. 4380	2106-3717018	Rendszámlámpa alátét										2	2		2
45	5652.64, 1200	2102-3717120	Rendszámlámpa alátét					1								
46	5651.64.0200	2101-3722000	Biztosíték doboz	1												

Abra-szám	Vállalati cikkszám	Gyári cikkszám	Megnevezés	Típus/db.												
				összesen	2001	21011	21013	2102	2103	2105	21051	21053	2106	21061	2107	2121
47	5656.64. 2100	2106-3722100	Kiegészítő biztosítékdoboz										1	1		1
48	5651.61. 2000	2101-3724020	Gumiház kábellel jobb		1			1								
	5654.61. 2000	21012-3724020	Gumíház kábellel jobb			1	1									
	5653.61. 2000	2103-3724020	Gumiház kábellel jobb						1							
	5656.61. 2000	2106-3724020	Gumíház kábellel jobb										1	1		
	5657.61. 2000	2121-3724020-01	Gumíház kábellel jobb													1
49	5651.61. 2010	2101-3724021	Gumiház kábellel bal		1			1								
	5654.62. 2010	21012-3724021	Gumiház kábellel bal			1	1									
	5653.61. 2010	2103-3724021	Gumiház kábellel bal						1							
	5656.61. 2010	2106-3724021	Gumiház kábellel bal										1	1		
49	5657.61. 2010	2121-3724021-01	Gumiház kábellel bal													1
50	5653.61. 2500	2103-3726450	Fényszórórelé PC 527			1	1		1				1	1		
50a	5657.60.2200	2121-3747210	Fényszórórelé													1
51	5651.66. 7790	10857790	Izzó 5 W	1												
52	5651.66. 3090	10863090	Szofita izzó 5 W		2	2	2	3	2				2	2		2
53	5651.66. 2390	14142390	Izzó 4 W		2	2	2	1	2				2	2		
840	5651.99. 7190	10858090	Biztosíték 8 A		9	9	9	9	9				13	13		9
841	5651.99. 7200	11048990	Biztosíték 16 A		1	1	1	1	1				3	3		3

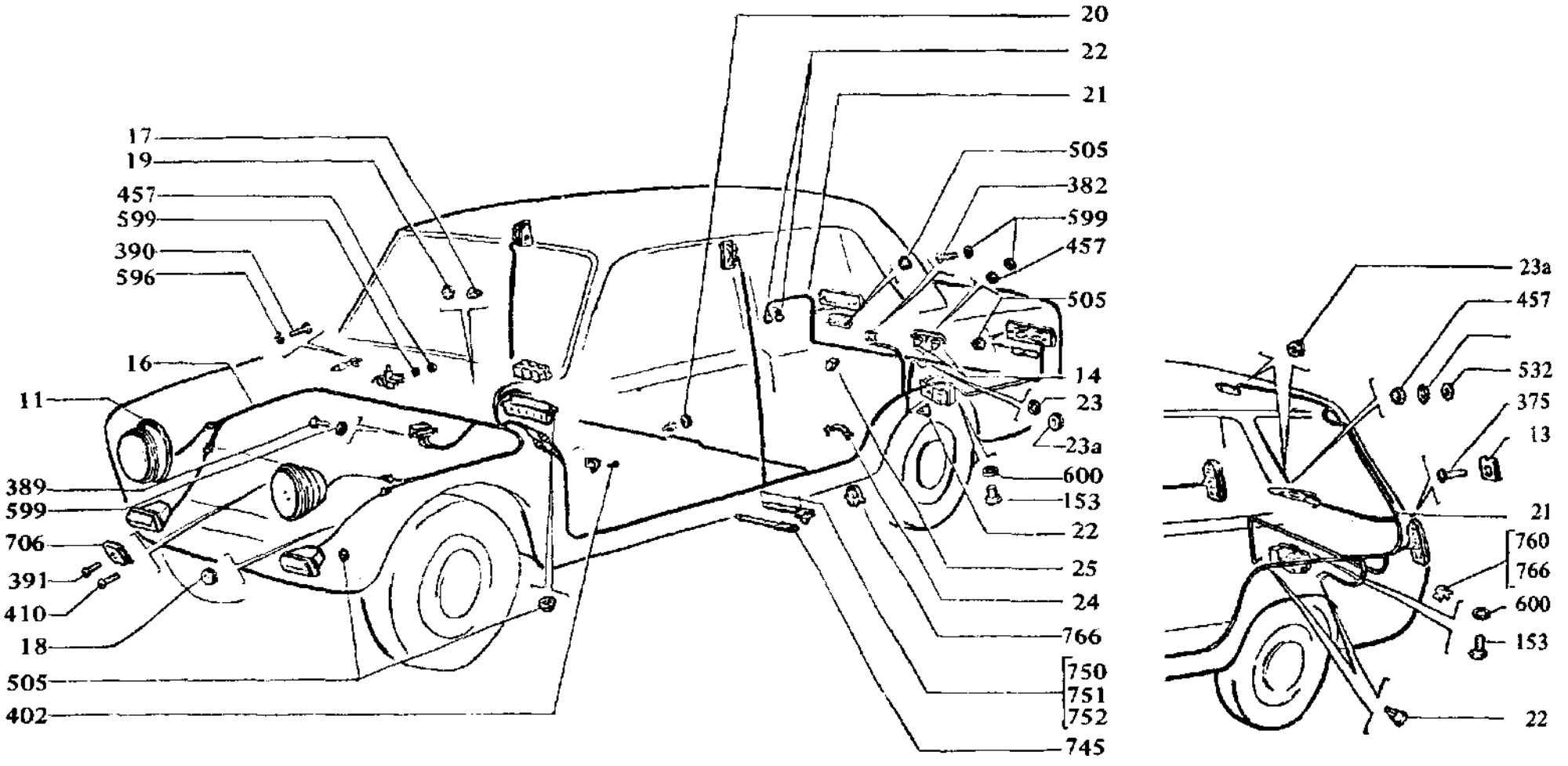

2101 21011 2102 21013	A KÜLSŐ ÉS A BELSŐ VILÁGÍTÁS	K4.02

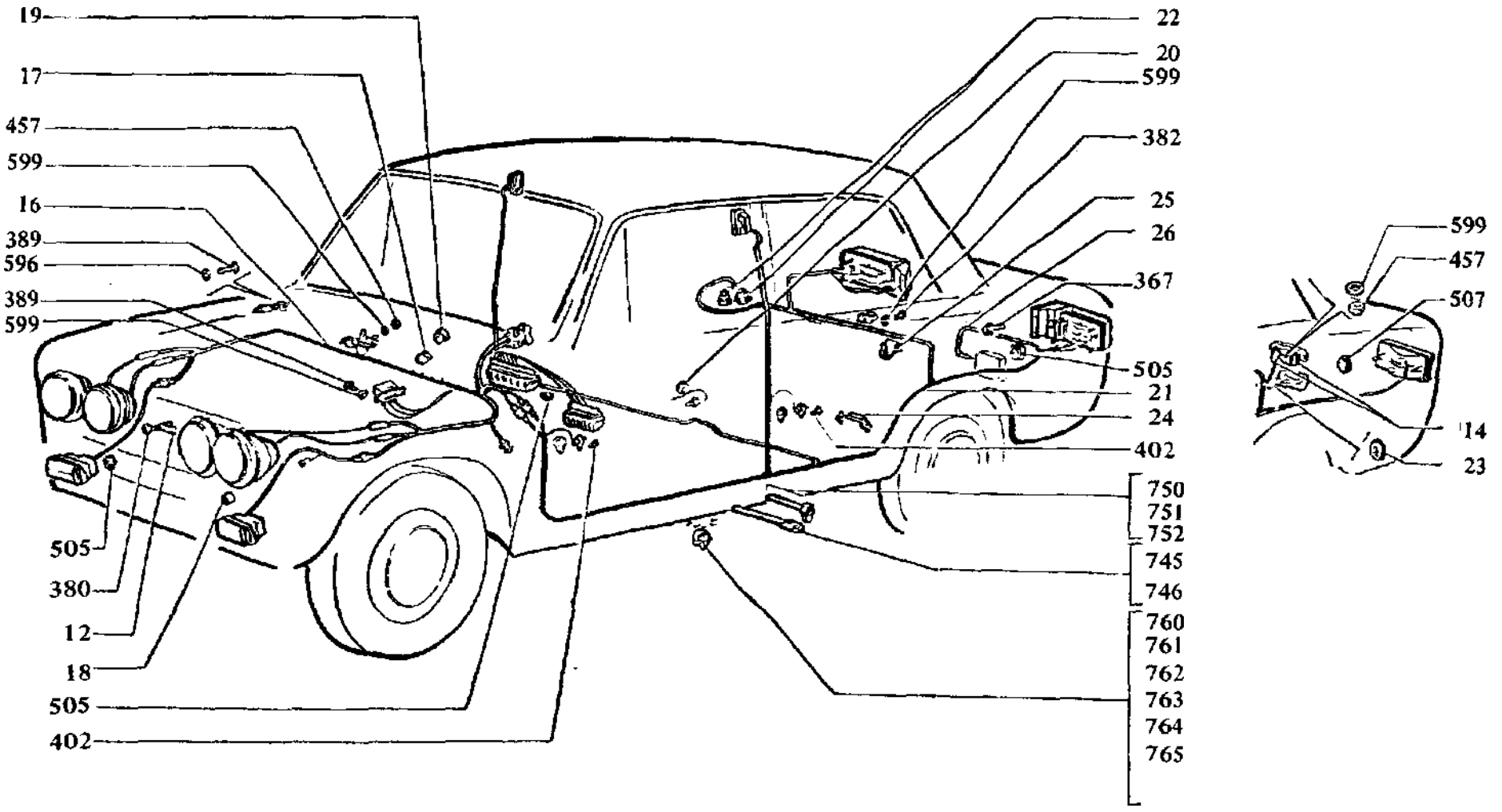

2103 2106 21061	A KÜLSŐ ÉS A BELSŐ VILÁGÍTÁS	K4. 02

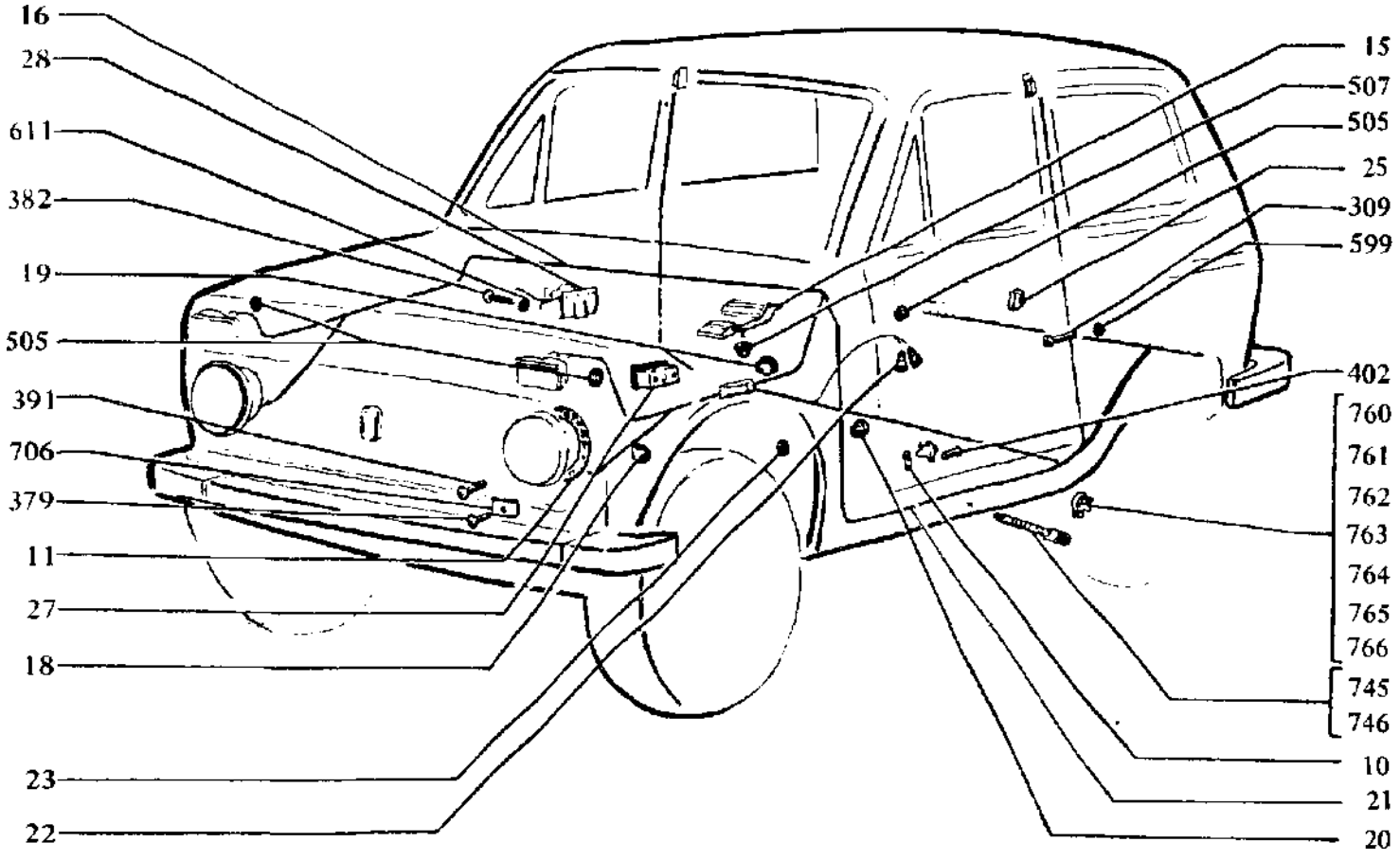

2121	A KÜLSŐ ÉS A BELSŐ VILÁGÍTÁS	K4. 02

Ábra-szám	Vállalati cikkszám	Gyári cikkszám	Megnevezés	Típus/db.												
				összesen	2101	21011	21013	2102	2103	2105	21051	21053	2106	21061	2107	2121
10	5651. 61.2050	2101-3710205	Ajtókapcsoló alátét													2
11	5651.62.0820	2101-3711310-10	Fényszóró alátét		2	2	2	2								2
12	5653.62.3370	2103-3711337	Lemezanya						8				8	8		
13	5652. 62. 2220	2102-3716220	Rugós lemezanya					2								
14	5651. 64.2300	2101-3717230	Védősapka		2	2	2		2							
15	5651. 64.2390	2101-3722390	Tartókar													2
16	5651.60.4080	2101-3724008-01	Első kábelköteg		1			1								
	5651. 60.4081	2101-3724008-02	Első kábelköteg		1			1								
	5651. 60.4082	2101-3724008-03	Első kábelköteg		1			1								
	5654. 60.4080	21011-3724008-30	Első kábelköteg			1	1									
	5653. 60. 4080	2103-3724008-70	Első kábelköteg						1							
	5656. 60. 4080	2106-3724008-20	Első kábelköteg										1	1		
	5657.60.4080	2121-3724008-30	Első kábelköteg													1
17	5651. 61. 1160	2101-3724116	Gumigyűrű		1	1	1	1	1				1	1		
18	5651. 61. 1180	2101-3724118	Gumigyűrű	2												
19	5653. 61. 1280	2103-3724128	Gumigyűrű Ø 40		1	1	1	1								1
	5651.61. 1281	2103-3724128-10	Gumigyűrű Ø 45						1				1	1		
20	5653. 65. 1970	2103-3724197	Gumigyűrű	1												
21	5651. 60.4210	2101-3724210-02	Hátsó kábelköteg		1											
	5654.60.4210	21011-3724210	Hátsó kábelköteg			1	1									
	5652.60.4210	2101-3724210-01	Hátsó kábelköteg					1								
	5653.60.4210	2103-3724210	Hátsó kábelköteg						1							
	5656. 60. 4210	2106-3724210-10	Hátsó kábelköteg										1	1		
	5657. 60.4210	2121-3724210	Hátsó kábelköteg													1
22	5651.60.3120	2101-3724312	Védősapka		3	3	3	2	2				2	2		2
23	5651.61.3170	2101-3724317	Gumigyűrű			1	1		1							2
23a	5652.61.3170	2102-3724317	Gumigyűrű		1			2								
24	5651.60.3200	2101-3724320	Vezeték rögzítő pánt		1	1	1		1							
25	5651.60.4220	2101-3724322	Vezeték rögzítő lemez		6	6	6	2	6				6	6		7
26	5651.60.4560	2101-3724565	Hátsó ködlámpa vezeték										1	1		

Ábra-szám.	Vállalati cikkszám	Gyári cikkszám	Megnevezés	Típus/db.												
				összesen	2101	21011	21013	2102	2103	2105	21051	21053	2106	21061	2107	2121
27	5657. 60. 0800	2121-3726080	Villogó tartólemez													2
28	5657.60. 1210	2121-3747121	Relé tartólemez													1
153	5651. 99.0380	10902021	Csavar M 6x12		2			2								
309	5651. 99.2100	13273901	Hengeresfejű csavar M 5x10													6
367	5651. 99.2410	15186101	Peremes lemezcsavar M 4,9x12										4	4		
375	5651. 99.2440	17667801	Hengeres fejű lemezcsavar M 3,6x60					2								
379	5651.99.2490	17669101	Hengeres fejű lemezcsavar M 3,6x12,7													2
380	5651.99.2500	17669201	Hengeres fejű lemezcsavar M 3,6x15,9						12				12	12		
382	5651.99.2520	17669901	Hengeres fejű lemezcsavar M 4,3x6,4		1	1	1		1				1	1		9
389	5651.99.2590	17671001	Hengeres fejű lemezcsavar M 4,9x9,5		2	2	2	2	2				5	5		
390	5651. 99.2600	17671101	Hengeres fejű lemezcsavar M 4,9x12,7		1	1	1	1								
391	5651.99.2610	17671301	Hengeres fejű lemezcsavar M 4,9x19,0		6	6	6	6								6
402	5651. 99. 3030	17678701	Lencsefejű lemezcsavar M 3,6x9,5		4	4	4	4					4	4		2
410	5651.99.3110	17679701	Lencsefejű lemezcsavar M 4,3x 15,9		2	2	2	2								
457	5651.99.3410	15896411	Anya M 5		2	2	2	3	2				1	1		
505	5651.99.4030	13831801	Fogazott anya M 5		12	12	12	6	6				16	16		19
507	5651.99.4050	13832101	Fogazott anya M 6						4							8
532	5651.99.4200	12638101	Laposalátét 5x14					2								
596	5651.99.4580	12599171	Belső fogazású biztosító alátét 5x12		1	1	1	1	1				1	1		
599	5651. 99.4610	12605270	Belső fogazású biztosító alátét 5x9,4		5	5	5	5	5				6	6		4
600	5651.99.5010	12605371	Belső fogazású biztosító alátét 6x11,3		2	2	2	2								
611	5651.99.5060	10615471	Külső fogazású biztosító alátét 6x12													8
706	5651.99.6030	14189776	Lemezcsavar anya		6	6	6	6								6
745	5651.99.6210	14567680	Szalagkengyel 84,5		1	1	1	1	1				2	2		1
746	5651.99.6220	14567780	Szalagkengyel 126,5						3				4	4		1
750	5651.99.6230	14567880	Rögzített szalagkengyel 48		7	7	7	15	17				12	12		
751	5651.99.6240	14567980	Rögzített szalagkengyel 75,5		19	19	19	18	23				4	4		
752	5651. 99.6250	14568080	Rögzített szalagkengyel 93		2	2	2	2	3							
760	5651.99.6270	14569480	Vezeték rögzítő bilincs Ø 10					4					4	4		4
761	5651.99.6280	14569680	Vezeték rögzítő bilincs Ø 12										10	10		1

Ábra-szám	Vállalati cikkszám	Gyári cikkszám	Megnevezés	Típus/db.												
				összesen	2101	21011	21013	2102	2103	2105	21051	21053	2106	21061	2107	2121
762	5651.99.6290	14569880	Vezeték rögzítő bilincs Ø 14										3	3		4
763	5651.99. 6300	14569980	Vezeték rögzítő bilincs Ø 16										2	2		5
764	5651.99.6310	14570080	Vezeték rögzítő bilincs Ø 18										3	3		1
765	5651.99.6320	14570180	Vezeték rögzítő bilincs Ø 20										3	3		1
766	5651.99.6330	14570280	Vezeték rögzítő bilincs Ø 24										3	3		3

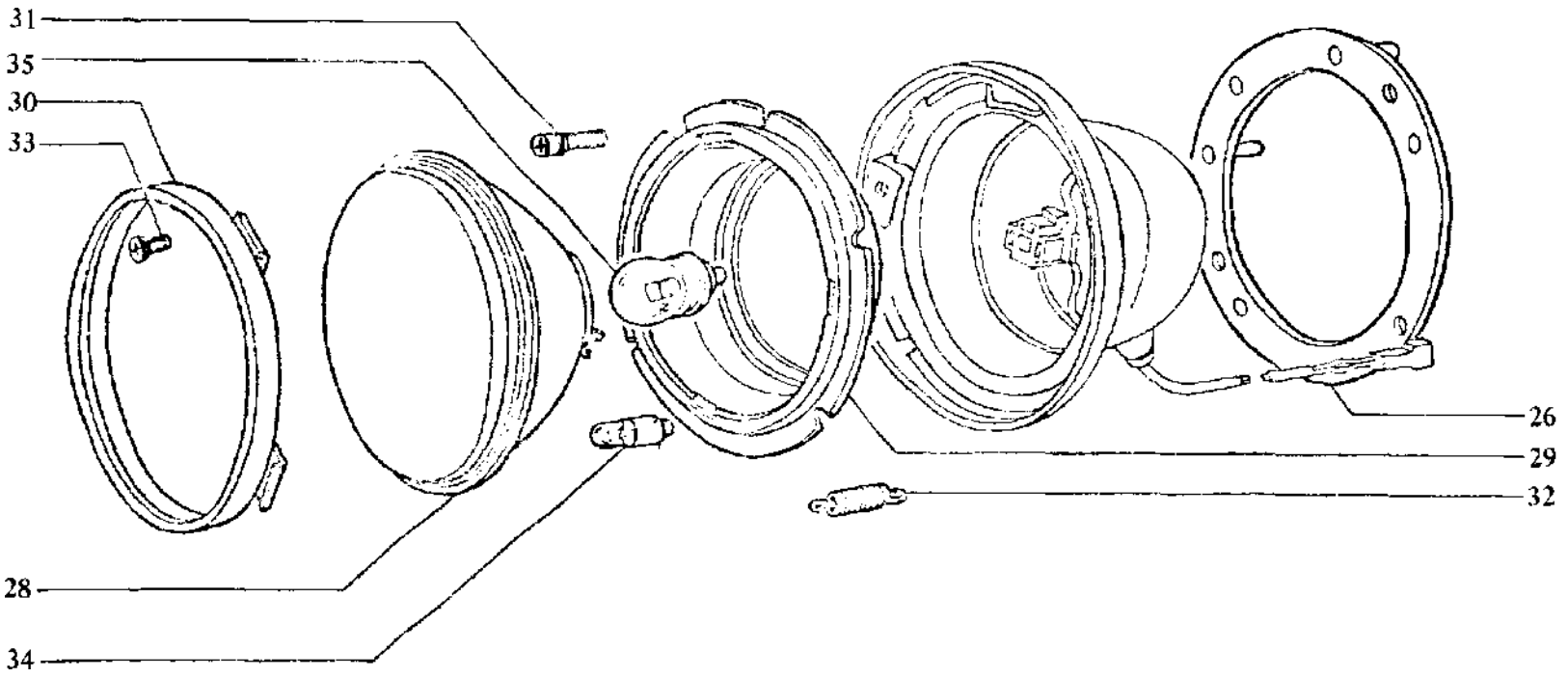

2101 21013 21011 2102 2121	A FÉNYSZÓRÓK	K4. 03

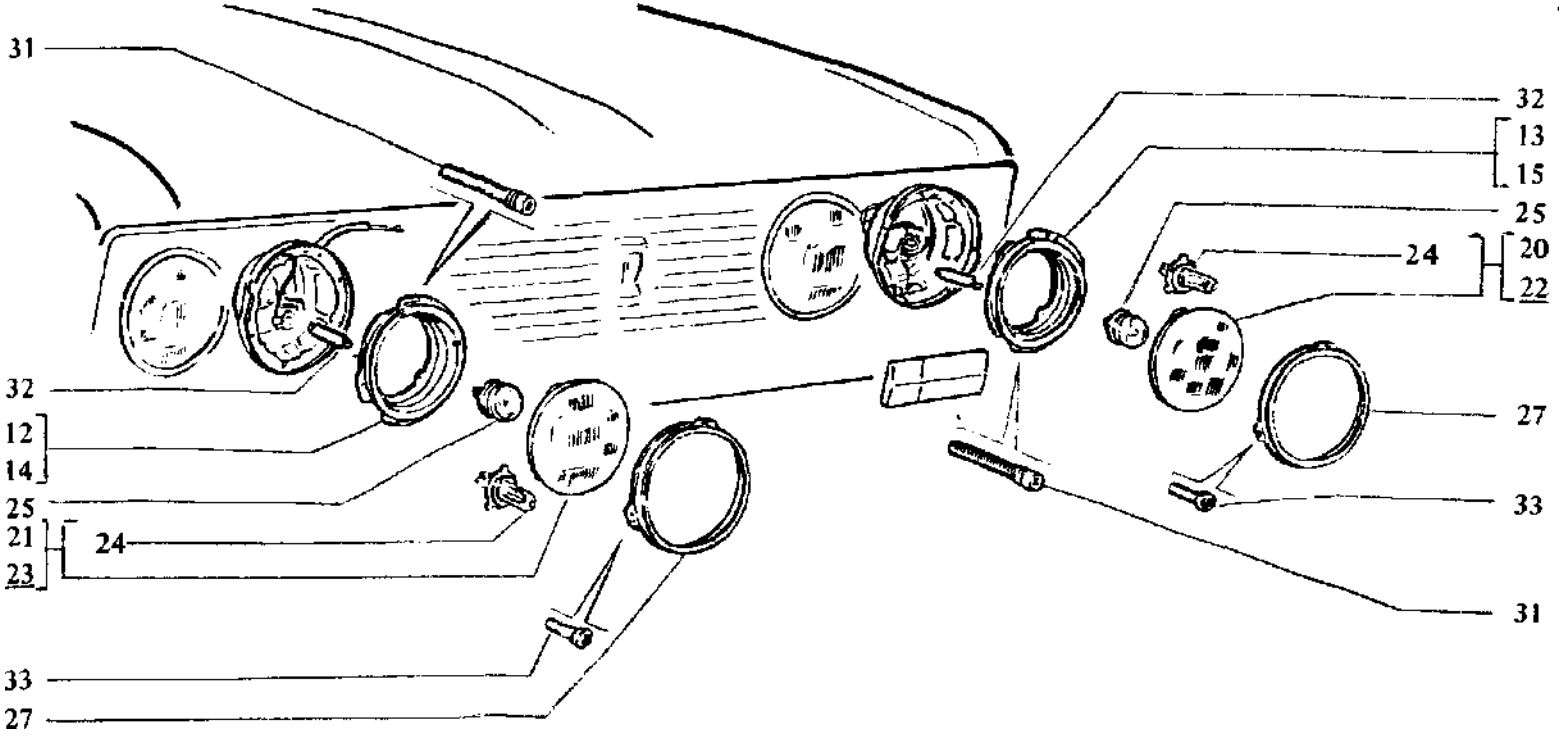

2103 2106 21061	A FÉNYSZÓRÓK	K4.03

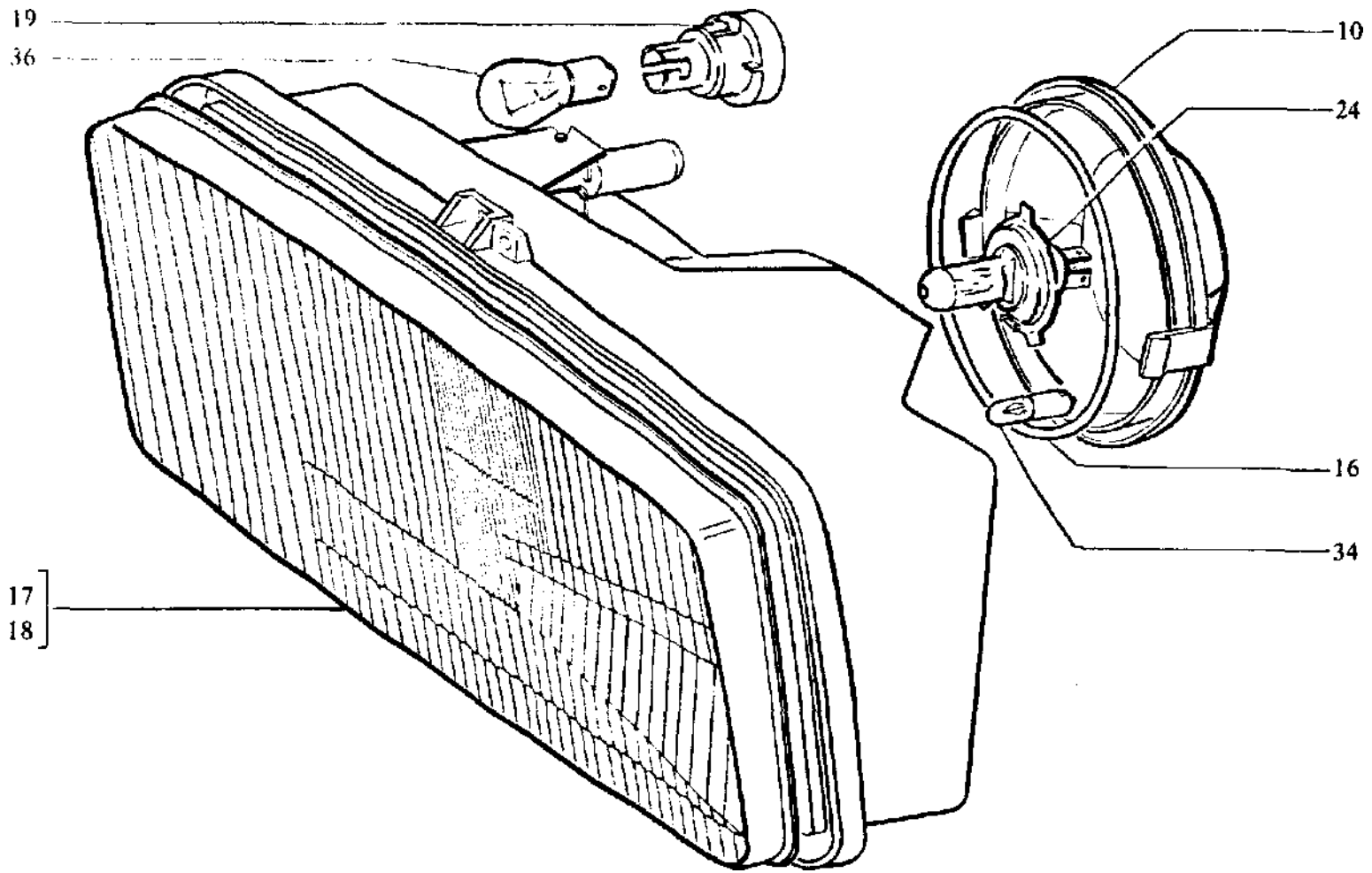

2105 21051 21053 2107	A FÉNYSZÓRÓK	K4.03

Ábra-szám	Vállalati cikkszám	Gyári cikkszám	Megnevezés	Típus/db.												
				összesen:	2101	21011	21013	2102	2103	2105	21051	21053	2106	21061	2107	2121
10	5655.62. 1020	2105-3711020	Fényszóró fedél							2	2	2			2	
	5655.62. 1021	2105-3711020-10	Fényszóró fedél							2	2	2			2	
12	5653.62. 1210	2103-3711021	Belső keret jobb						1				1	1		
13	5653.62.0240	2103-3711024	Külső keret bal						1				1	1		
14	5653. 62. 0250	2103-3711025	Belső keret bal						1				1	1		
15	5653. 62. 0260	2103-3711026	Külső keret jobb						1				1	1		
16	5655.62 1040	2105-3711040	Gumigyűrű							2	2	2			2	
	5655.62. 1041	2105-3711040-10	Gumigyűrű							2	2	2			2	
17	5655. 62. 0700	2105-3711070	Fényszóró üveg jobb							1	1	1			1	
	5655.62.0701	2105-3711070-10	Fényszóró üveg jobb							1	1	1			1	
18	5655.62.0710	2105-3711071	Fényszóró üveg bal							1	1	1			1	
	5655.62.0711	2105-3711071-10	Fényszóró üveg bal							1	1	1			1	
19	5655.62. 1330	2105-3711133	Izzó foglalat							2	2	2			2	
	5655.62. 1331	2105-3711133-10	Izzó foglalat							2	2	2			2	
20	5653. 62. 0990	2103-3711199	Reflektor betét						2				2	2		
21	5653.62. 1200	2103-3711200	Tompított fényszóróbetét						2				2	2		
22	5653.62. 1260	2103-3711206	Halogén reflektor betét						2				2	2		
23	5653.62. 1050	2103-3711215-20	Halogén tompított betét						2				2	2		
24	5653.62. 1070	2103-3711207	Halogén izzó 60/55 W						2	2	2	2	2	2	2	
25	5653.62. 1170	2103-3711217	Halogén izzó 60 W						2				2	2		
26	5651.62.0820	2101-3711310-01	Tömítőgyűrű		2	2	2	2								2
27	5653.62. 3200	2103-3711320	Dísz keret						4				4	4		
28	5651.62.0200	21011-371510	Fényszóró betét													2
	5654. 62. 0200	2101-3711510	Fényszóró betét		2	2	2	2								2
29	5651.62.3300	2101-3711530	Fényszóró keret		2	2	2	2								2
30	5651.62.3320	2101-3711532	Fényszóró díszkeret		2	2	2				2					2
31	5651.62.3340	2101-3711534	Fényszóró állító csavar		4	4	4	4	8				8	8		4
32	5651.62.3360	2101-3711536	Belső fényszóró keret feszítő rugó		2	2	2	2	4				4	4		2
33	5651.62.3380	2101-3711538	Csavar		6	6	6	6	12				12	12		6
34	5651.66.2390	14142390	Izzó 4 W		2	2	2	2		2	2	2			2	2

Ábra-szám	Vállalati cikkszám	Gyári cikkszám	Megnevezés	Típus/db.												
				összesen	2101	21011	21013	2102	2103	2105	21051	21053	2106	21061	2107	2121
35	5651. 66. 7590	14147590	Izzó 45/40 W		2	2	2	2	4				4	4		2
36	5651.66.8190	14148190	Izzó 21 W							2	2	2			2	

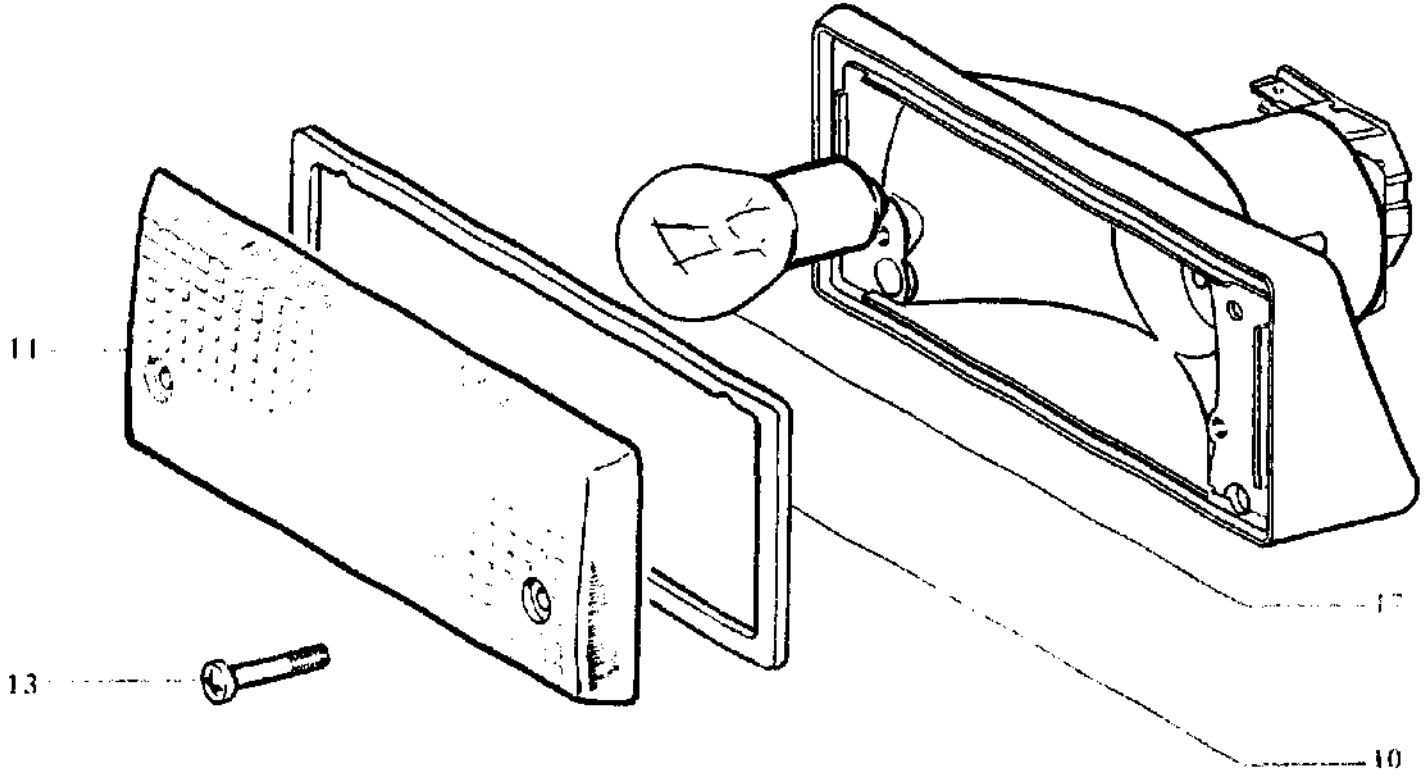

2101 2102	AZ IRÁNYJELZŐ LÁMPA	**K1.04**

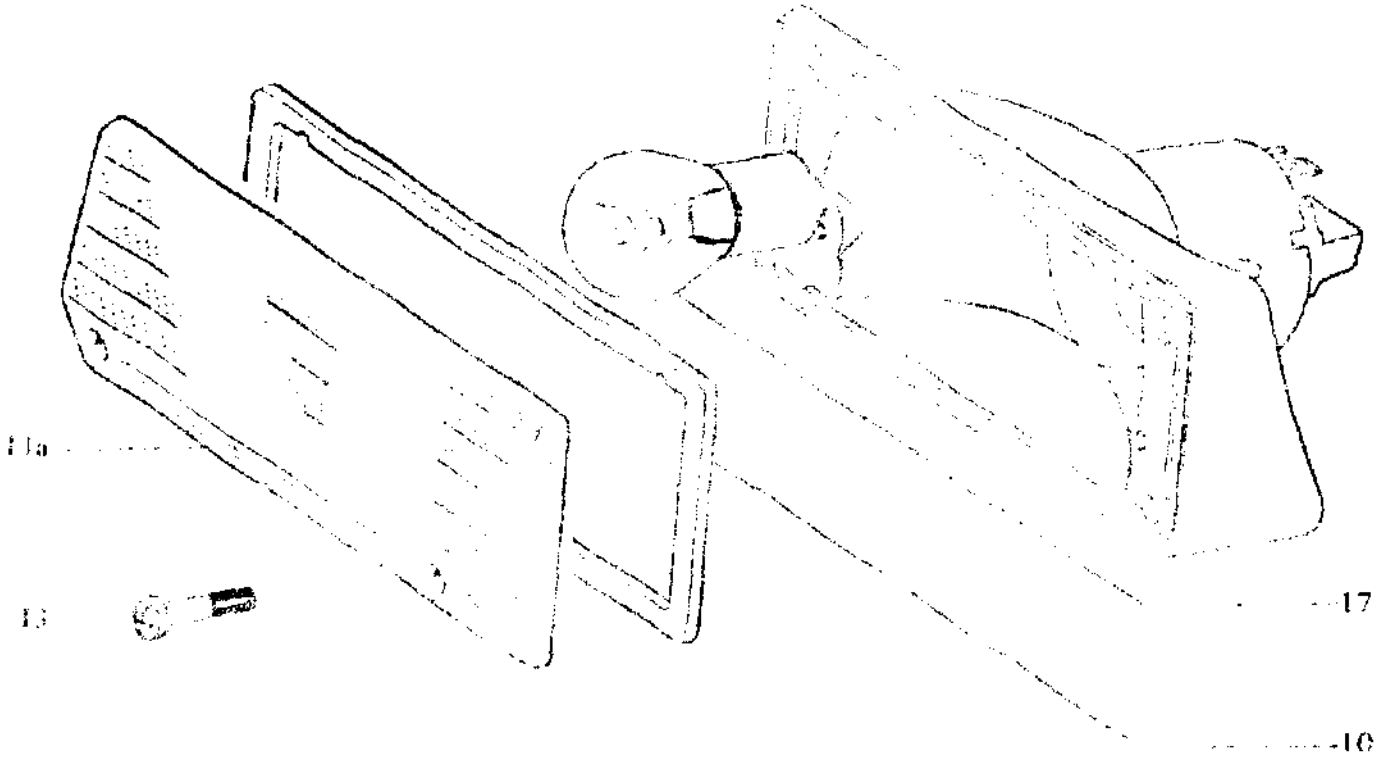

21011 21013	IRÁNYJELZŐ LÁMPA	K 1.04

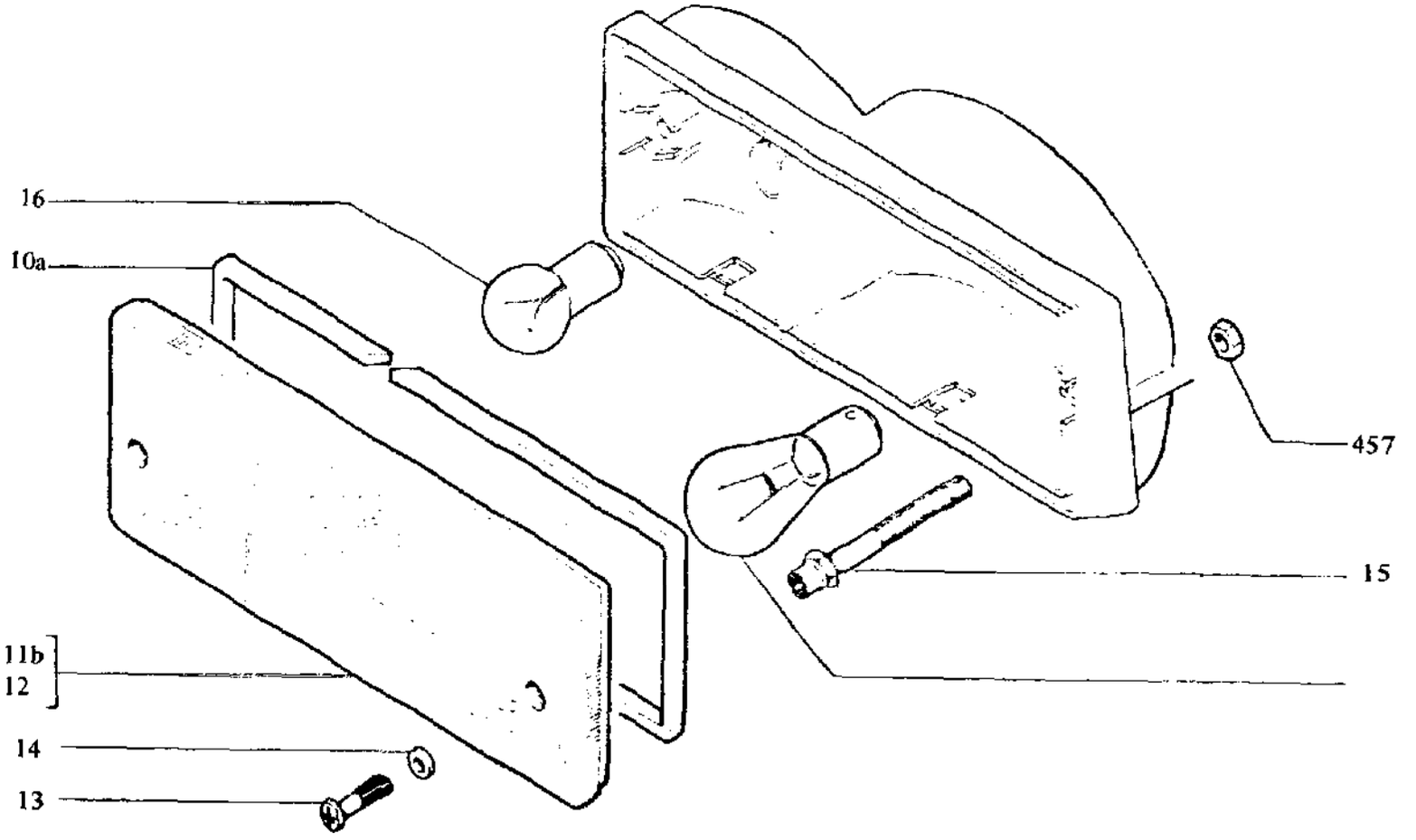

2103 21061 2106 2121	AZ IRÁNYJELZÖ LÁMPA	K4. 04

Ábra-szám.	Vállalati cikkszám	Gyári cikkszám	Megnevezés	Típus/db.												
				összesen	2101	21011	21013	2102	2103	2105	21051	21053	2106	21061	2107	2121
10	5651. 64. 0650	2101-3712065	Tömítő alátét		2	2	2	2								
10a	5653. 64. 0650	2103-3712065	Tömítő alátét						2				2	2		2
11	5654. 64.0700	21011-3712070	Irányjelző búra			2	2									
11a	5651. 64.0700	21012-3712070	Irányjelző sárga		2			2								
11b	5653. 64. 0700	2103-3712070	Irányjelző jobb						1				1	1		1
12	5653. 64.0710	2103-3712071	Irányjelző bal						1				1	1		1
13	5651.64.0780	2101-3712078	Csavar		4	4	4	4								
	5653. 64. 0780	2103-3712078	Csavar						4				4	4		4
14	5653. 64. 0790	2103-3712079	Tömítő alátét						4				4	4		4
15	5653.64.0900	2103-3712090-01	Csavar						4				4	4		4
16	5651. 66. 7790	10857790	Izzó 5 W						2				2	2		2
17	5651. 66.8190	14148190	Izzó 21 W		2	2	2	2	2				2	2		2
457	5651.99.3410	15896411	Anya M 5						4				4	4		4

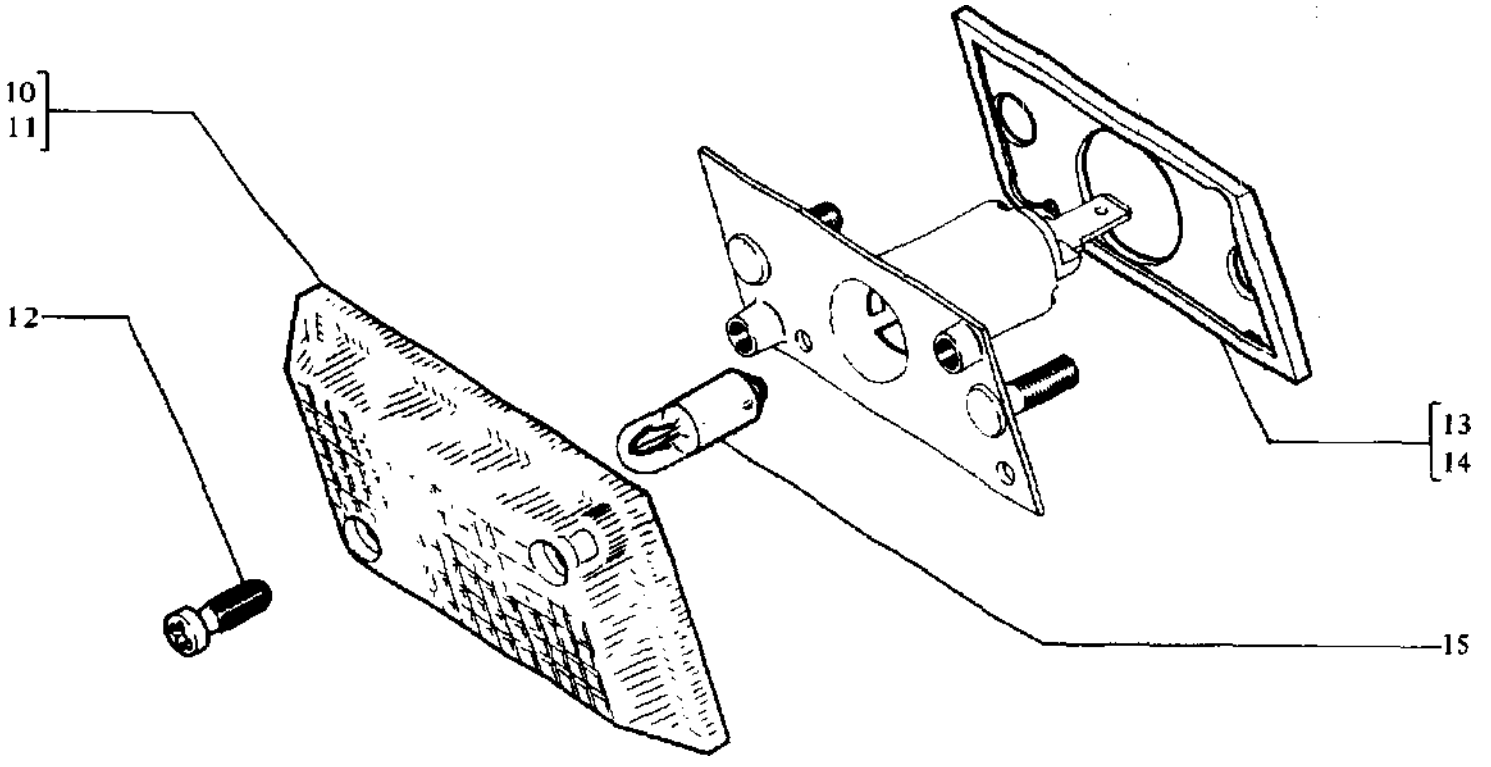

2103	AZ IRANYJELZÖ LÁMPA	K4. 05

Ábra-szám	Vállalati cikkszám	Gyári cikkszám	Megnevezés	Típus/db.												
				összesen	2101	21011	21013	2102	2103	2105	21051	21053	2106	21061	2107	2121
10	5653. 65. 1140	2103-3726014	Irányjelző búra jobb						1							
11	5653.65. 1150	2103-3726015	Irányjelző búra bal						1							
12	5653.65. 1170	2103-3726017	Csavar						4							
13	5653.65. 1280	2103-3726028	Gumialátét jobb						1							
14	5653.65. 1290	2103-3726029	Gumialátét bal						1							
15	5651.66.2390	14142390	Izzó 4 W						2							

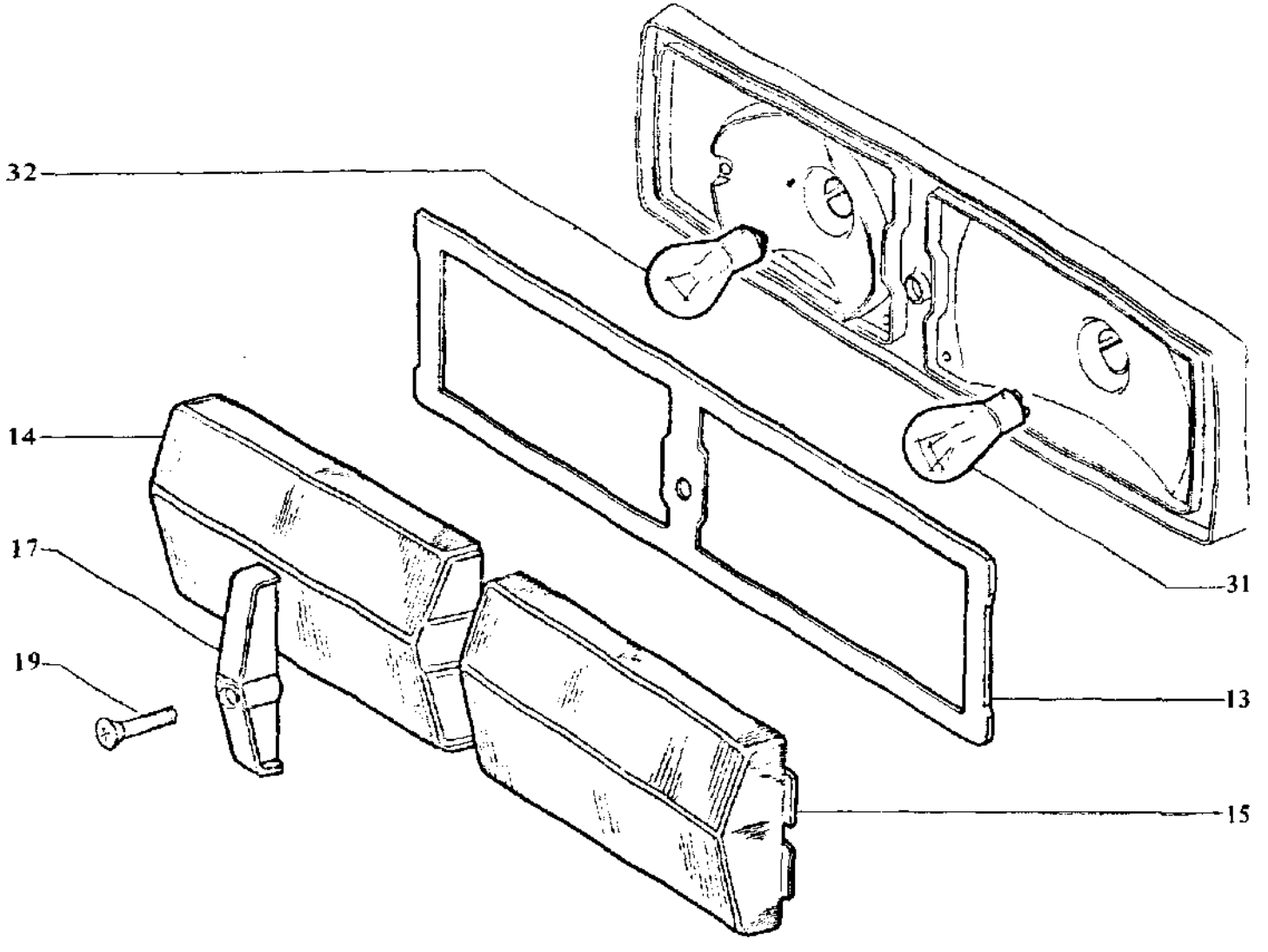

2101	A HÁTSÓ LÁMPA	K4. 06

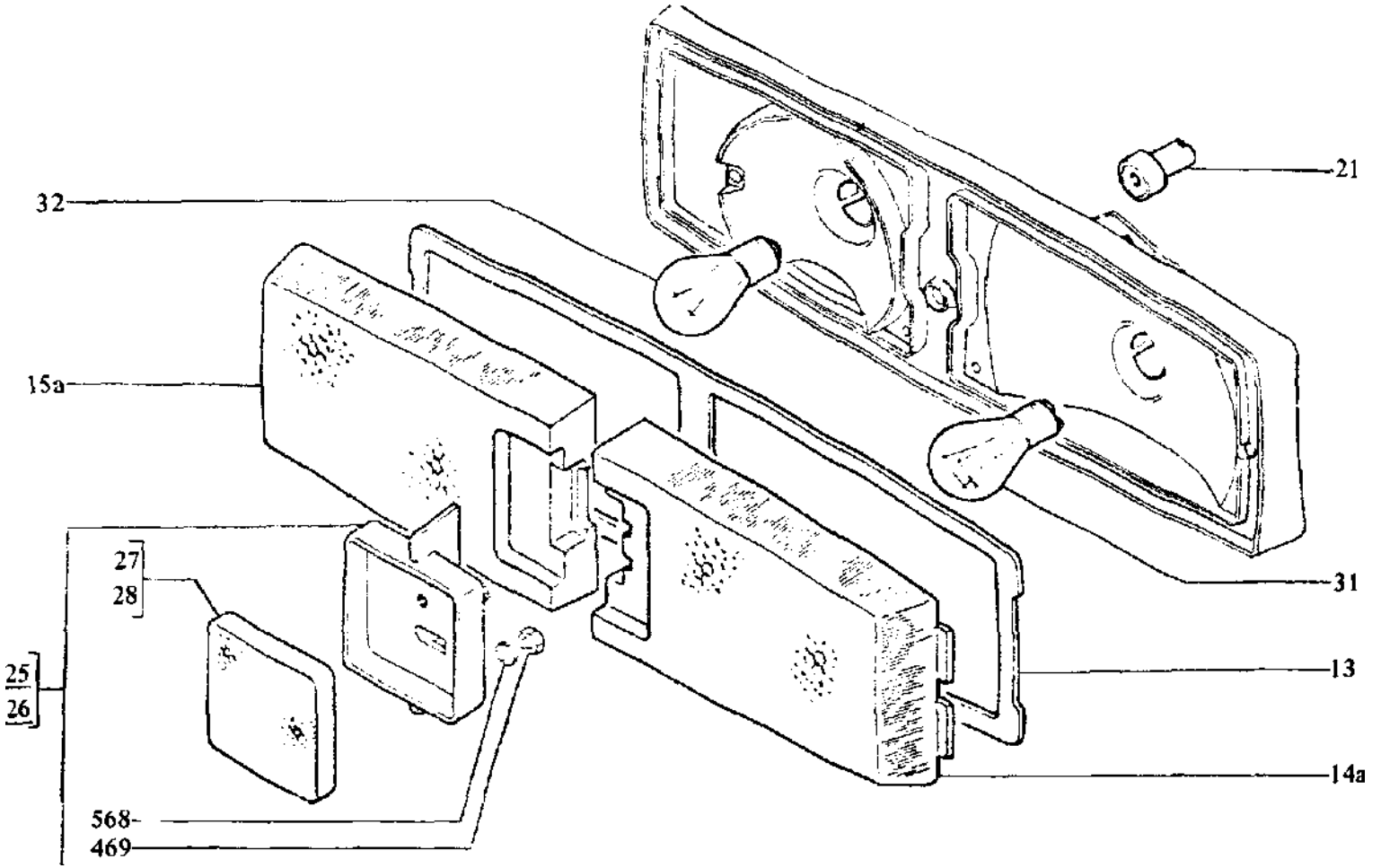

21011 21013	A HÁTSÓ LÁMPA	K 4. 06

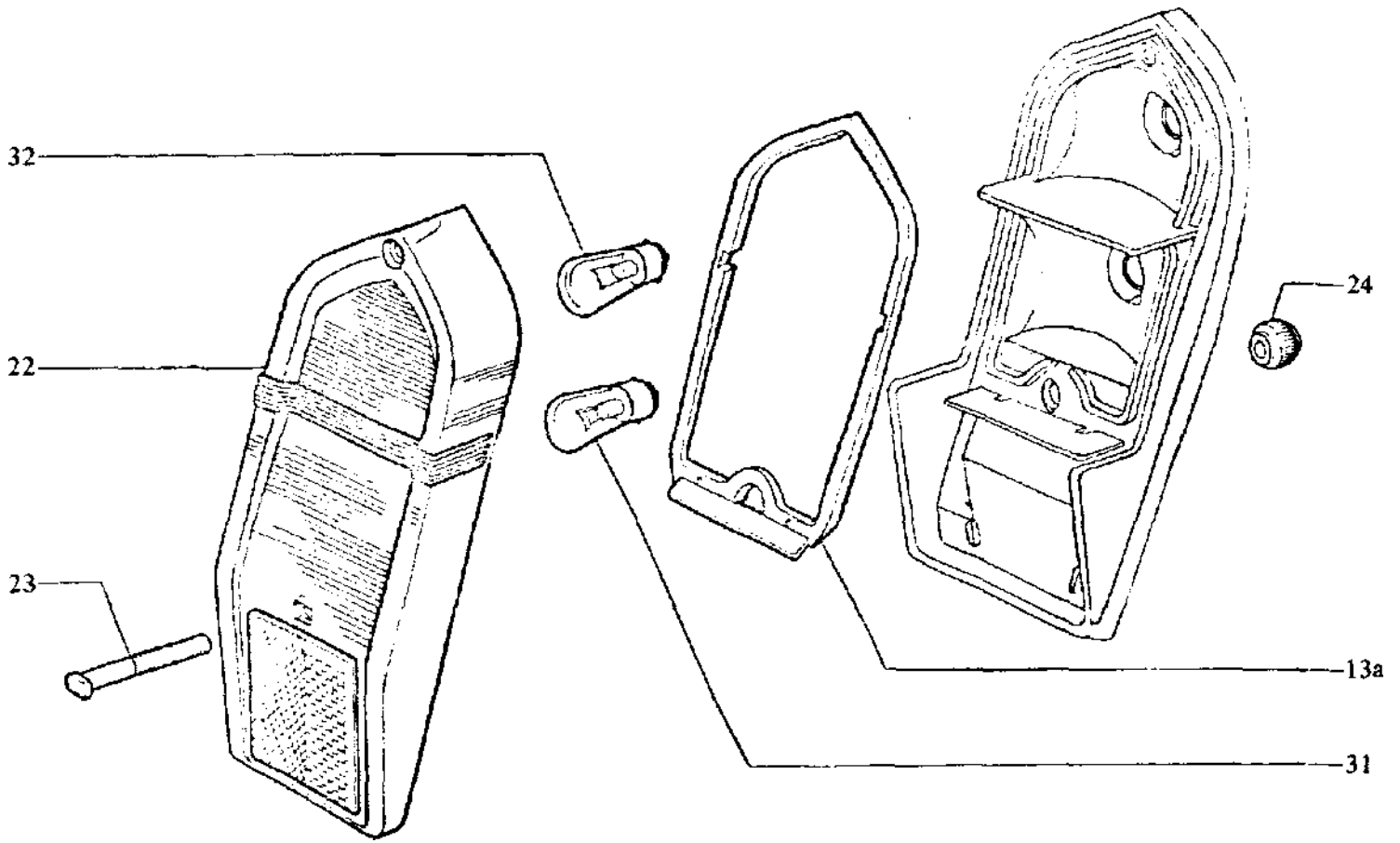

2102	A HÁTSÓ LÁMPA	K4. 06

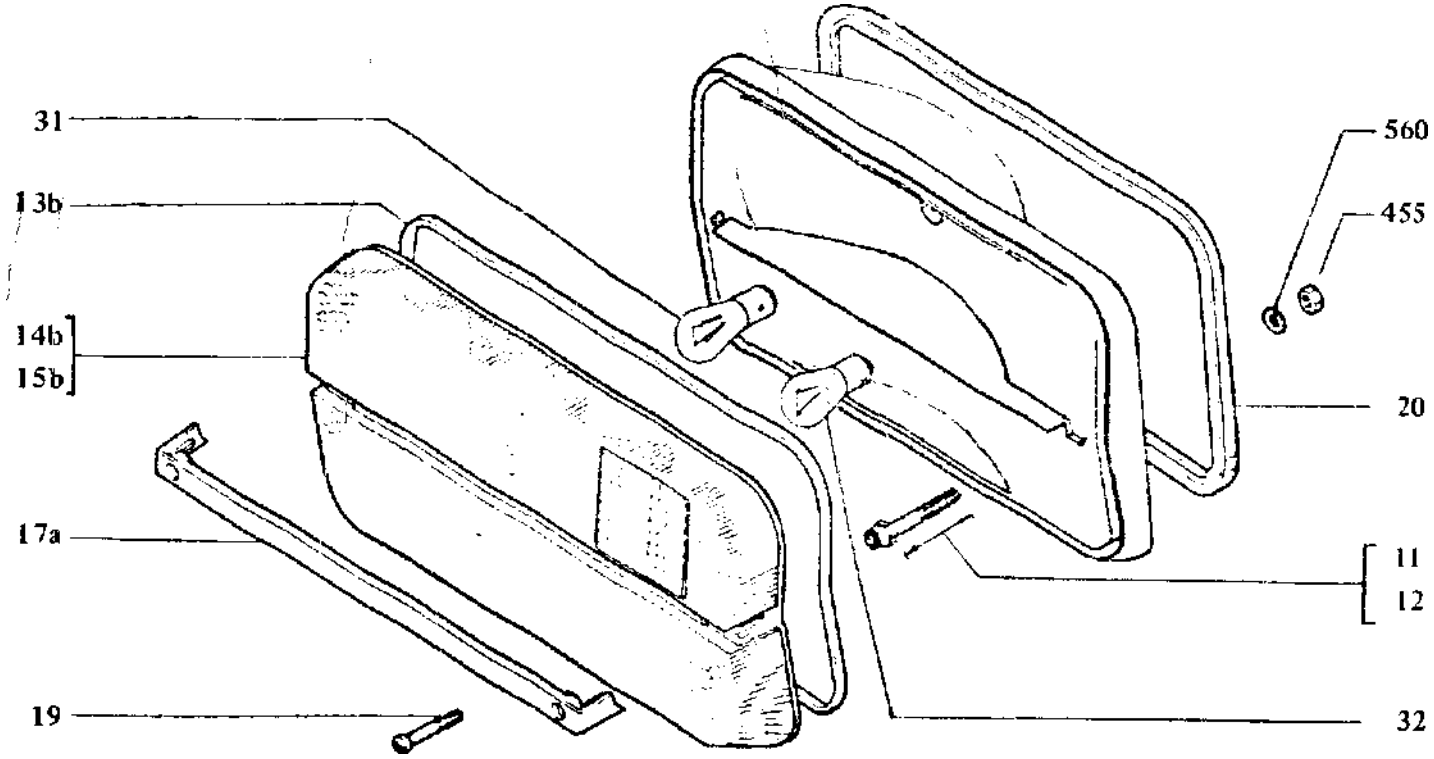

2103	A HATSÓ LÁMPA		K4. 06

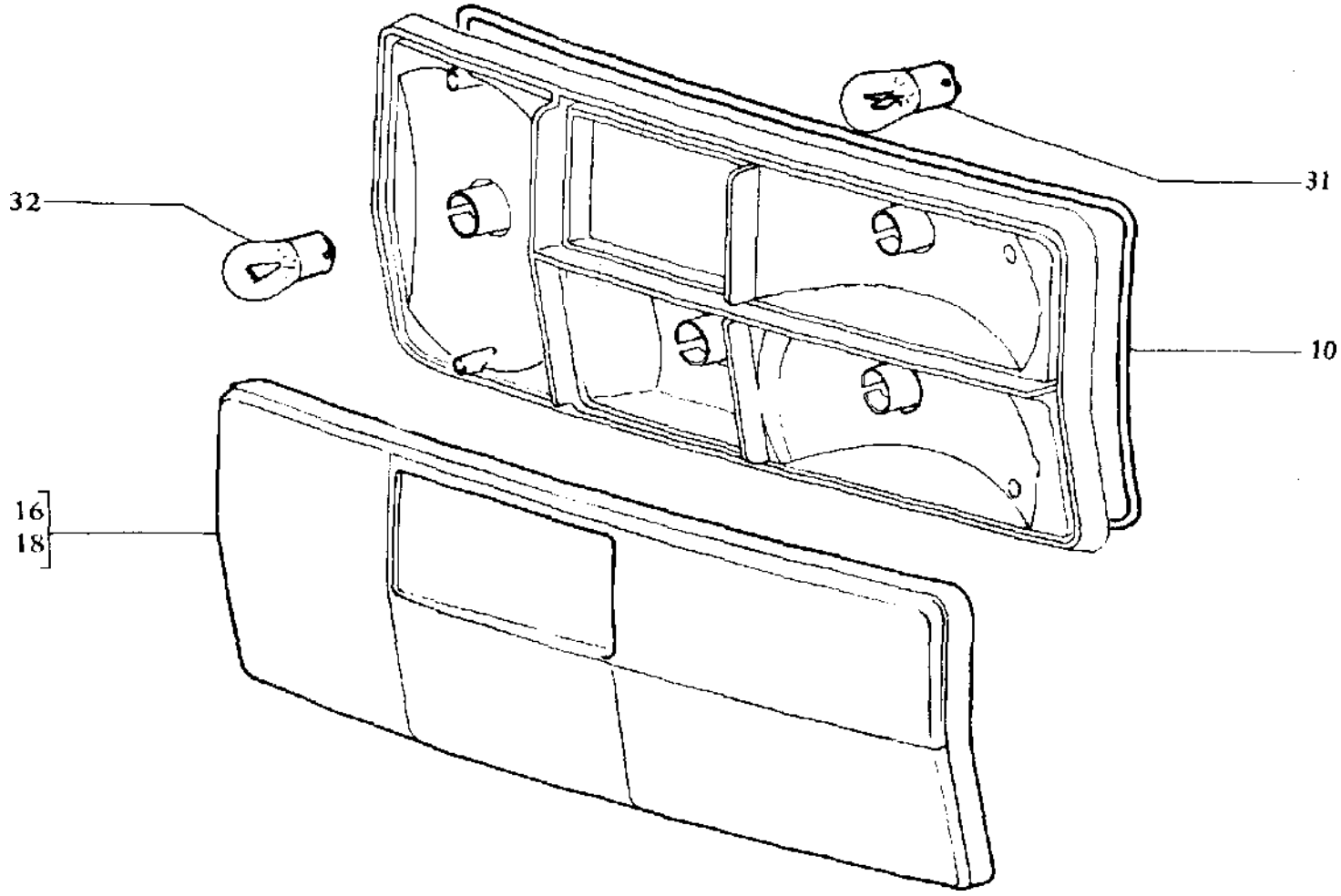

2105 21051 21053	A HÁTSÓ LÁMPA	K 4. 06

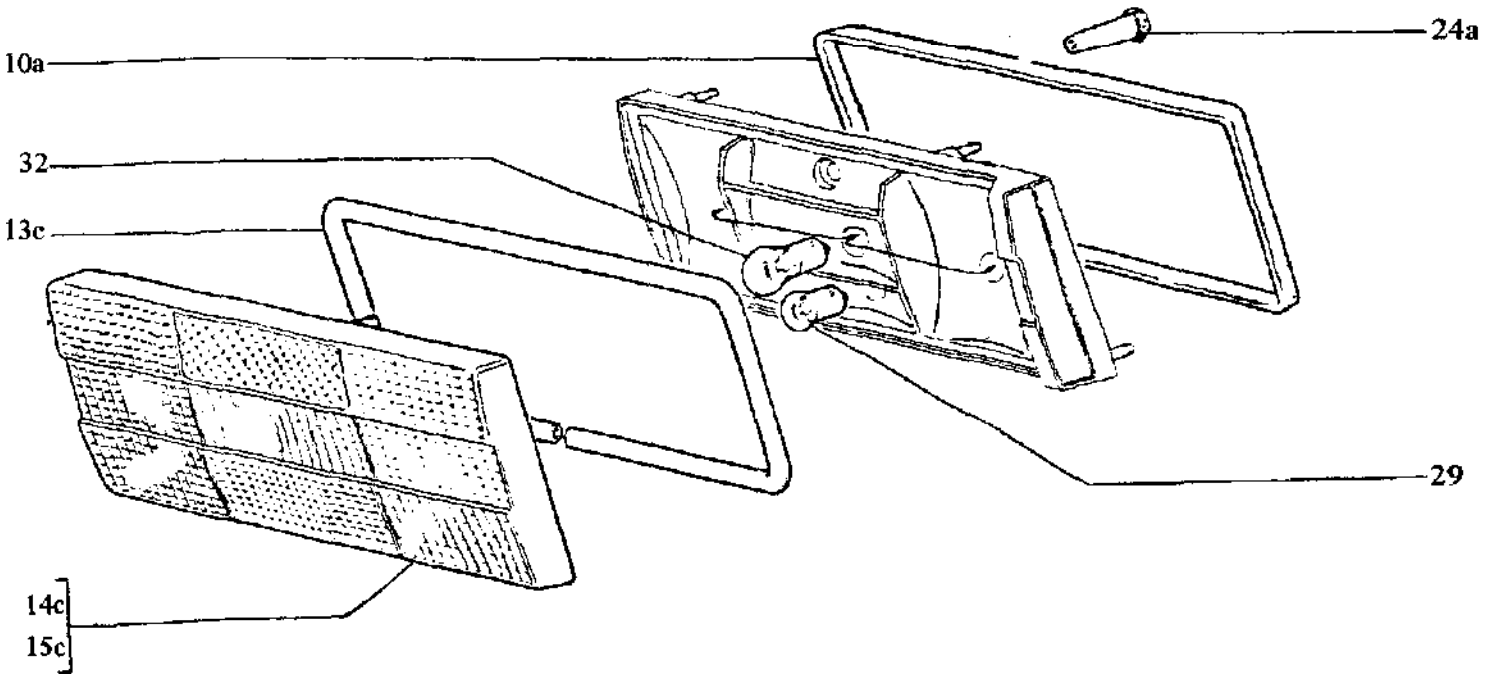

2106 21061 2121	A HATSÖ LÁMPA	K 4 . 06

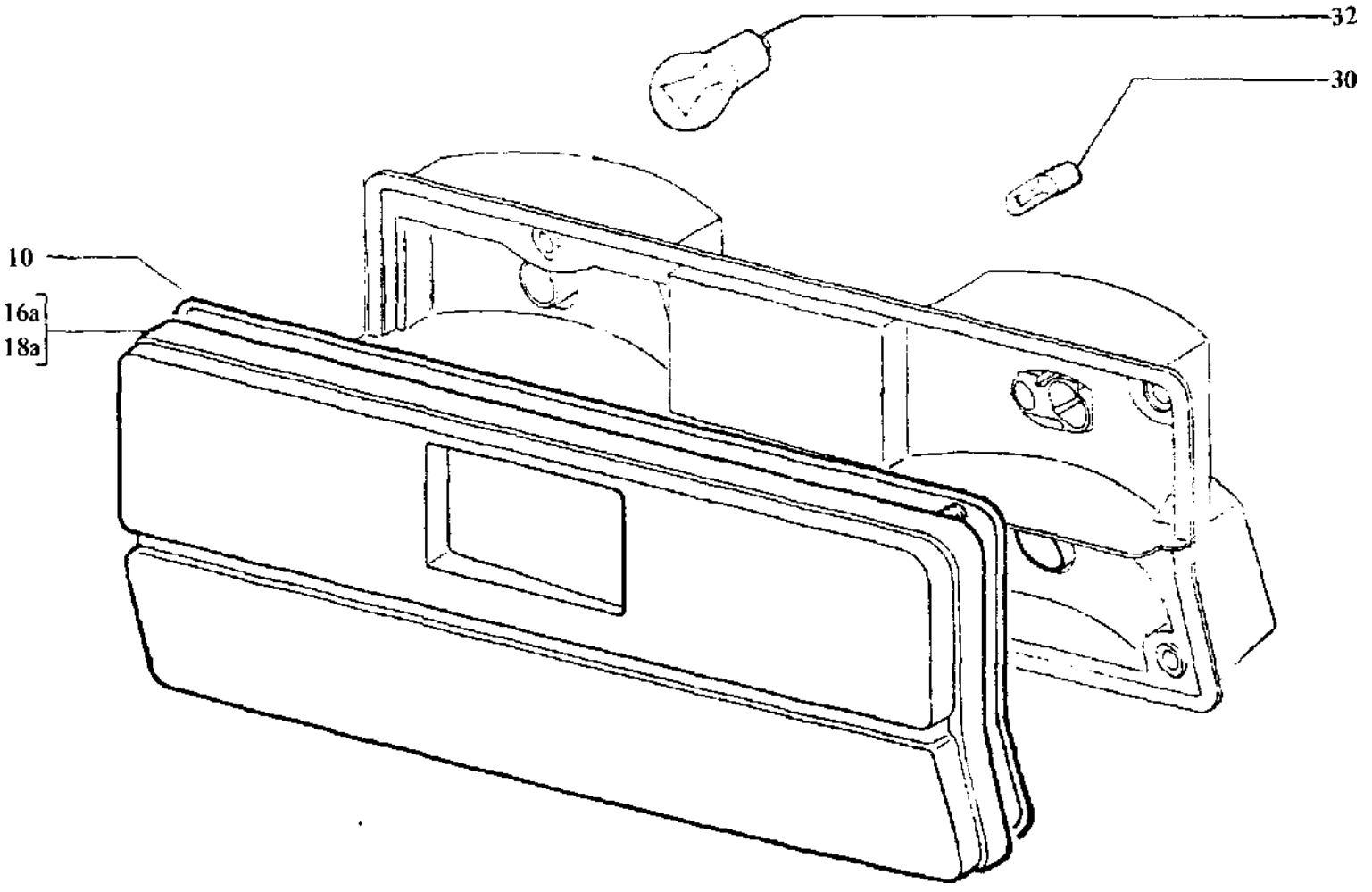

2107	A HÁTSÓ LÁMPA	K4. 06

Ábra-szám	Vállalati cikkszám	Gyári cikkszám	Megnevezés	Típus/db.												
				összesen	2101	21011	21013	2102	2103	2105	21051	21053	2106	21061	2107	2121
10	5655.64. 1180	2105-3716018	Hátsó lámpa alátét							2	2	2				
	5655.64. 1181	2105-3716018-10	Hátsó lámpa alátét							2	2	2				2
10a	5656 64. 1180	2106-3716018	Hátsó lámpa alátét										2	2		2
11	5653.64. 1430	2103-3716043	Csavar 40						2							
	5653.64. 1431	2103-3716043-01	Csavar 47						4							
12	5653.64. 1440	2103-3716044	Csavar 50						2							
13	5651. 64. 1650	2101-3716065	Búra alátét		2	2	2									
13a	5652.64.1650	2102-3716065	Búra alátét					2								
13b	5653.64. 1650	2103-3716065	Búra alátét						2							
13c	5656. 64.1650	2106-3716065	Búra alátét										2	2		2
14	5651. 64.1670	2101-3716070	Búra piros		2											
14a	5654.64. 1670	21011-3716070	Búra piros			2	2									
14b	5653.64. 1670	2103-3716070	Búra jobb							1						
14c	5656. 64. 1670	2106-3716070	Búra jobb										1	1		1
15	5651.64. 1710	2101-3716071	Búra sárga		2											
15a	5654.64. 1710	21011-3716071	Búra sárga			2	2									
15b	5653. 64. 1710	2103-3716071	Búra bal						1							
15c	5656. 64. 1710	2106-3716071	Búra bal										1	1		1
16	5655.64. 1740	2105-3716074	Búra jobb							1	1	1				
16a	5658.64. 1740	2107-3716074	Búra jobb												1	
17	5651. 64. 1750	2101-3716075	Osztódísz		2											
17a	5653.64. 1750	2103-3716075	Osztódísz						2							
18	5655.64. 1750	2105-3716075	Búra bal							1	1	1				
18a	5658.64. 1750	2107-3716075	Búra bal												1	
19	5651.64. 1780	2101-3716078	Csavar		2											
	5653. 64. 1780	2103-3716078	Csavar						4							
20	5653.64.1800	2103-3716080-01	Hátsó lámpa alátét						2							
	5655.64.1920	2105-3716092	Hátsó lámpa nyaklemez jobb							1	1	1			1	
20	5655.64. 1930	2105-3716093	Hátsó lámpa nyaklemez bal							1	1	1			1	
	5655.64. 1940	2105-3716094	Hátsó lámpa foglalat egytagú							6	6	6			6	

Ábra-szám.	Vállalati cikkszám	Gyári cikkszám	Megnevezés	Típus/db.												
				összesen	2101	21011	21013	2102	2103	2105	21051	21053	2106	21061	2107	2121
	5655.64.1950	2105-3716095	Hátsó lámpa foglalat kéttagú							2	2	2			2	
21	5654.64. 1130	21011-3716113	Anya			2	2									
22	5652. 64. 2070	2102-3716170-01	Búra					2								
23	5652.64.2730	2102-3716173	Csavar					2								
24	5652. 64. 2750	2102-3716175	Anya					2								
24a	5656. 64. 2750	2106-3716175	Anya										4	4		4
25	5654. 64. 2800	21011-3716200	Prizma teljes jobb			1	1									
26	5654. 64. 2900	21011-3716201	Prizma teljes bal			1	1									
27	5654.64.2810	21010-3716210	Prizma üveg jobb			1	1									
28	5654.64.2910	21011-3716211	Prizma üveg bal			1	1									
29	5651.66.7790	10857790	Izzó 5 W										2	2		2
30	5651.66.2390	14142390	Izzó 4 W												2	
31	5651.66.4690	14144690	Izzó 21/5 W		2	2	2	2	2	2	2	2				
32	5651.66.8190	14148190	Izzó 21 W		2	2	2	2	2	6	6	6	6	6	6	6
455	5651.99.3390	15896211	Anya M 6						4							
469	5651.99.3490	10794011	Alacsony anya M 4			2	2									
560	5651.99.4360	10516470	Rugósalátét Ø 6						4							
568	5651.99.4440	11195370	Rugósalátét Ø 4			2	2									

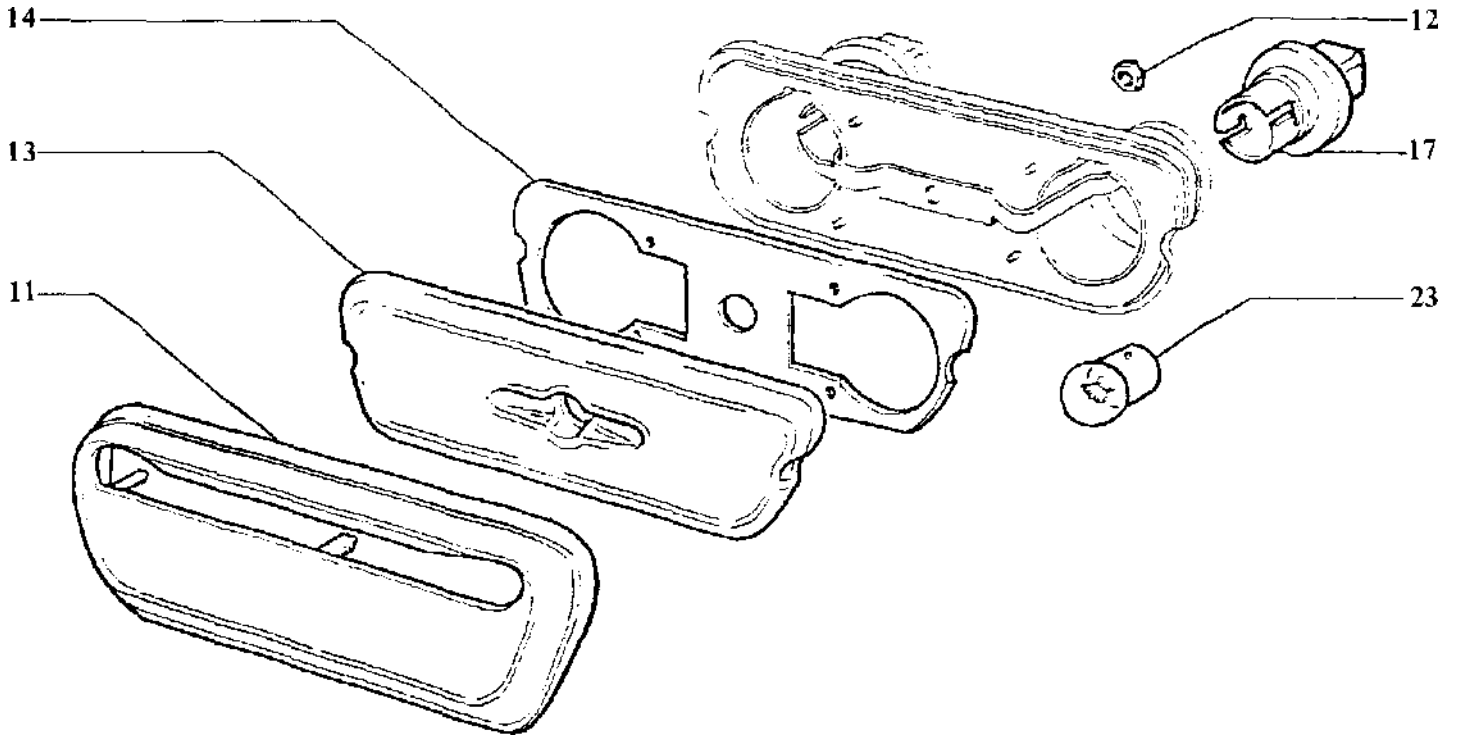

2101 21011 2103 21013	A RENDSZÁMTÁBLA VILÁGÍTÓ LÁMPA	K4.07

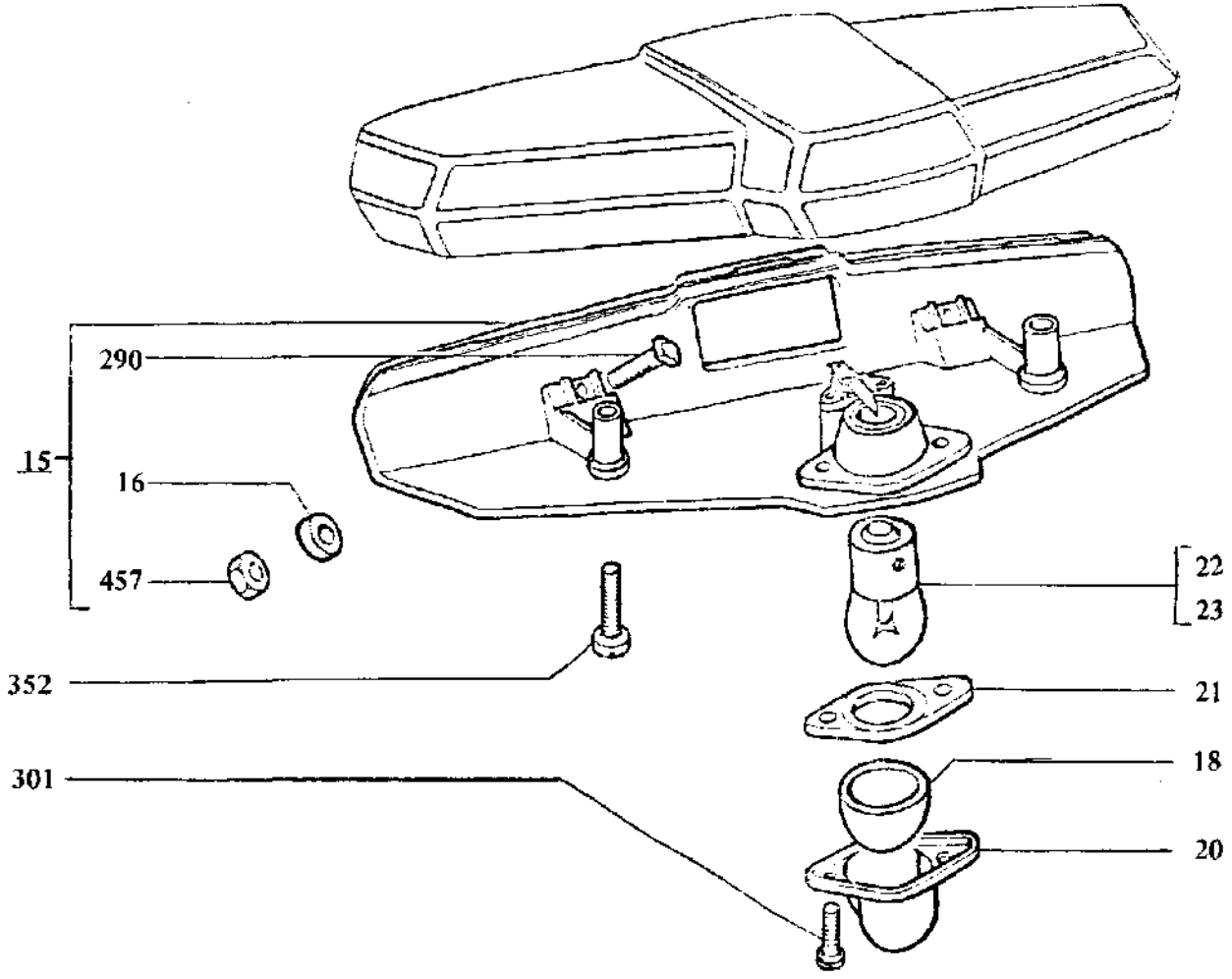

2102	A RENDSZÁMTÁBLA VILÁGÍTÓ LÁMPA	K4.07

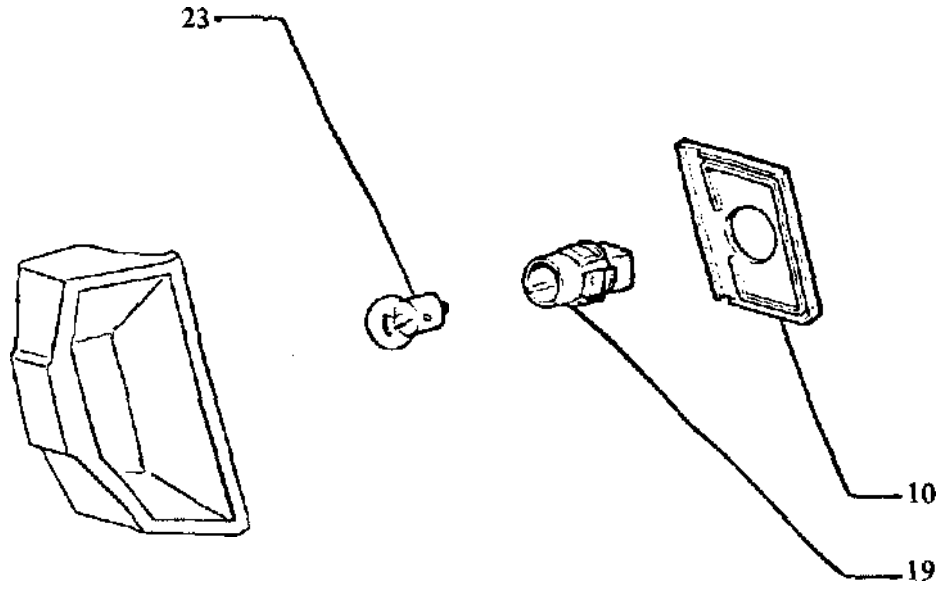

2106 21061 2121	A RENDSZÁMTÁBLA VILÁGÍTÓ LÁMPA	K 4.07

Ábra-szám.	Vállalati cikkszám	Gyári cikkszám	Megnevezés	Típus/db.												
				összesen	2101	21011	21013	2102	2103	2105	21051	21053	2106	21061	2107	2121
10	5656. 64. 4380	2106-3717018	Gumialátét										2	2		2
11	5651.64.4200	2101-3717020	Díszburkolat		1	1	1		1							
12	5651.64. 7280	2101-3717028	Anya		1	1	1		1							
13	5651.64.3300	2101-3717030	Búra		1	1	1		1							
14	5651.64. 4330	2101-3717033	Alátét		1	1	1		1							
15.	5652.64.4370	2102-3717070	Rendszámlámpa ház					1								
16	5652.64. 7850	2102-3717085	Alátét					2								
17	5651.64. 4400	2101-3717100-01	Foglalat		2	2	2		2							
18	5652. 64. 4400	2102-3717100	Búra					1								
19	5656. 64. 4400	2106-3717100	Foglalat										2	2		2
20	5652. 64. 4450	2102-3717105-01	Burkolat					1								
21	5652.64.4510	2102-3717110	Alátét					1								
22	5652.64. 4530	2102-3717113	Izzó 10 W					1								
23	5651.66. 7790	10857790	Izzó 5W					1								
290	5651.99. 1340	11942201	Négyszögfejű csavar M 5x30					2								
301.	5651.99.2020	13270408	Hengerfejű csavar M 3x8					2								
352	5651.99.2310	13309408	Lencsefejű csavar M 4x20					2								
457	5651.99.3410	15896411	Anya M5					2								

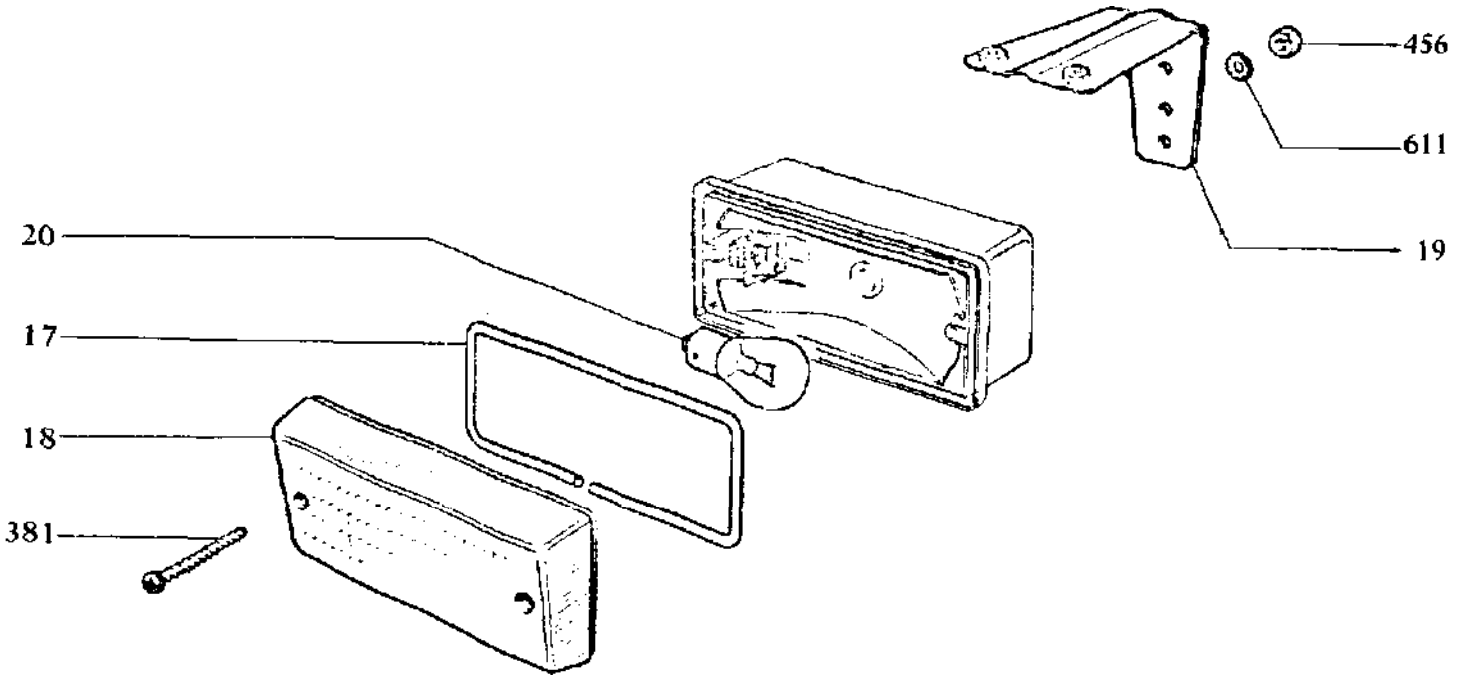

2101 2102	A HÁTRAMENETI LÁMPA	K4.08

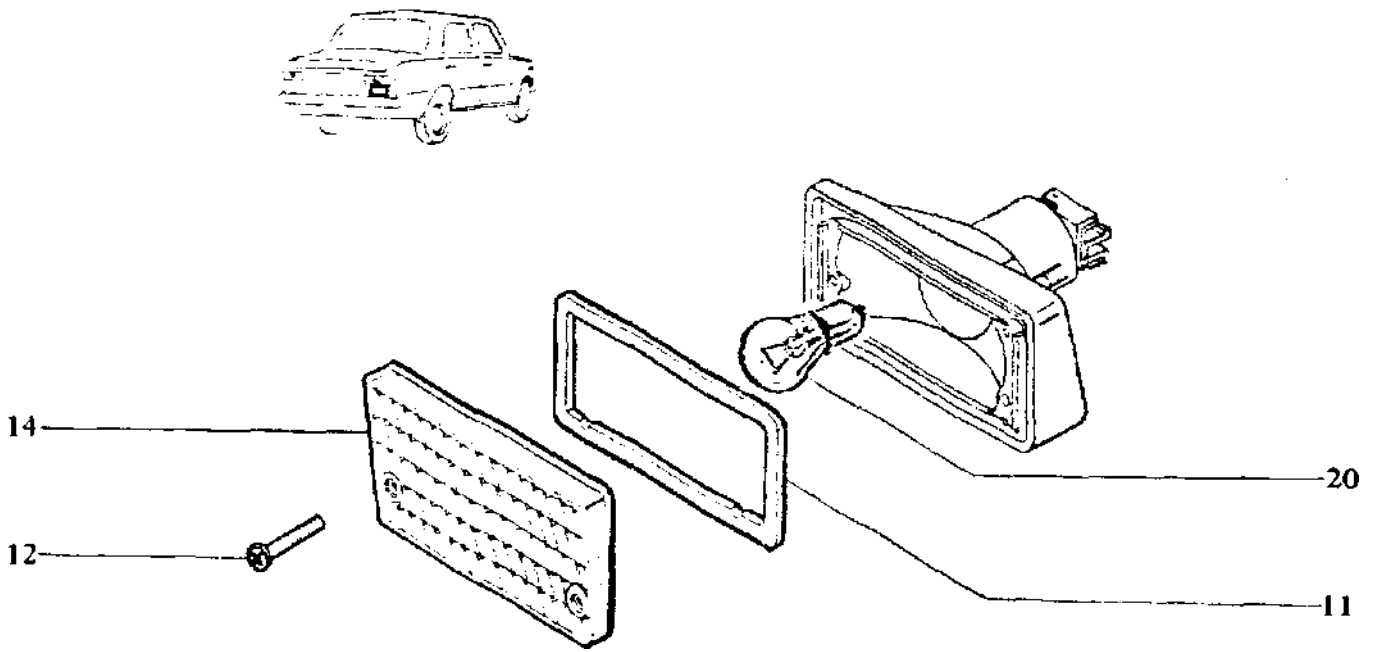

21011 21013	A HÁTRAMENETI LÁMPA	K4.08

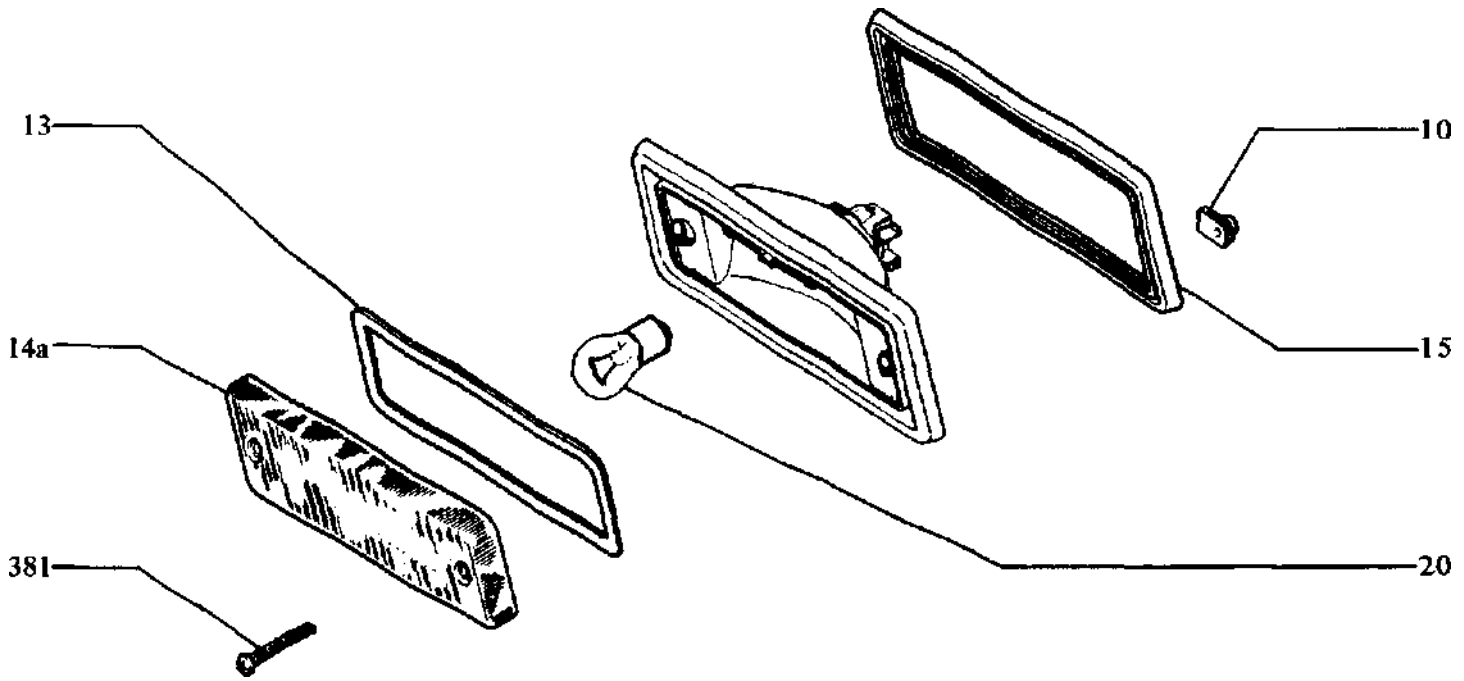

2103	A HÁTRAMENETI LÁMPA	K4.08

Ábra-szám	Vállalati cikkszám	Gyári cikkszám	Megnevezés	Típus/db.												
				összesen	2101	21011	21013	2102	2103	2105	21051	21053	2106	21061	2107	2121
10	5653. 62. 3370	2103-3711337	Lemezanya						2							
11	5651. 64.0650	2101-3712065	Tömítő alátét			1	1									
12	5651. 64.0780	2101-3712078	Csavar			2	2									
13	5653.64.2030	2103-3716203	Tömítő alátét						1							
14	5654.64.2040	21011-3716204	Búra			1	1									
14a	5653.64.2040	2101-3716204	Búra						1							
15	5653. 64. 4280	2103-3716628	Tömítő alátét						1							
	5651.64.2450	2101-3716645	Lámpa felfogó csavar		2			2								
17	5651.64.2650	2101-3716665	Tömítő alátét		1			1								
18	5651. 64.2700	2101-3716670	Búra		1			1								
19	5651.64.6680	2101-3716680	Tartó vas		1			1								
20	5651.66.8190	14148190	Izzó 21 W		1	1	1	1	1							
381	5651.99.2510	17669705	Hengerfejű lemezcsavar M 3,6x38,1		2			2	2							
456	5651.99.3400	15896218	Anya M6		2			2								
611	5651 99.5060	10615471	Külső biztosító alátét 6x12		2			2								

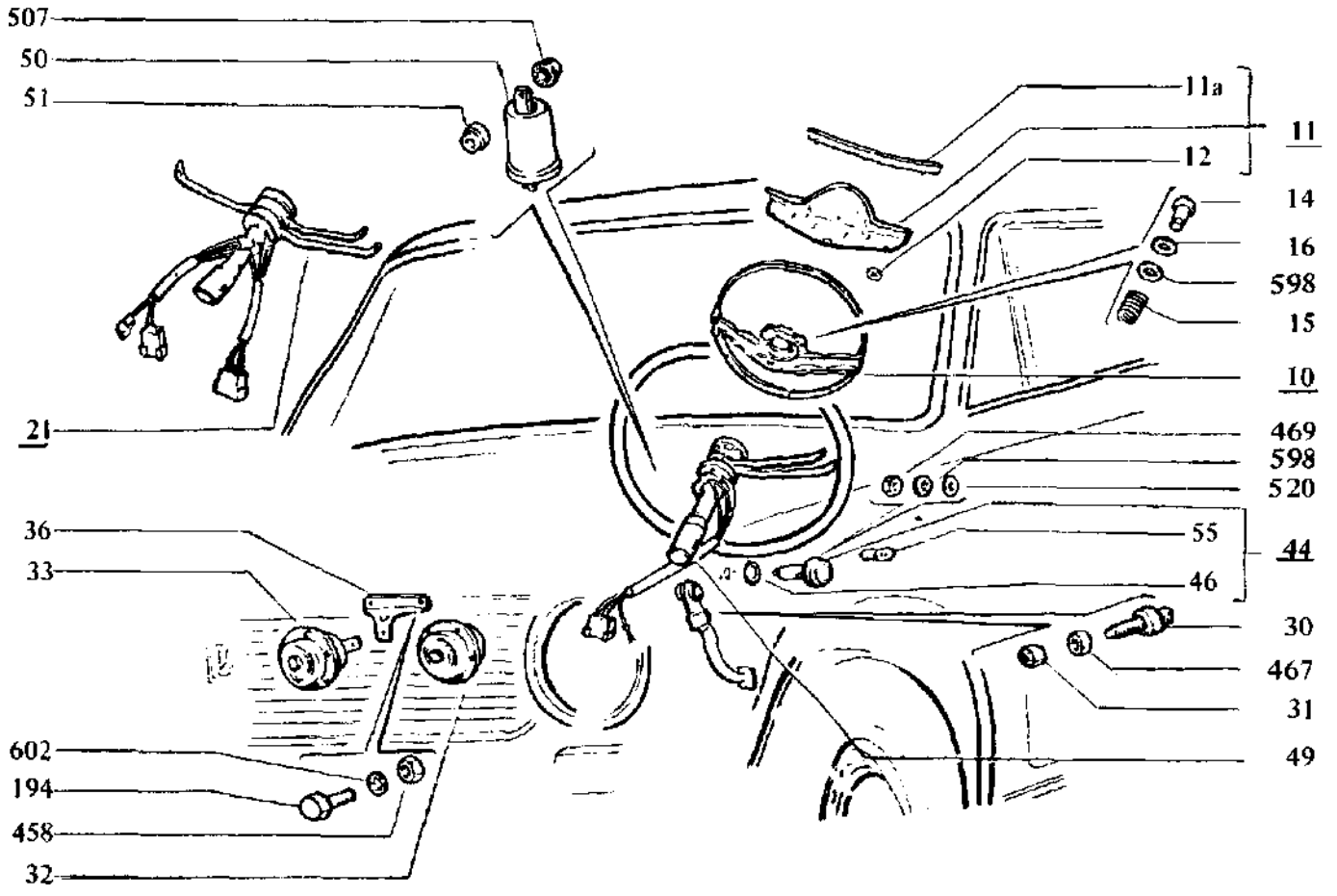

2101 21011 2102 21013	AZ ELEKTROMOS KÜRT ÉS AZ ÍRÁNYJELZÖ KAPCSOLÓ	K5.01

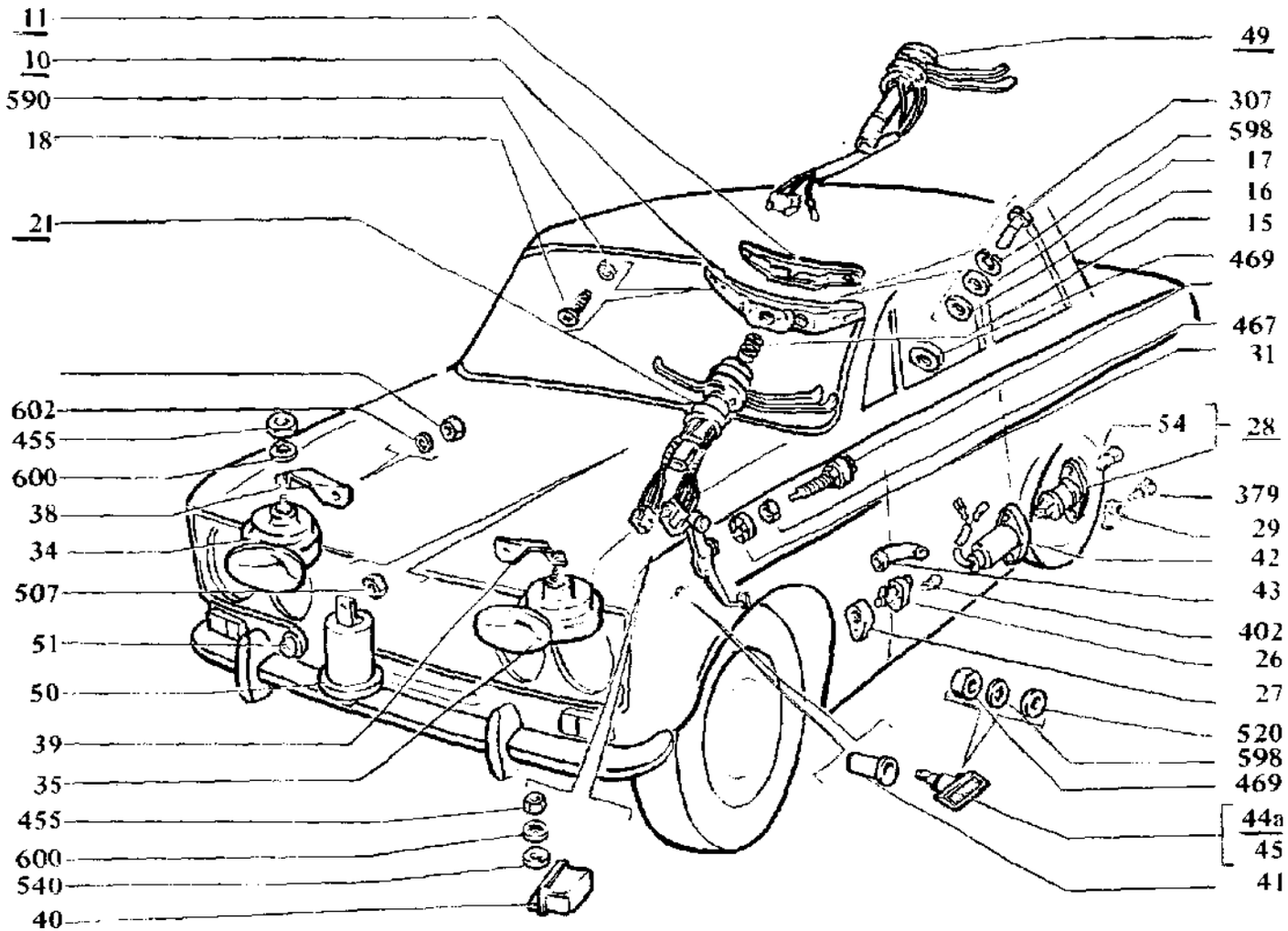

2103	AZ ELEKTROMOS KÜRT ÉS AZ IRÁNYJELZÖ KAPCSOLÓ	K5.01

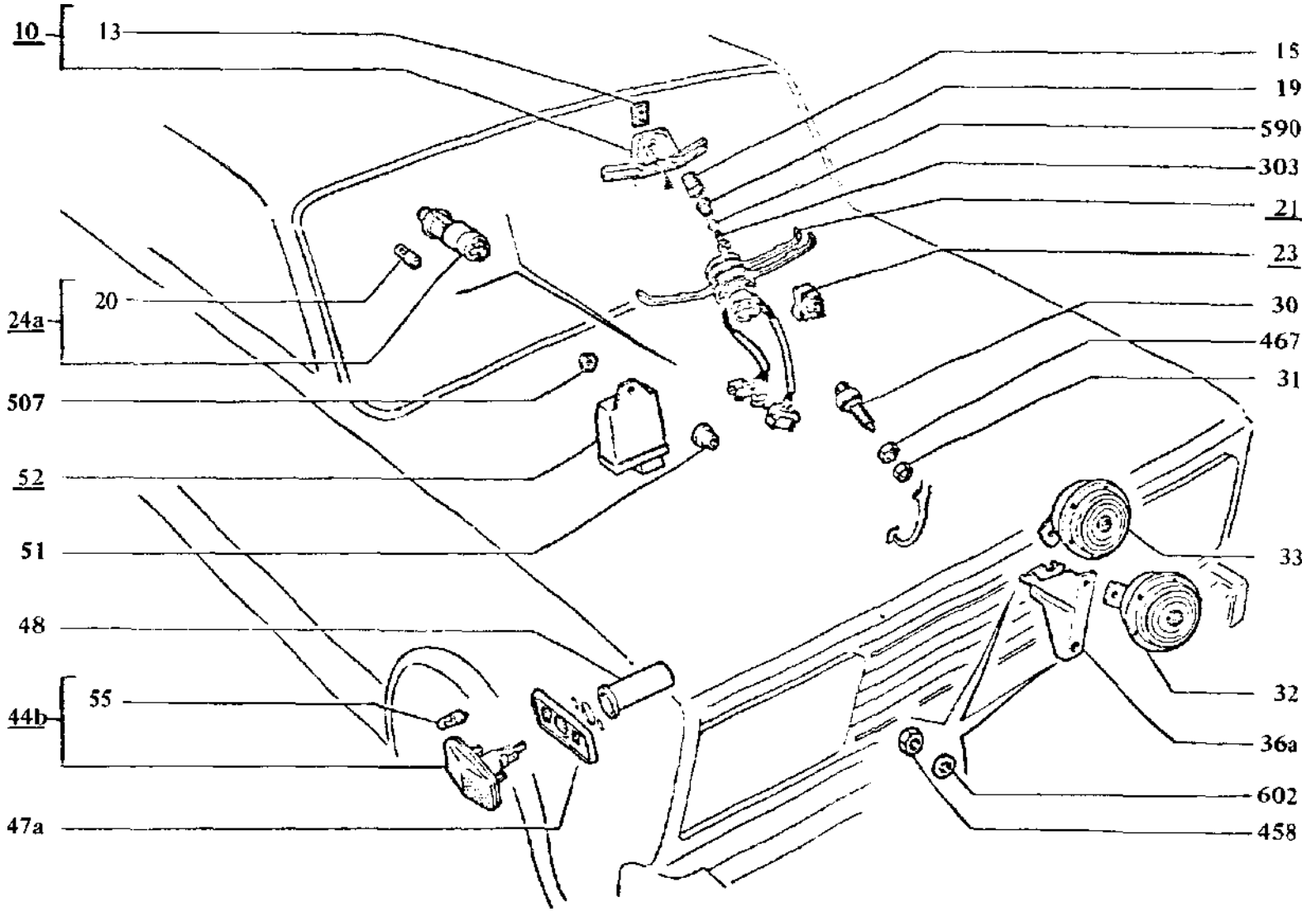

2105 21051 21053	AZ ELEKTROMOS KÜRT ÉS AZ IRANYJELZÖ KAPCSOLÓ	K5. 01

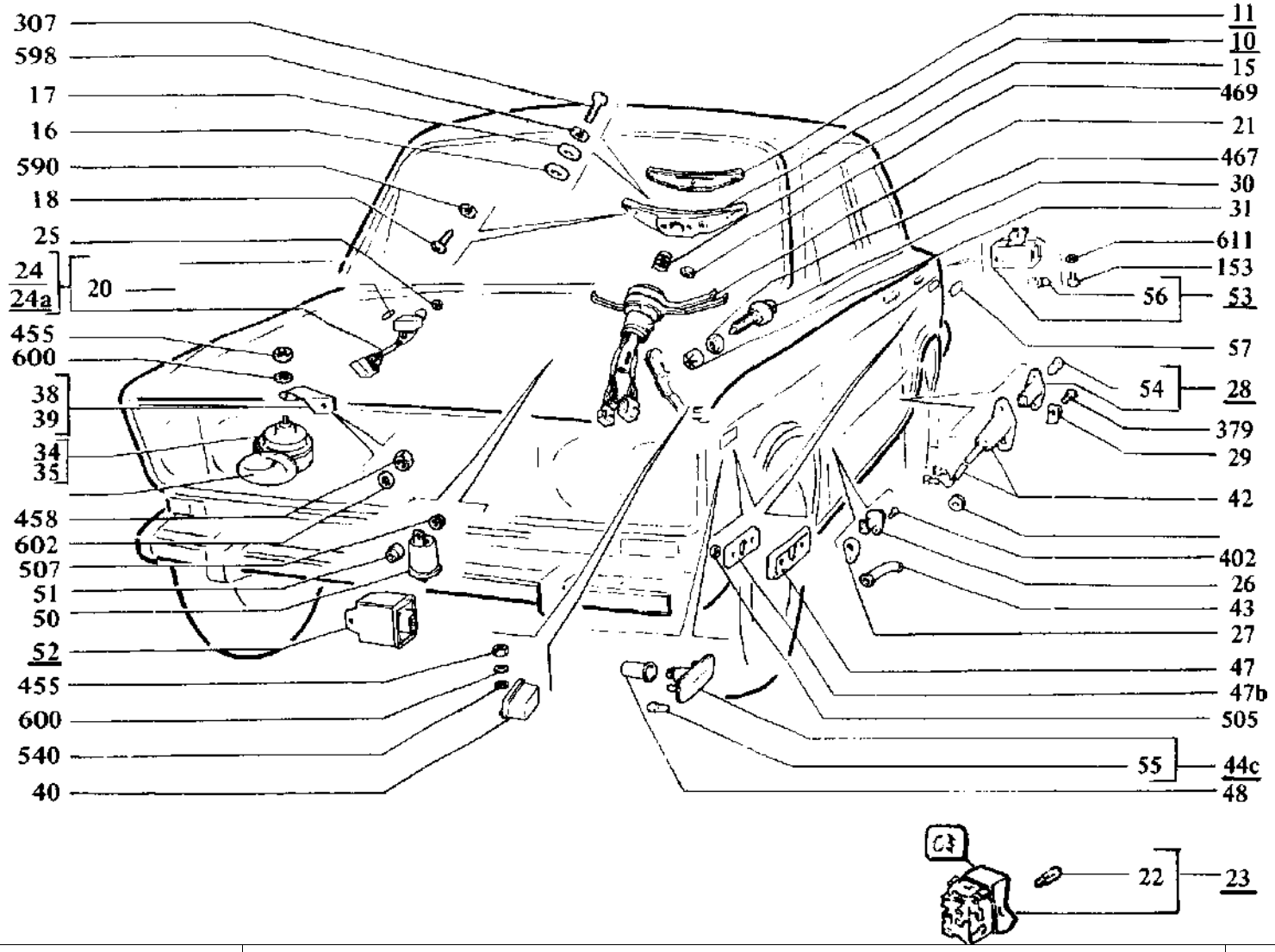

2106 21061	AZ ELEKTROMOS KÜRT ÉS AZ IRÁNYJELZÖ KAPCSOLÓ	K5.01

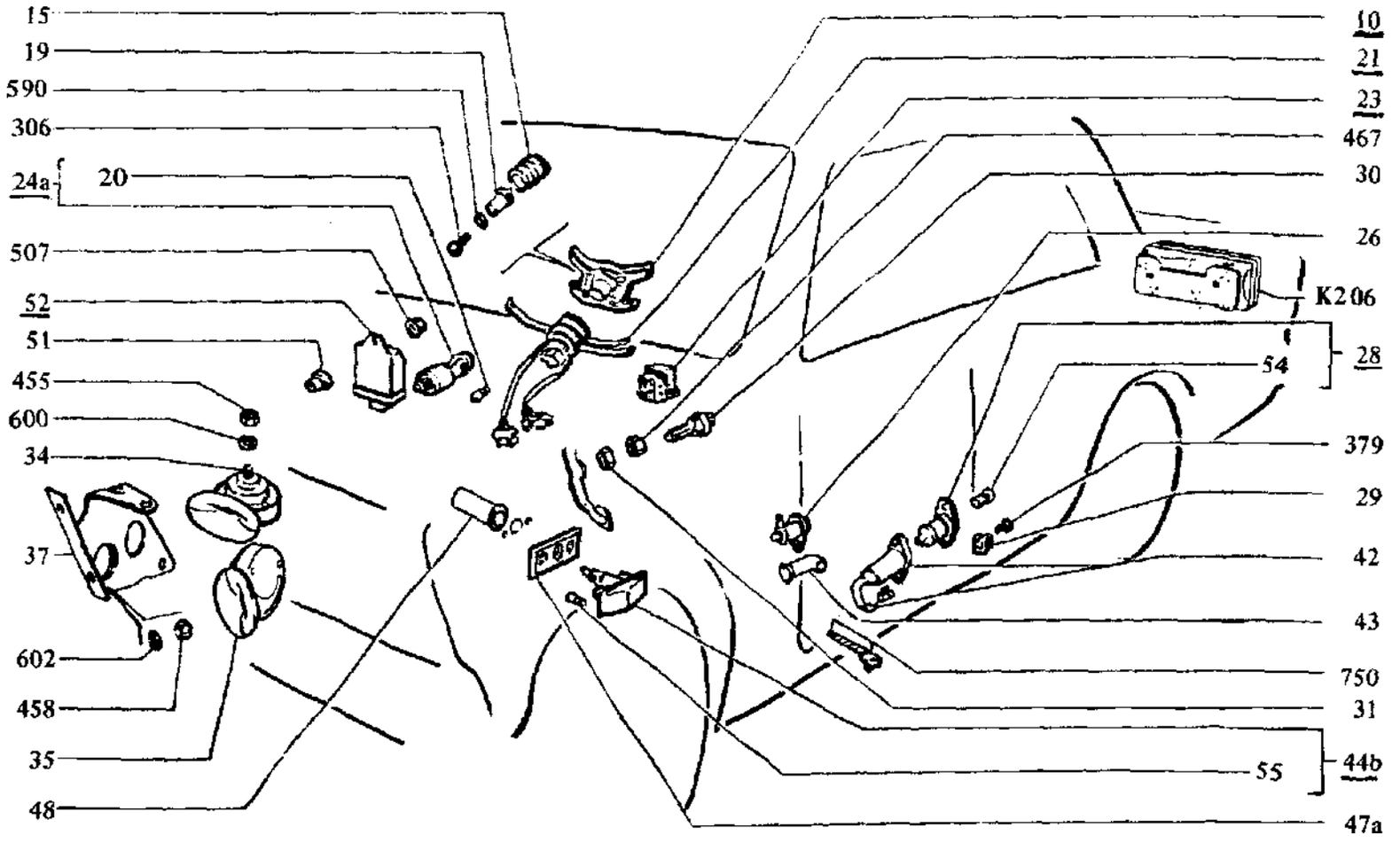

2107	AZ ELEKTROMOS KÜRT ÉS AZ IRÁNYJELZÖ KAPCSOLÓ	K5.01

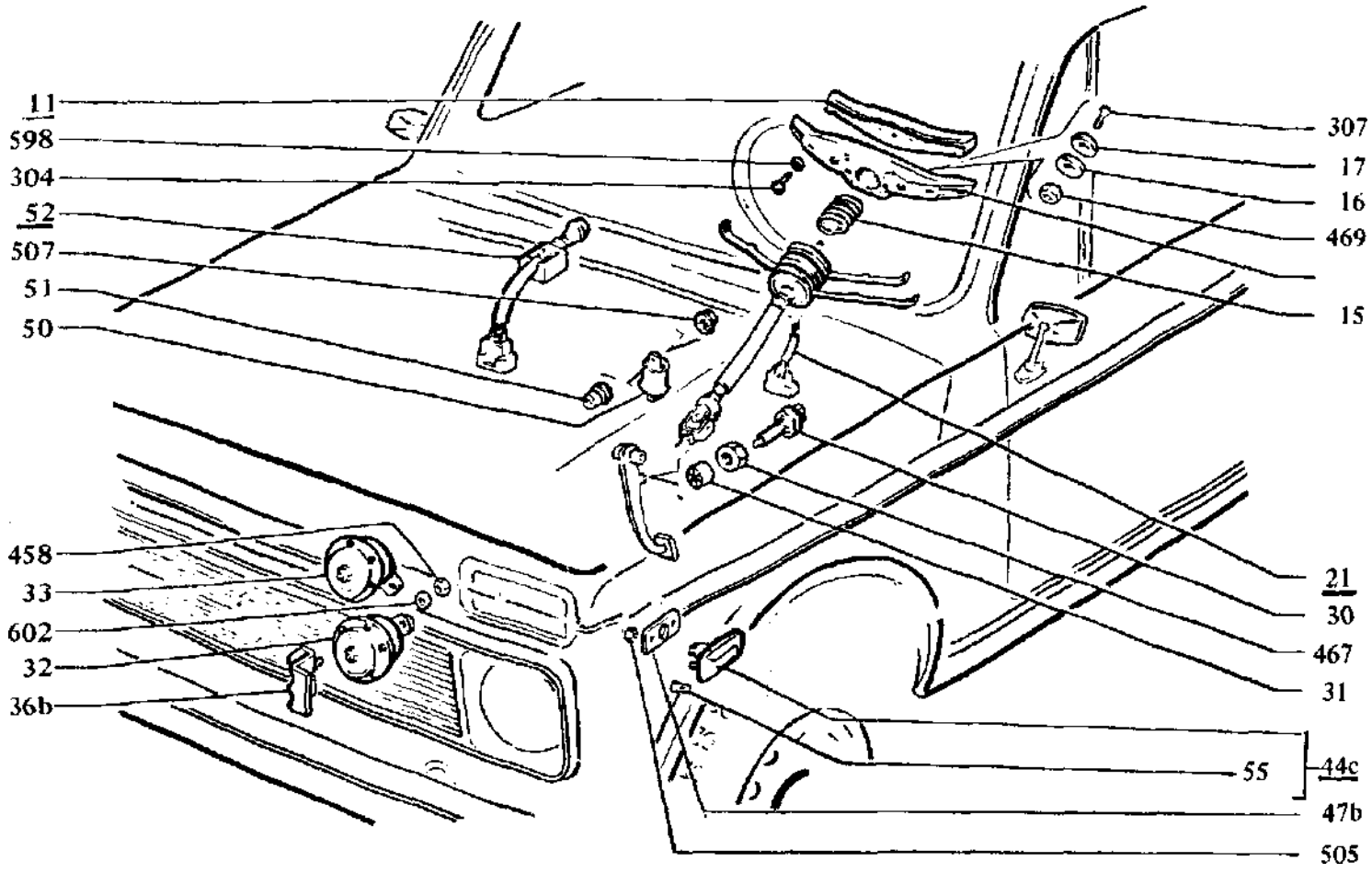

2121	AZ ELEKTROMOS KÜRT ÉS AZ IRÁNYJELZÖ KAPCSOLÓ	K 5.01

Ábra-szám	Vállalati cikkszám	Gyári cikkszám	Megnevezés	Típus/db.												
				összesen	2101	21011	21013	2102	2103	2105	21051	21053	2106	21061	2107	2121
10	5651. 25.3410	2101-3402050	Kürt nyomó		1			1								
	5654. 25.3410	21011-3402050	Kürtnyomó			1	1									
	5653. 25.3410	2103-3402050	Kürtnyomó						1				1	1		1
	5655. 25.3410	2105-3402050	Kürt nyomó							1	1	1				
	5658. 25.3410	2107-3402050	Kürtnyomó												1	
11	5651. 25.6600	2101-3402060	Burkolat		1			1								
	5654.25.6600	21011-3402060	Burkolat			1	1									
	5653. 25. 6600	2103-3402060	Burkolat						1							1
	5656.25.6600	2106-3402060	Burkolat										1	1		
11a	5654. 25. 6670	21011-3402067	Dísz rátét			1	1									
12	5651. 25. 6680	2101-3402068	Alátét		2	2	2	2								
13	5655. 25.6700	2105-3402070	Kormánydísz							1	1	1				
14	5651.25.0750	2101-3402075	Csavar		3	3	3	3								
15	5651. 25.0760	2101-3402076	Rugó		3	3	3	3								
15	5653.25.0760	2103-3402076	Rugó						1				1	1		1
	5655. 25. 0760	2105-3402076	Rugó							3	3	3			4	
16	5651.25.0770	2101-3402077	Alátét		3	3	3	3								
	5653.25.0770	2103-3402077	Alátét						2				2	2		2
17	5653. 25. 0780	2103-3402078	Alátét						2				2	2		2
18	5653. 25. 0800	2103-3402080	Csavar						2				2	2		2
19	5655. 25. 0920	2105-3402092	Rugótartó							3	3	3			4	
20	5651.66.0120	2101-3709012	Izzó 0,8 W							1	1	1	1		1	1
2 1	5654.66.3100	21011-3709310-30	Karos kapcsoló egység						1				1			
	5654.66.3101	21011-3709310-70	Karos kapcsoló egység							1	1	1			1	1
	5654.66.3102	21011-3709310-80	Karos kapcsoló egység			1	1	1	1				1			1
22	5655.66. 9500	21061-3709500	Izzó 1,2 W							1	1	1			1	
23	5655.65.6090	2105-3709609	Hátsó zöldfény kapcsoló							1	1	1			1	
24	5656.65.0100	2106-3710010-10	Vészvillogó kapcsoló										1			1
24a	5655.65.0100	2105-3710010	Vészvillogó kapcsoló							1	1	1	1		1	1
25	5651.65.0110	2101-3710011	Vészvillogó kapcsoló rögzítő anya										1			1

Ábra-szám	Vállalati cikkszám	Gyári cikkszám	Megnevezés	Típus/db.												
				összesen	2101	21011	21013	2102	2103	2105	21051	21053	2106	21061	2107	f 2121
26	5651.61. 1300	2101-3710200	Ajtólámpa kapcsoló						2				2	2	2	
27	5651.61.-1360	2101-3710206	Ajtólámpa szigetelő alátét						2				2	2	2	
28	5653.64.4210	2103-3714210	Ajtólámpa						2				2	2	2	
29	5652. 62. 2220	2102-3716220	Rugós lemezanya						4				4	4	4	
30	5651.65. 1200	2101-3720000	Féklámpa kapcsoló	1												
31	5651.65. 1250	2101-3720125	Féklámpa talp	1												
32	5651.65.3000	2101-3721000	Kürt magashangú		1	1	1	1		1	1	1				1
33	5651.65. 3010	2101-3721001	Kürt mélyhangú		1	1	1	1		1	1	1				1
34	5653.65.3100	2103-3721010	Kürt magashangú						1				1	1	1	
35	5653.65.3140	2103-3721014	Kürt mélyhangú						1				1	1	1	
36	5651.65.3490	2103-3721290	Kürt tartó		1	1	1	1								
36a	5655. 65. 3490	2105-3721290	Kürt tartó							1	1	1				
36b	5657. 65. 3490	2121-3721290	Kürt tartó													1
37	5658.65. 3500	2107-3721291	Kürt tartó												1	
38	5653. 65. 2940	2103-3721294	Kürt tartó jobb						1				1	1		
39	5653. 65. 2950	2103-3721295	Kürt tartó bal						1				1	1		
40	5653.65. 1300	2103-3721300	Relé PC 528						1				1	1		
41	5653.65. 1240	2103-3724124	Gumisapka						2							
42	5653.65. 1900	2103-3724190	Gumiház vezetékkel 1400 mm						2				2	2		
	5653.65.1901	2103-3724190-01	Gumiház vezetékkel 1220 mm						2				2	2	2	
43	5653.65. 1950	2103-3724195	Védőcső						2				2	2	2	
44	5651.64. 2510	2101-3726010	Oldalvillogó		2	2	2	2								
44a	5653. 64. 2510	2103-3726010	Oldalvillogó jobb						1							
44b	5655.64. 2510	2105-3726010	Oldalvillogó							2	2	2			2	
44c	5656.64. 2510	2106-3726010	Oldalvillogó										2	2		2
45	5653.64. 2520	2103-3726012	Oldalvillogó bal						1							
46	5651.65.0650	2101-3726065	Tömítő alátét		2	2	2	2								
47	5656. 65. 0820	2106-3726082-01	Díszalátét										2	2		
47a	5655. 65. 0870	2105-3726087	Tömítőalátét							2	2	2			2	
47 b	5656. 65. 0870	2106-3726087	Tömítőalátét										2	2		
	5657. 65. 0870	2121-3726087	Tömítőalátét													2

Ábra-szám	Vállalati cikkszám	Gyári cikkszám	Megnevezés	Típus/db,												
				összesen	2101	21011	21013	2102	2103	2105	21051	21053	2106	21061	2107	2121
48	5656.65.0880	2106-3726088	Gumisapka							2	2	2	2	2	2	2
49	5651.65. 1310	2101-3726110-11	Kapcsoló egység		1			1	1							
50	5651.65. 1400	2101-3726400	Villogó automata		1	1	1	1	1							
	5656.65.1400	2106-3726400	Villogó automata										1			1
51	5651.65. 1410	2101-3726410	Hüvely	1												
52	5655.65. 1110	2105-3747010	Villogó automata										1			1
	5655.65. 1111	2105-3747010-10	Villogó automata							1	1	1		1	1	
53.	5651.62. 1110	2101-3757010	Hátsó ködlámpa										1	1		
54	5651.66.7790	10857790	Izzó 5 W						2				2	2	2	
55	5651.66.2390	14142390	Izzó 4 W	2												
56	5651.66.8190	14148190	Izzó 21 W										1	1		
57	5656. 65. 0800	2106-3726510	Dísz rátét										2	2		
153	5651.99.0380	10902021	Csavar M6x12										2	2		
194	5651.99.0780	16043421	Csavar M 8x20		1	1	1	1								
303	5651.99.2040	13271901	Hengeresfejű csavar M 4x10							3	3	3				
304	5651.99.2050	13272001	Hengeresfejű csavar M 4x12													2
306	5651.99.2070	13272201	Hengeresfejű csavar M 4x16												4	
307	5651.99.2080	13272401	Hengeresfejű csavar M 4x20						2				2	2		2
379	5651.99.2490	17669101	Hengeresfejű lemez csavar M 3,6x12,7						4				4	4	4	
402	5651.99.3030	17678701	Lencsefejű lemez M 3,6x9,5						2				2	2	2	
455	5651.99.3390	15896211	Anya M6						3				3	3	2	
458	5651.99.3420	16100811	Anya M8		2	2	2	2	2	2	2	2	2	2		2
467	5651.99.3470	10791211	Alacsony anya M 12x1,5	1												
469	5651.99.3490	10794011	Alacsony anya M4		4	4	4	4	6				2	2		2
505	5651.99.4030	13831801	Fogazott peremes anya M5										4	4		4
507	5651.99.4050	13832101	Fogazott peremes anya M6	1												
520	5651.99.4080	10519201	Laposalátét 4x9		4	4	4	4	4							
540	5651.99.4280	12644401	Laposalátét 6x15						1				1	1		
590	5651.99.4520	12598071	Belső fogazású biztosító alátét 4x11						2	3	3	3	2	2	4	
598	5651.99.4600	12605171	Belső fogazású biztosító alátét 4x8,4		4	4	4	4	6				2	2		2

Ábra-szám	Vállalati cikkszám	Gyári cikkszám	Megnevezés	Típus/db												
				összesen	2101	21011	21013	2102	2103	2105	21051	21053	2106	21061	2107	2121
600	5651. 99.5010	12605371	Belső fogazású biztosító alátét 6x11,3						3				3	3	2	
602	5651. 99.5030	12605571	Belső fogazású biztosító alátét 8x14,3		2	2	2	2	2	3	3	3	2	2	2	2
611	5651. 99.5060	10615471	Külső fogazású biztosító alátét 6x12										2	2		
750	5651. 99.6230	14567880	Rögzített szalagkengyel Ø 48												12	

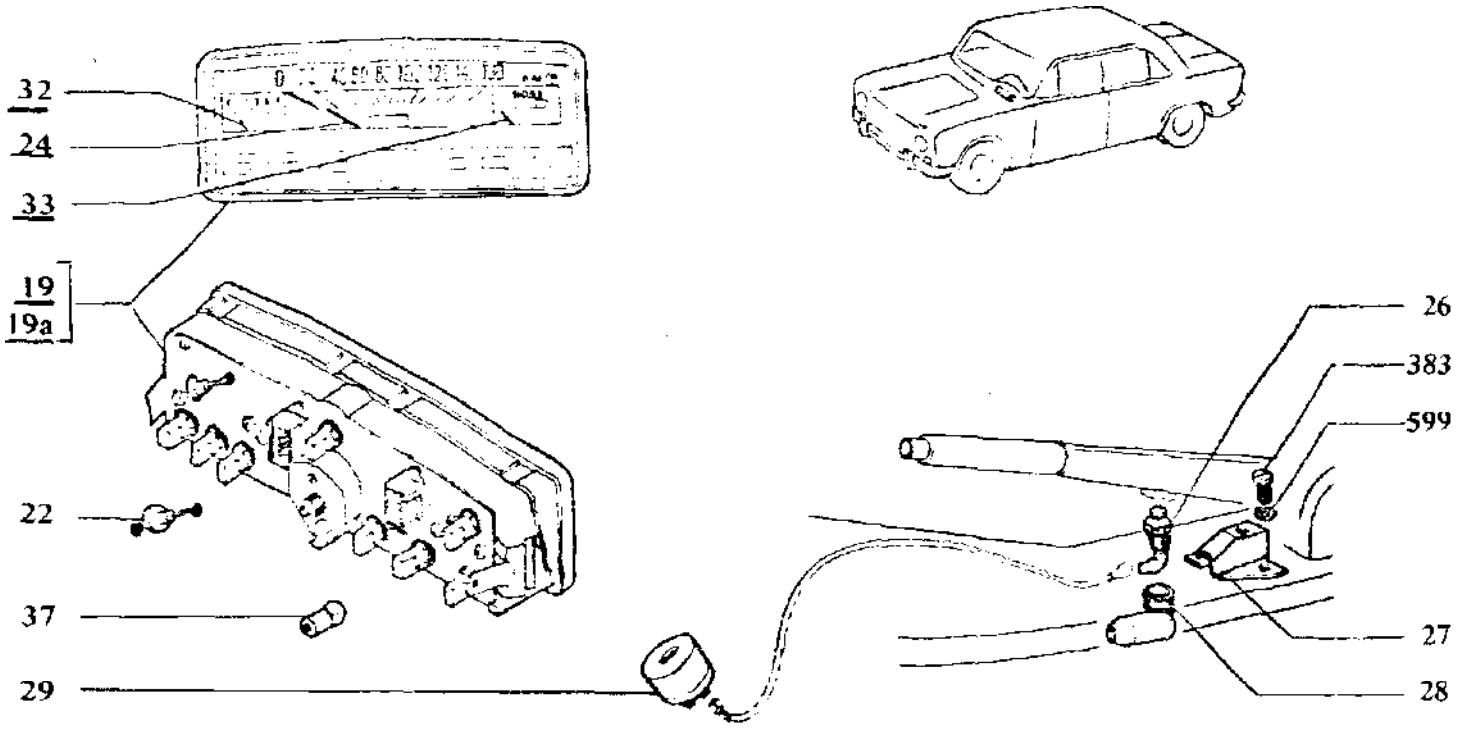

2101 21013 21011 2102	A MŰSZEREK	K5.03

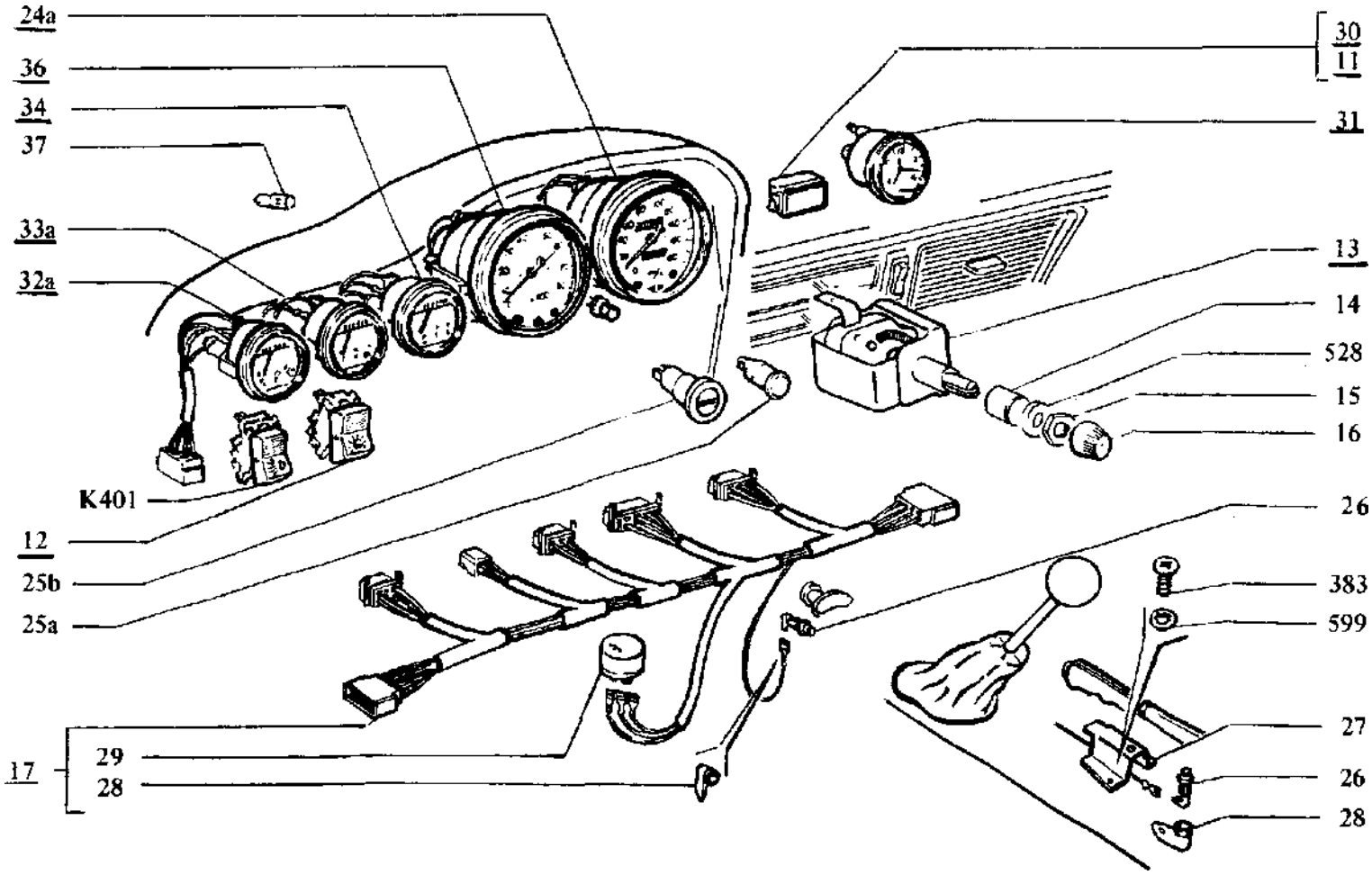

2103 21061 2106 2121	A MŰSZEREK	K5.03

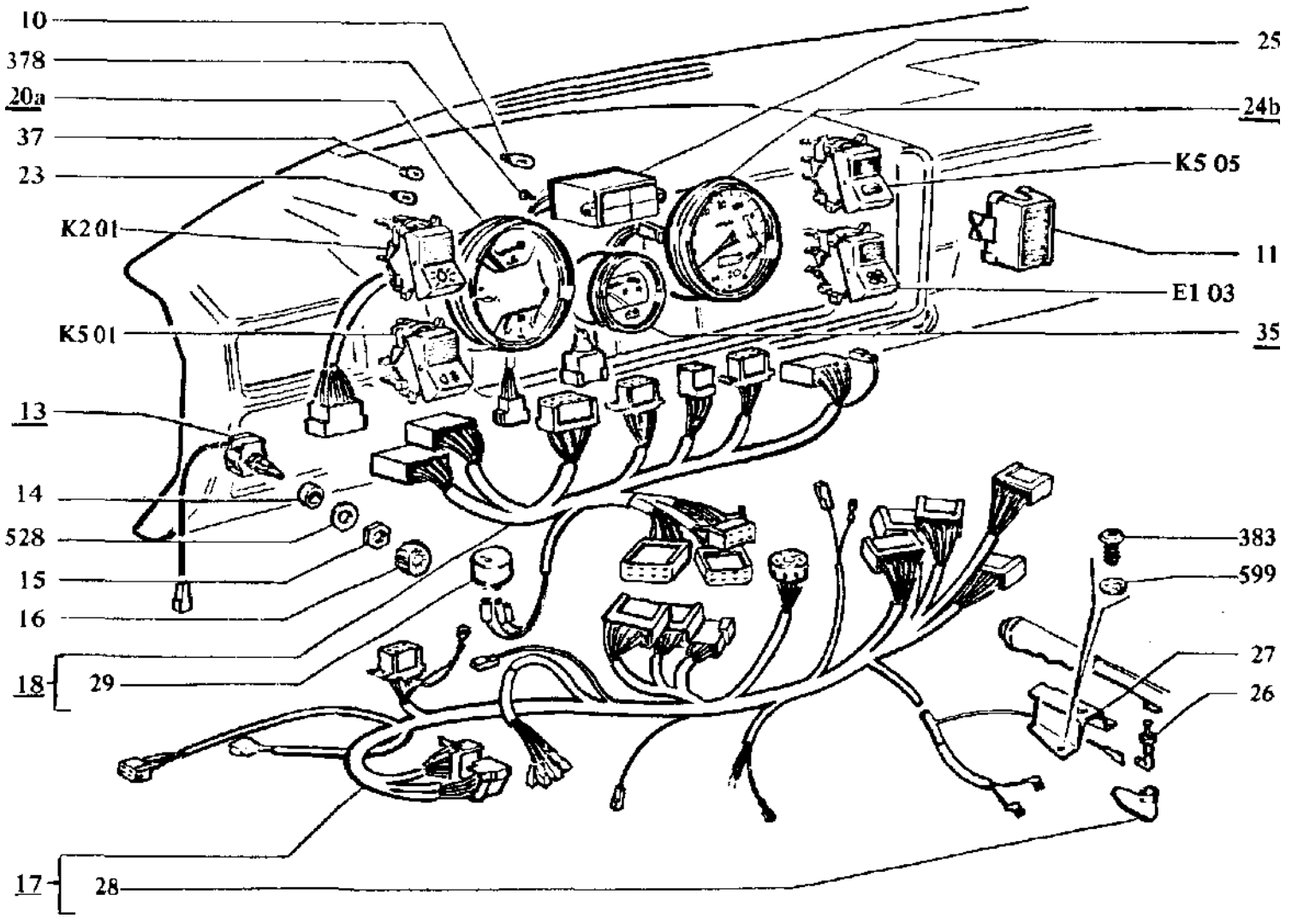

2105 21051 21053	A MŰSZEREK	K5.03

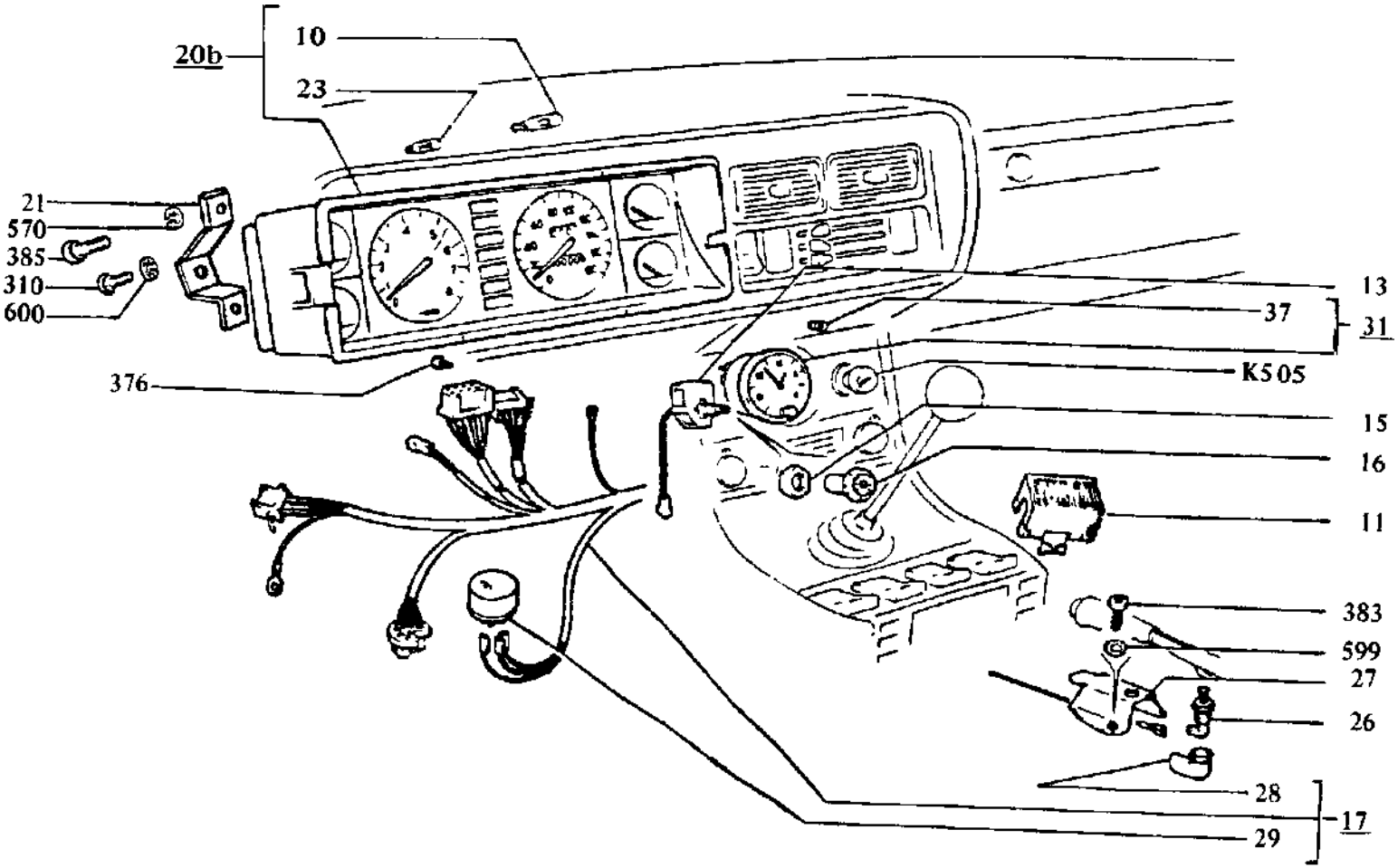

2107	A MŰSZEREK	K5. 03

Abra-szám	Vállalati cikkszám	Gyári cikkszám	Megnevezés	Típus/db.												
				összesen	2101	21011	21013	2102	2103	2105	21051	21053	2106	21061	2107	2121
10	5655.66.9500	21061-3709500	Izzó 1,2 W							4	4	4			10	
11	5655.61. 1640	2105-3709604	Nyílástakaró							1	1	1				
	5656.61. 1640	2106-3709604	Nyílástakaró													1
12	5653.61. 1650	2103-3709605	Műszer világítás kapcsoló			1	1		1							
	5651.61. 1650	2101-3709605	Műszer világítás kapcsoló		1			1								
13	5655.62.3100	2105-3710310	Potenciométer							1	1	1				
	5656.62.3100	2106-3710310	Potenciométer							1	1	1				
	5658.62.3100	2107-3710310	Potenciométer										1	1	1	1
14	5656.61.3150	2106-3710315	Távtartó persely													1
	5657.61.3150	2121-3710315	Távtartó persely							1	1	1				
15	5656. 61.2480	2106-3710348	Anya							1	1	1	1	1	1	1
16	5655.61.2490	2105-3710349	Gomb							1	1	1				
	5656.61.2490	2106-3710349	Gomb							1	1	1				
	5657.61.2490	2107-3710349	Gomb										1	1	1	1
17	5653.60.0300	2103-3724030-01	Műszer vezetékköteg						1							
	5655.60.0300	2105-3724030	Műszer vezetékköteg							1	1	1				
	5656.60.0300	2106-3724030	Műszer vezetékköteg										1	1		
	5658.60.0300	2107-3724030	Műszer vezetékköteg												1	
	5657. 60.0300	2121-3724030-20	Műszer vezetékköteg													1
18	5655. 60.0350	2105-3724035	Vezetékköteg							1	1	1				
19	5651.81.0020	2101-3801000	Műszeregység		1			1								
19a	5654.81.0020	21011-3801010	Műszeregység		1			1								
	5651.81.0021	2101-3801000	Műszeregység			1	1									
20a	5655.81.0020	2105-3801005	Műszeregység							1	1	1				
20b	5658.81.0020	2107-3801010	Műszeregység												1	
21	5658.81.0350	2107-3801035	Műszeregység rögzítő pánt												2	
22	5651.81.0140	2101-3801214	Dióda		1	1	1	1								
23	5655.66.9120	2105-3801912	Izzó 3 W							9	9	9			5	
24	5651.81.0100	2101-3802010	Sebességmérő		1	1	1	1								
24a	5663.81.0100	2103-3802010-01	Sebességmérő						1				1	1		1

Ábra-szám	Vállalati cikkszám	Gyári cikkszám	Megnevezés	Típus/db.												
				összesen	2101	21011	21013	2102	2103	2105	21051	21053	2106	21061	2107	2121
24b	5655.81.0100	2105-3802005	Sebességmérő							1	1	1				
25	5655.81.0210	2105-3803010	Ellenőrző lámpa							1	1	1				
25a	5656.81.0210	2106-3803010	Ellenőrző lámpa										1	1		
	5656.81.0211	2106-3803010-10	Ellenőrző lámpa													1
25b	5657.81.0210	2121-3803010	Ellenőrző lámpa													1
	5656.81.0180	2106-3803018	Alátét										1	1		
26	5651.81.1300	2101-3803130	Kézifék kapcsoló visszajelző		1	1	1	1	2	1	1	1	2	2	1	2
27	5651.81.1380	2101-3803138	Kézifék kapcsoló tartó		1	1	1	1								
	5653.81.1380	2103-3803138	Kapcsoló tartó						1	1	1	1	1	1	1	1
28	5651.81.1400	2101-3803140	Kapcsoló védősapka		1	1	1	1	2	1	1	1	2	2	1	2
29	5651.81.1500	2101-3803150	Villogórelé		1	1	1	1	2	1	1	1	2	2	1	2
30	5656.81.3150	2106-3803315	Nyílástakaró													1
31	5653.81.4010	2103-3804010	Időmérő óra										1	1	1	
32	5651.81.6010	2101-3806010	Üzemanyag szintmérő		1	1	1	1								
32a	5653.81.6010	2103-3806010	Üzemanyag szintmérő										1	1		1
33	5651.81.8010	2101-3808010	Vízhőfokmérő		1	1	1	1								
33a	5053 81.8010	2103-3808010	Vízhőfokmérő										1	1		1
34	5653.81.0110	2103-3810010	Olaj nyomásmérő										1	1		1
35	5655.81.2100	2105-3812005	Volt mérő							1	1	1				
36	5653.81.5010	2103-3815010-01	Fordulatszámmérő										1	1		1
37	5651.66.8390	10858390	Izzó 3 W		8	8	8	8	14	9	9	9	15	15	1	14
376	5651.99.2450	17668001	Hengerfejes lemezcsavar M 2,9x9,5												8	
378	5651.99.2470	17669001	Hengerfejes lemezcsavar M 3,6x9,5							2	2	2				
383	5651.99.2530	17670001	Hengerfejes lemezcsavar VI 4,3x9,5	2												
528	5651.99.4160	10520106	Laposalátét M 16x26							1	1	1				1
599	5651 99.4610	12605270	Belső fogazású biztosító alátét 5x9,4	2												

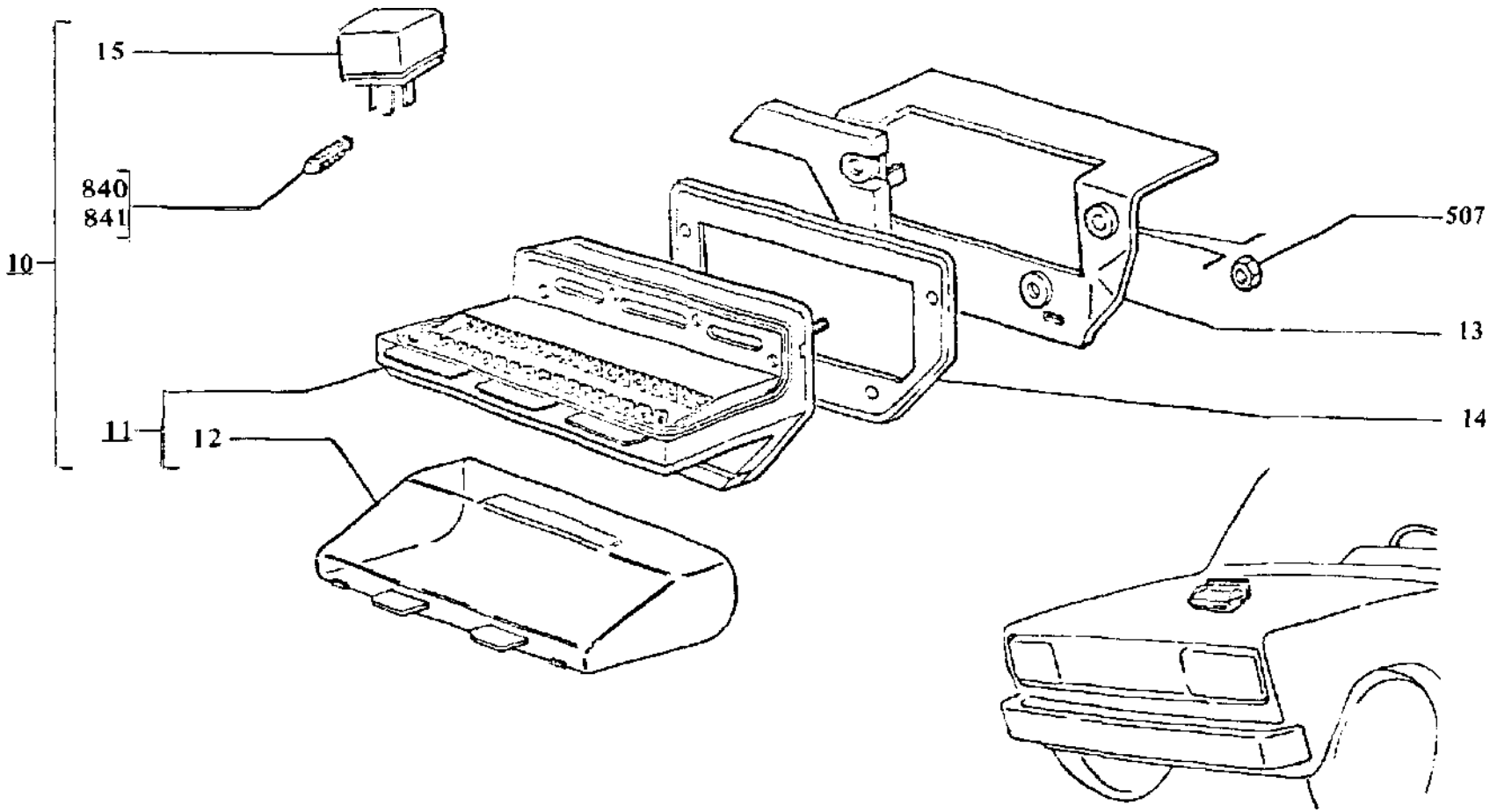

2107 2105 21053 21051	A RELÉK ÉS A BIZTOSÍTÉKOK	K5.04

Ábra-szám	Vállalati cikkszám	Gyári cikkszám	Megnevezés	Típusdb.												
				összesen	2101	21011	21013	2102	2103	2105	21051	21053	2106	21061	2107	2121
19.	5655.60.4100	2105-3722010	Bíztosítékdoboz üres													
n	5655.60.4200	2105-3722020	Bíztosítékdoboz teljes													
12	5655. 60.2210	2105-3722021	Biztosítékdoboz fedél													
13	5655.60.4350	2105-3722345	Biztosítékdoboz tartó													
14	5655.60.4370	2105-3722370	Biztosítékdoboz tömítő alátét													
15	5655. 60. 2200	2105-3747210	Relé							4	4	4			6	
507	5651.99.4050	13832101	Fogazott peremes anya M6							4	4	4			4	
840	5651 99.7190	10858090	Biztosíték 8A							15	15	15			18	
841	5651.99.7200	11048990	Biztosíték 16 A							2	2	2			3	

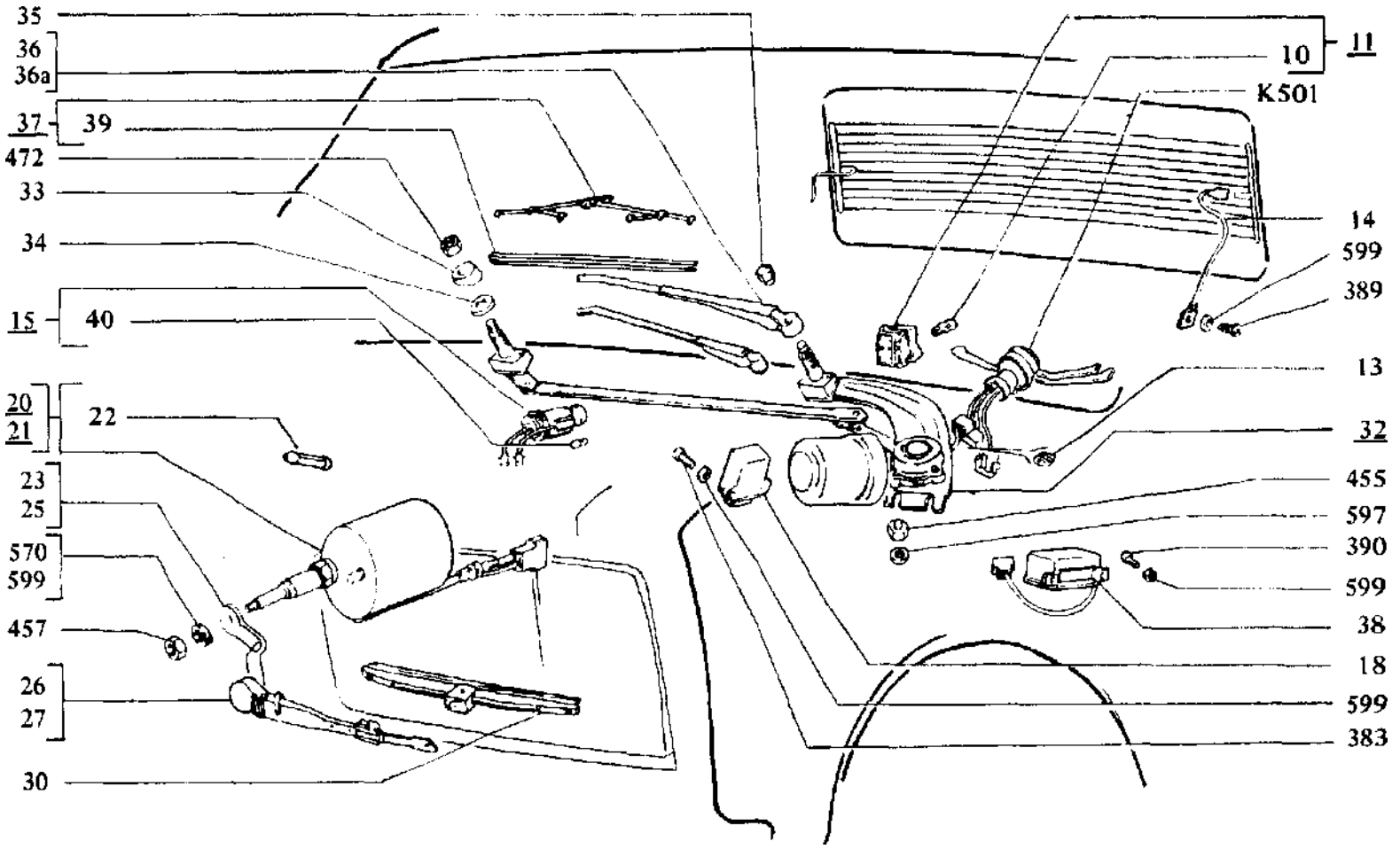

2101 2103 2105
21011 2106 21051 AZ ABLAKTÖRLŐ ÉS A FÉNYSZÖRÓMOSÓ BERENDEZÉS K 5.05
21013
2102 2107

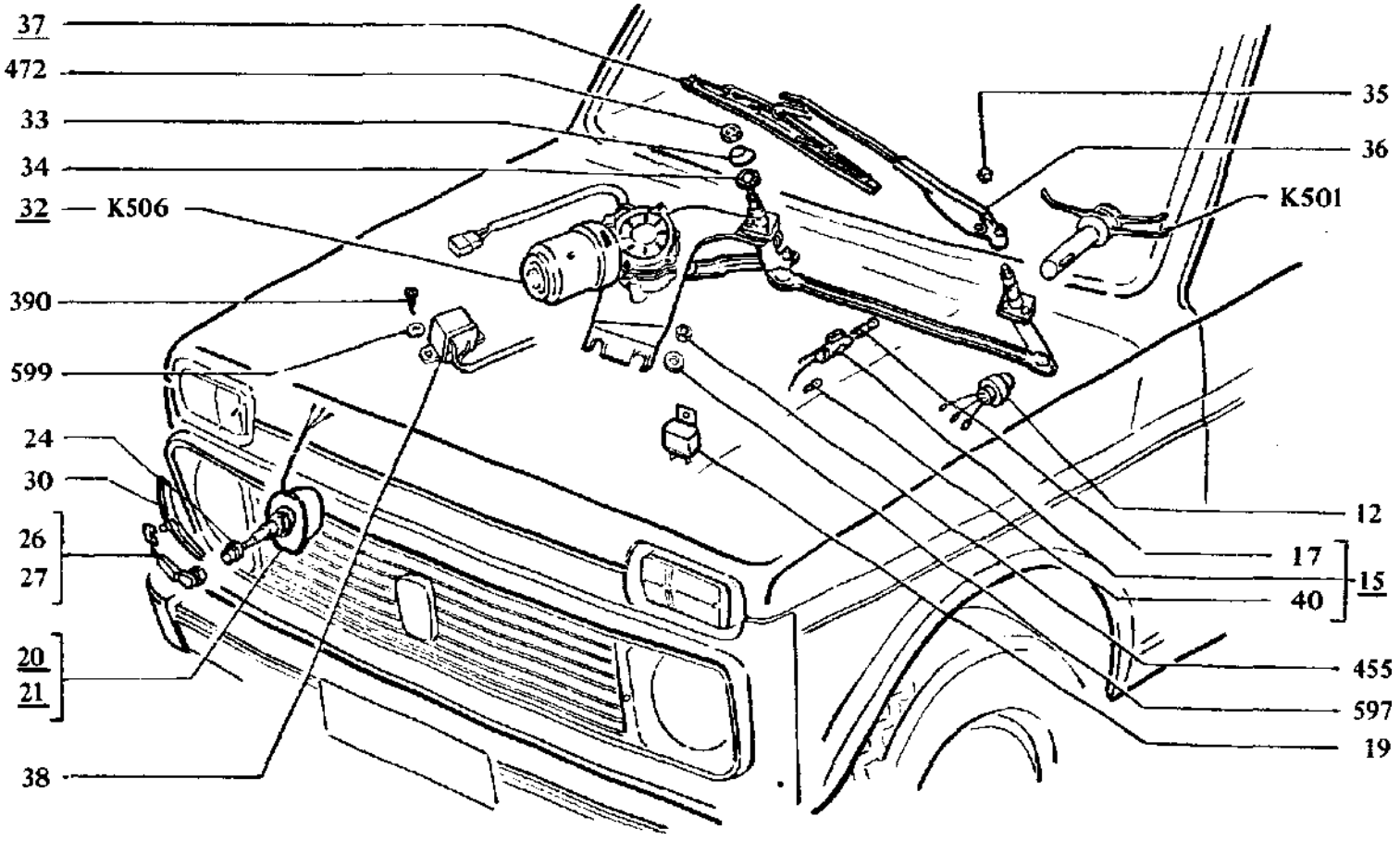

2121	AZ ABLAKTÖRLŐ ÉS A FÉNYSZÖRÓMOSÓ BERENDEZÉS	K 5.05

Ábra-szám	Vállalati cikkszám	Gyári cikkszám	Megnevezés	Típus/db.												
				összesen	2101	21011	21013	2102	2103	2105	21051	21053	2106	21061	2107	2121
10	5655.66.9500	21061-3709500	Izzó 1,2 W							1	1	1			1	
1 1	5655.61. 1670	2105-3709607	H. ablaktörlő kapcsoló						(1)	1	1	1	(1)	(1)	1	
12	5657.61.0610	2121-3710610	Fényszóró mosó kapcsoló													1
13	5651.61.1160	2101-3724116	Gumigyűrű							1	1	1			1	
14	5652.60.3220	2102-3724220	Vezeték							1	1	1			1	
	5653.60.3220	2103-3724220	Vezeték						(1)				(1)	(1)		
15	5656.60.5000	2106-3725010	Szivargyújtó teljes	1												
	5653. 60.0300	2103-3725030	Szivargyújtó tartó						1							
17	5656.60.2000	2106-3725200	Szivargyújtó betét	1												
18	5655.60. 1200	2105-3747020	Intervallum relé							1	1	1			1	
	5655.60. 1201	2105-3747020-01	Intervallum relé							1	1	1			1	
19	5657.60.2200	2121-3747210	Relé													2
20	5655.67.0100	2105-3756100-01	Fényszóró törlő motor jobb									1				
	5658.67.0100	2107-3756100	Fényszóró törlő motor jobb												1	
20	5657.67.0100	2121-3756100-01	Fényszóró törlő motor jobb													1
21	5655.67.0210	2105-3756110-01	Fényszóró törlő motor bal									1				
	5658.67.0210	2107-3756110	Fényszóró törlő motor bal												1	
	5657.67.0210	2121-3756110-01	Fényszóró törlő motor bal													1
22	5655.67.0220	2105-3756112	Biztosíték 2 A									2				
23	5658.67.0250	2107-3756150	Forgatókar jobb												1	
24	5657.67.1520	2121-3756152	Rögzítő anya													2
25	5658. 67. 1560	2107-3756160	Forgatókar bal												1	
26	5655.67.1620	2105-3756200	Törlőkar jobb									1				
	5658.67. 1620	2107-3756200	Törlőkar jobb												1	
	5657.67.1620	2121-3756200	Törlőkar jobb													1
27	5655.67.6210	2105-3756210	Törlőkar bal									1				
	5658.67.6210	2107-3756210	Törlőkar bal												1	
	5657.67.6210	2121-3756210	Törlőkar bal													1
	5657.67.6300	2121-3756300	Törlőkar jobb													1
	5657.67.6310	2121-3756310	Törlőkar bal													1

Ábra-szám	Vállalati cikkszám	Gyári cikkszám	Megnevezés	Típus/db.												
				összesen	2101	21011	21013	2102	2103	2105	21051	21053	2106	21061	2107	2121
30	5655. 67. 6400	2105-3756400	Lapát		1							2			2	
	5657.67.6400	2121-3756400	Lapát													2
32	5651.67.0010	2101-5205010	Ablaktörlő teljes		1			1								
	5651.67.0011	2101-5205010-10	Ablaktörlő teljes		1			1								
	5654.67.0010	21011-5205010-20	Ablaktörlő teljes			1	1									
	5653.67.0010	2103-5205010	Ablaktörlő teljes						1				1	1		
	5653.67.0011	2103-5205010-01	Ablaktörlő teljes							1	1	1			1	
	5657.67.0010	2121-5205010	Ablaktörlő teljes													1
33	5651.67.0500	2101-5205050	Hüvely		2	2	2	2								2
	5653.67.0500	2103-5205050	Hüvely						2	2	2	2	2	2	2	
34	5651.67.0550	2101-5205055	Szigetelő alátét		2	2	2	2								2
	5653.67.0550	2103-5205055	Szigetelő alátét						2	2	2	2	2	2	2	
35	5653.67.0580	2103-5205058	Zártanya		2	2	2	2	2				2	2		2
	5653.67.0581	2103-5205058-01	Zártanya							2	2	2			2	
36	5651.67.0650	2101-5205065	Törlőkar		2			2								
36a	5651.67.0651	2101-5205065-10	Törlőkar		2			2								
	5653.67.0650	2103-5205065	Törlőkar		2	2	2	2	2				2	2		2
	5653.67.0651	2103-5205065-01	Törlőkar							2	2	2			2	
37	5651.67.0700	2101-5205070	Törlőlapát		2			2								
	5653.67.0700	2103-5205070	Törlőlapát		2	2	2	2	2				2	2		2
	5653. 67. 0701	2103-5205070-01	Törlőlapát							2	2	2			2	
38	5651.67.1500	2101-5205150	Relé	1												
39	5651.67.2400	2101-5205904	Törlőlapát gumi	2												
40	5651.66.2390	14142390	Izzó 4 W	1												
383	5651.99.2530	17670001	Hengeresfejű lemezcsavar M 4,3x9,5							2	2	2			2	
389	5651.99.2590	17671001	Hengeresfejű lemezcsavar M 4,9x9,5							1	1	1			1	
390	5651.99.2600	17671101	Hengeresfejű lemezcsavar M 4,9x12,7	2												
455	5651.99.3390	15896211	Anya M6	2												
457	5651.99.3410	15896411	Anya M5							2	2	2			2	
472	5651.99.3520	16103842	Alacsony anya M 16	2												

Abra-szám	Vállalati cikkszám	Gyári cikkszám	Megnevezés	Típus/db.												
				összesen	2101	21011	21013	2102	2103	2105	21051	21053	2106	21061	2107	2121
570	5651 99.4460	11195473	Rugósalátét Ø 5							2	2	2				
597	5651.99.4590	12599571	Belső fogazású biztosító alátét 6x18	2												
599	5651.99.4610	12605270	Belső fogazású biztosító alátét 5x9,4		2	2	2	2	2	5	5	5	2	2	7	2

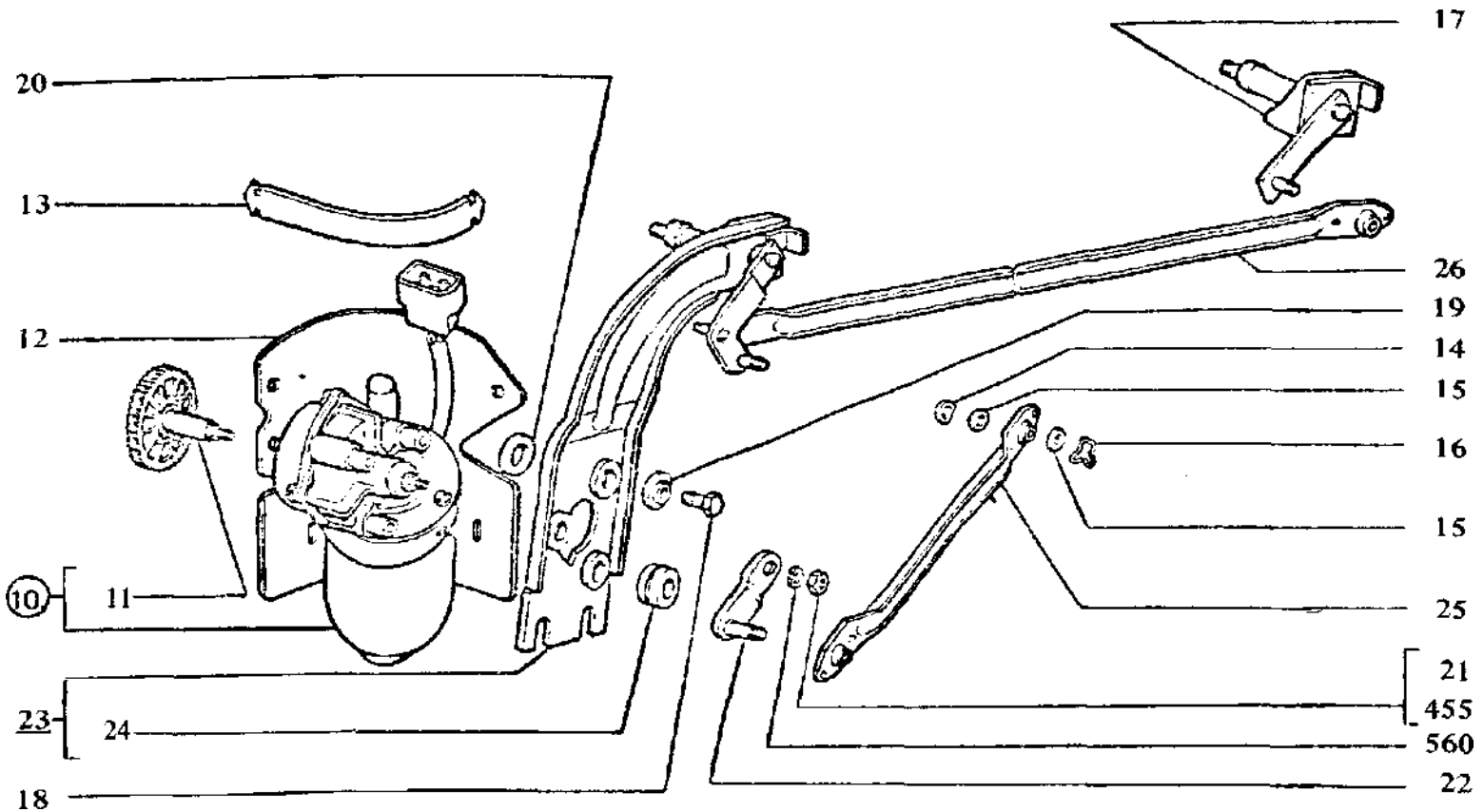

2101 21011 21013 2102	2103 2106 21061 2107	2105 21051 21053 2121	AZ ABKALTÖRLŐMOTOR ÉS A VONÓKAROK	K5.06

Ábra-szám	Vállalati cikkszám	Gyári cikkszám	Megnevezés	Típus/db.												
				összesen	2101	21011	21013	2102	2103	2105	21051	21053	2106	21061	2107	2121
10	5653. 67. 0000	2103-3730000	Ablaktörlő motor	1												
11	5653. 67. 0450	2103-3730450	Fogaskerék	1												
12	5651.67.0040	2101-5205004	Védőborítás	1												
13	5651.67.0050	2101-5205005	Védőborítás rögzítő pánt	1												
14	5651.67.1010	2101-5205101	Rugalmas alátét	4												
15	5651.67. 1020	2101-5205102	Alátét Ø 6	8												
16	5651.67. 1040	2101-5205104	Rögzítő rugó	4												
17	5651.67.2000	2101-5205200-10	Mozgató áttétkar jobb oldali		1	1	1	1								
	5653.67.2000	2103-5205200	Mozgató áttétkar jobb oldalt						1				1	1		
	5653.67.2000	2103-5205200-01	Mozgató áttétkar jobb oldali							1	1	1			1	
	5657.67.2000	2121-5205200	Mozgató áttétkar jobb oldali													1
18	5651.67.3010	2101-5205301	Csavar	3												
19	5651.67.3020	2101-5205302	Idomalátét	3												
20	5651.67.3030	2101-5205303	Alátét Ø 10	3												
21	5651.67.3040	2101-5205304	Anya	1												
22	5651.67.3100	2101-5205310	Forgató kar	1												
23	5651.67.3500	2101-5205500	Tartó konzol		1	1	1	1								
	5653. 67. 3500	2103-5205500	Tartó konzol						1				1	1		
	5653. 67. 3501	2103-5205500-01	Tartó konzol							1	1	1			1	
	5657.67.3500	2121-5205500	Tartó konzol													1
24	5651.67.3510	2101-5205501	Gumigyűrű	3												
25	5651.67.3600	2101-5205600	Vonórúd rövid		1	1	1	1	1	1	1	1	1	1	1	
	5657.67.3600	2121-5205600	Vonórúd rövid													1
26	5651.67.3700	2101-5205700	Vonórúd hosszú		1	1	1	1	1	1	1	1	1	1	1	
	5657. 67. 3700	2121-5205700	Vonórúd hosszú													1
455	5651.99.3390	15896211	Anya M6	1												
560	5651.99.4360	10516470	Rugósalátét Ø 6	1												

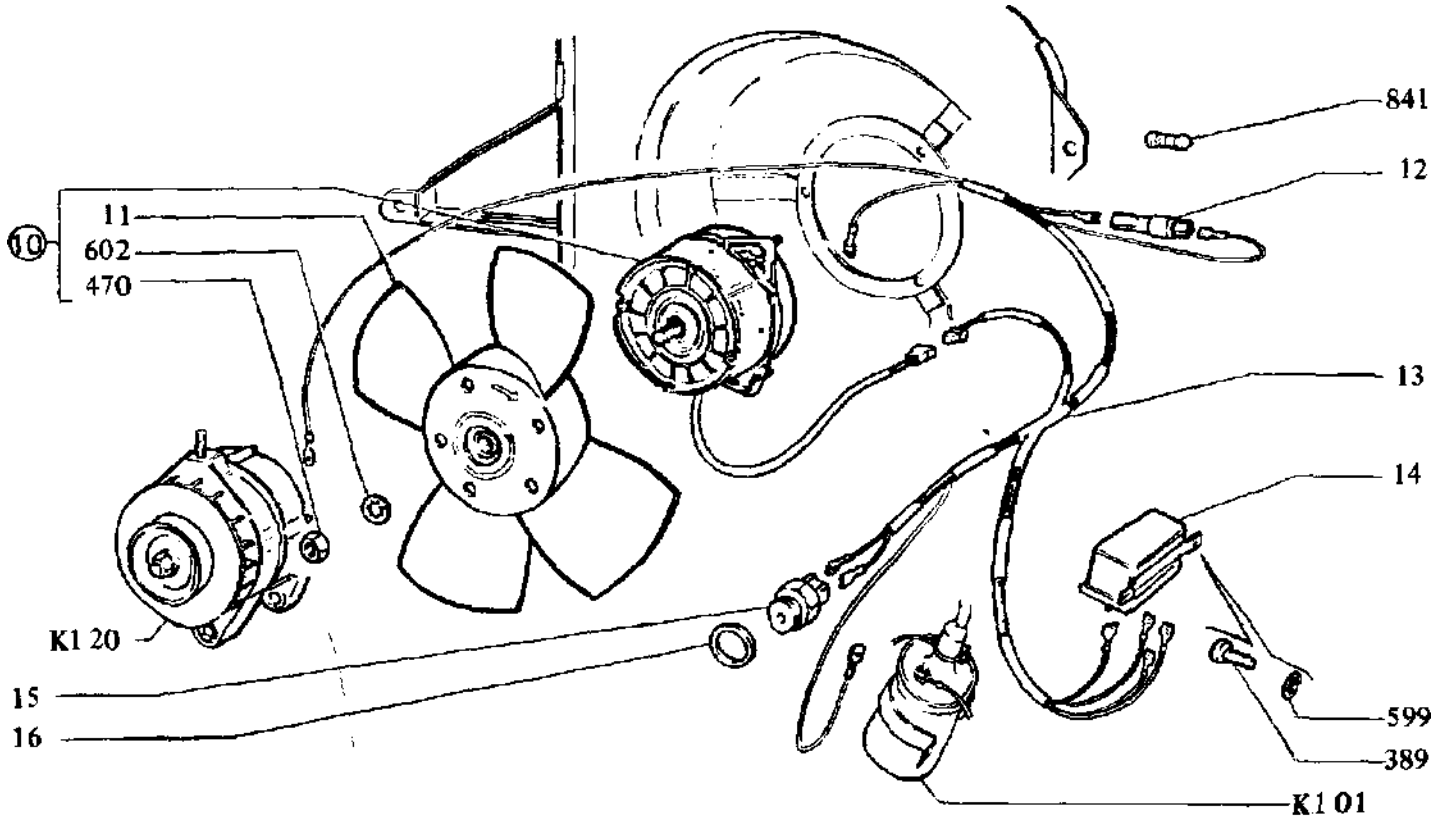

2103 21061 2106 2107	AZ ELEKTROMOS VENTILLÁTOR	K5. 07

Ábra-szám	Vállalati cikkszám	Gyári cikkszám	Megnevezés	Típus/db.												
				összesen	2101	21011	21013	2102	2103	2105	21051	21053	2106	21061	2107	2121
10	5653. 06. 5080	2103-1308008-01	Ventillátor motor						1				1	1	1	
11	5653.06.5100	2103-1308010-10	Ventillátor lapát						1				1	1	1	
12	5653. 60. 2280	2103-3722800-10	Biztosítékház						1				1	1		
13	5653.60.2150	2103-3724015	Vezetékköteg						1				1	1		
14	5653.61.2500	2103-3726450	Relé PC 527						1				1	1		
15	5653.81.3800	2103-3808800	Vízhőfok érzékelő						1				1	1	1	
16	5653. 06. 3840	2103-3808804	Tömítő alátét						1				1	1	1	
389	5651.99.2590	17671001	Hengeresfejű lemezcsavar M 4,9x9,5						2				2	2		
470	5651.99.3500	16102311	Alacsony anya M8						1				1	1	1	
599	5651.99.4610	12605270	Belsőfogazású biztosító alátét 5x9,4						2				2	2		
602	5651. 99. 5030	12605571	Belsőfogazású biztosító alátét 5x14,3						1				1	1	1	
841	5651.99.7200	11048990	Biztosíték 16A						1				1	1		

KOCSISZEKRÉNY SZERSZÁMOK

„ M " A KOCSISZEKRÉNY

M 0.01 A kocsiszekrény
M 1.01 Az első ülések
M 1.03 Az ülésállító szerkezet
M 1.04 A hátsó ülés
M 1.06 Az utastér és a csomagtér padlószőnyeg
M 1.07 Az utastér tartozékai és a belső szerelvényei
M 1.08 Az utastér belső borításai
M 1.09 A csomagtér borítások
M 1.10 A hő- és hangszigetelés
M 2.01 A motorháztető
M 2.02 A műszerfal
M 2.02.1 A rádiókészüléket tartó panel
M 2.03 A kocsiszekrény padlózata
M 2.04 A kocsiszekrény belső elemei
M 2.05 A kocsiszekrény hátsó belső elemei
M 2.07 A kocsiszekrény külső elemei
M2.23 A csomagtértető
M 3.01 Az első ajtó
M 3.10 A hátsó ajtó
M 3.30 Az első ajtók zárszerkezetei
M 3.40 A hátsó ajtók zárszerkezetei
M 3.60 Az első ajtók ablakai
M 3.70 A hátsó ajtók ablakai
M 3.75 A hátsó ajtó
M 3.80 A szélvédőüveg
M 3.83 Az oldalablakok
M 3.85 A hátsó ablak
M 4.01 A hűtőrács
M 4.02 A védőlemezek és a tömítőalkatrészek
M 4.04 A díszítőelemek
M 4.10 Az első lökhárító
M 4.20 A hátsó lökhárító

"Y" A SZERSZÁMOK

Y 1.01 A szerszámok

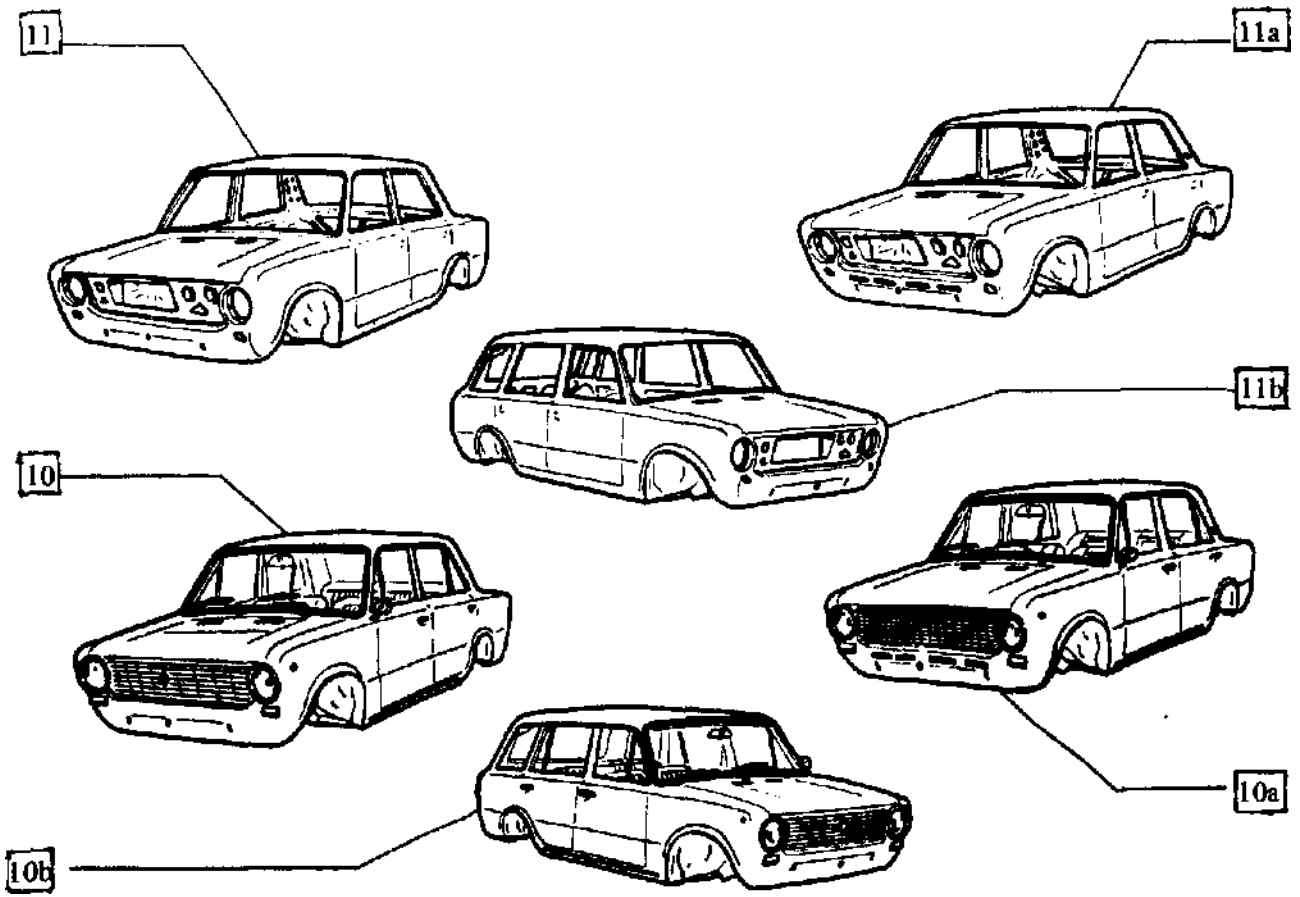

2101 21013 21011 2102	A KOCSISZEKRÉNY	M 0.01

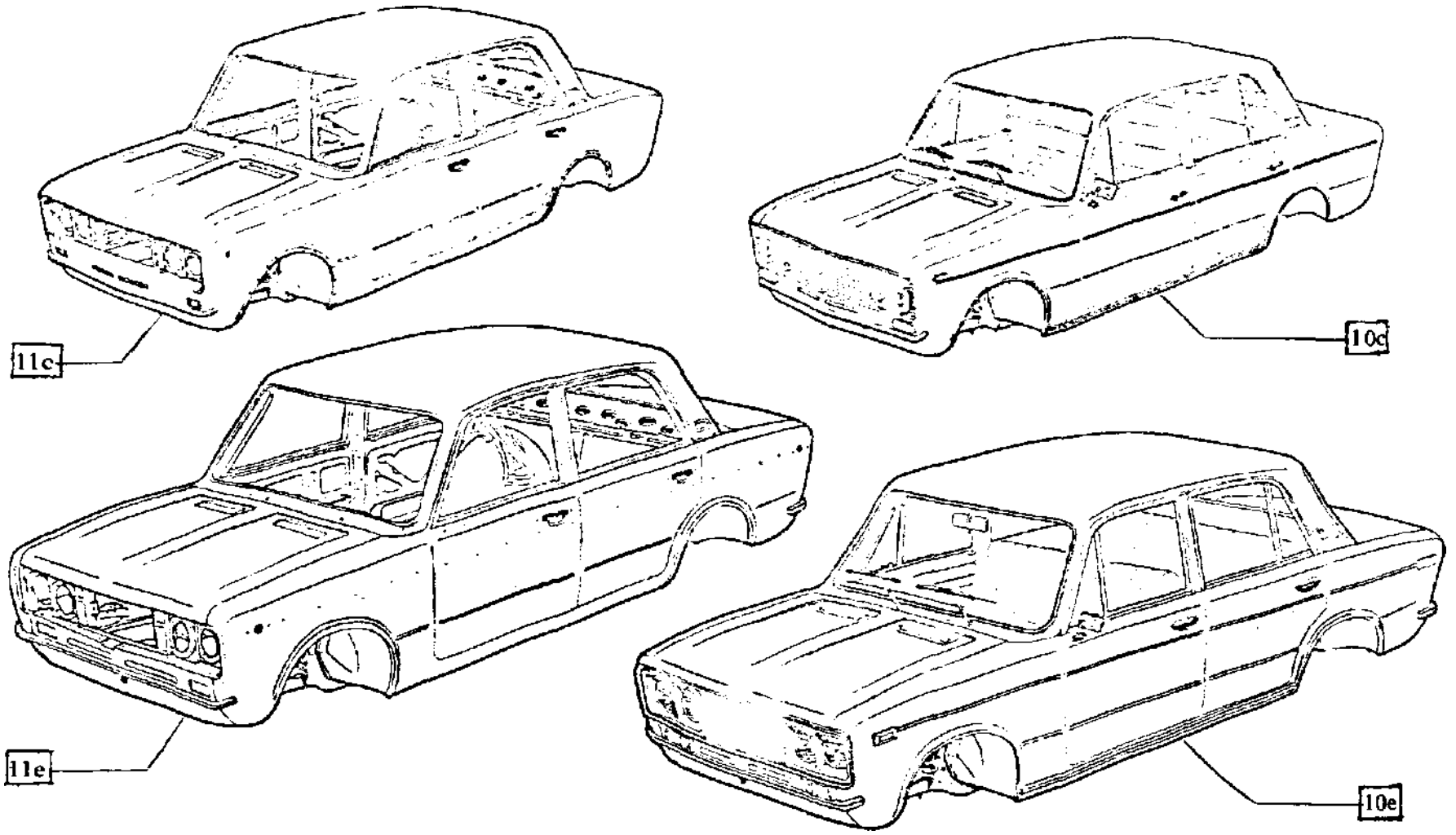

2103 2106 21061	A KOCSISZEKRÉNY	M 0.01

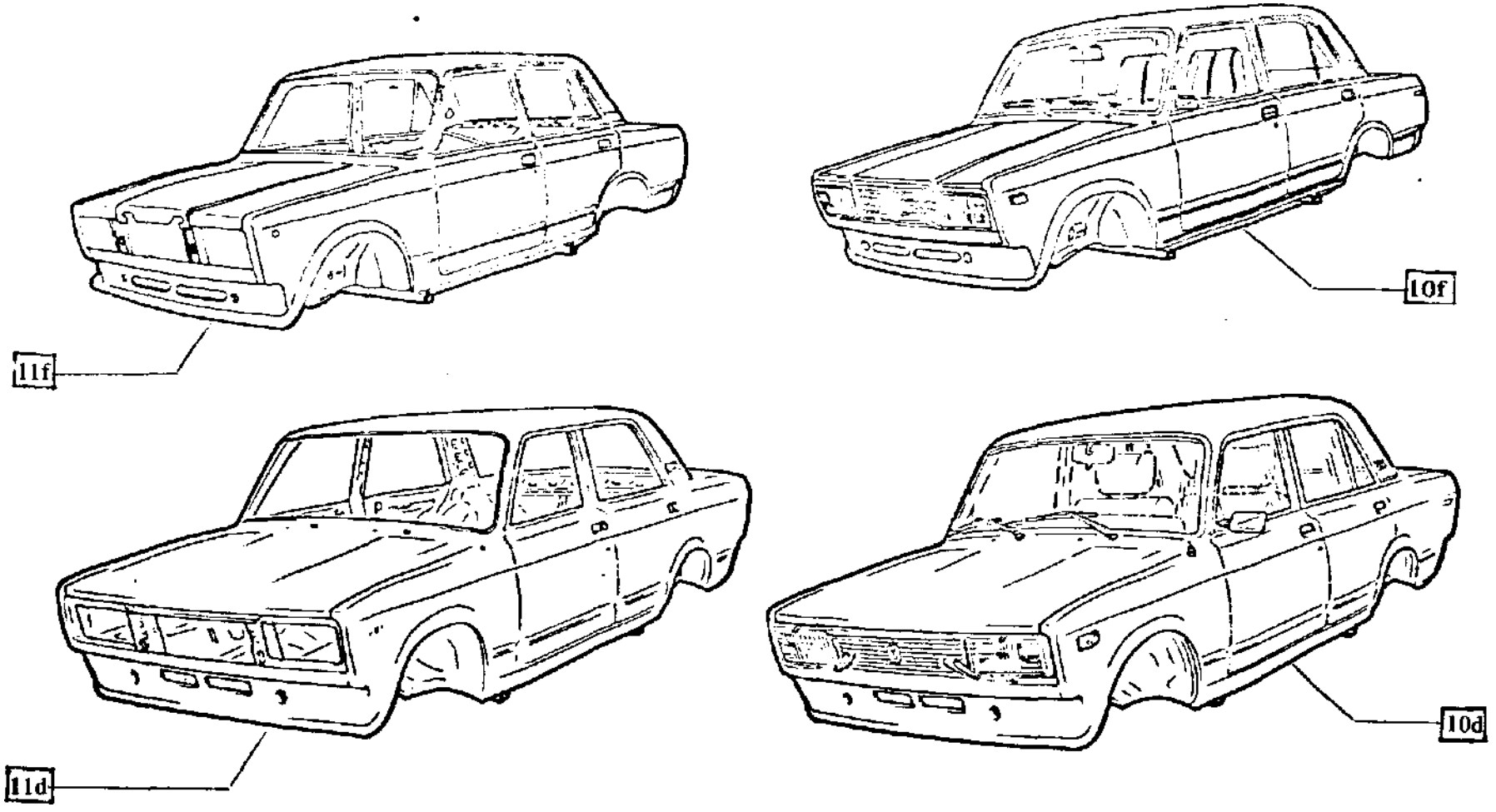

2105 21051 21053 2107	A KOCSISZEKRÉNY	M 0.01

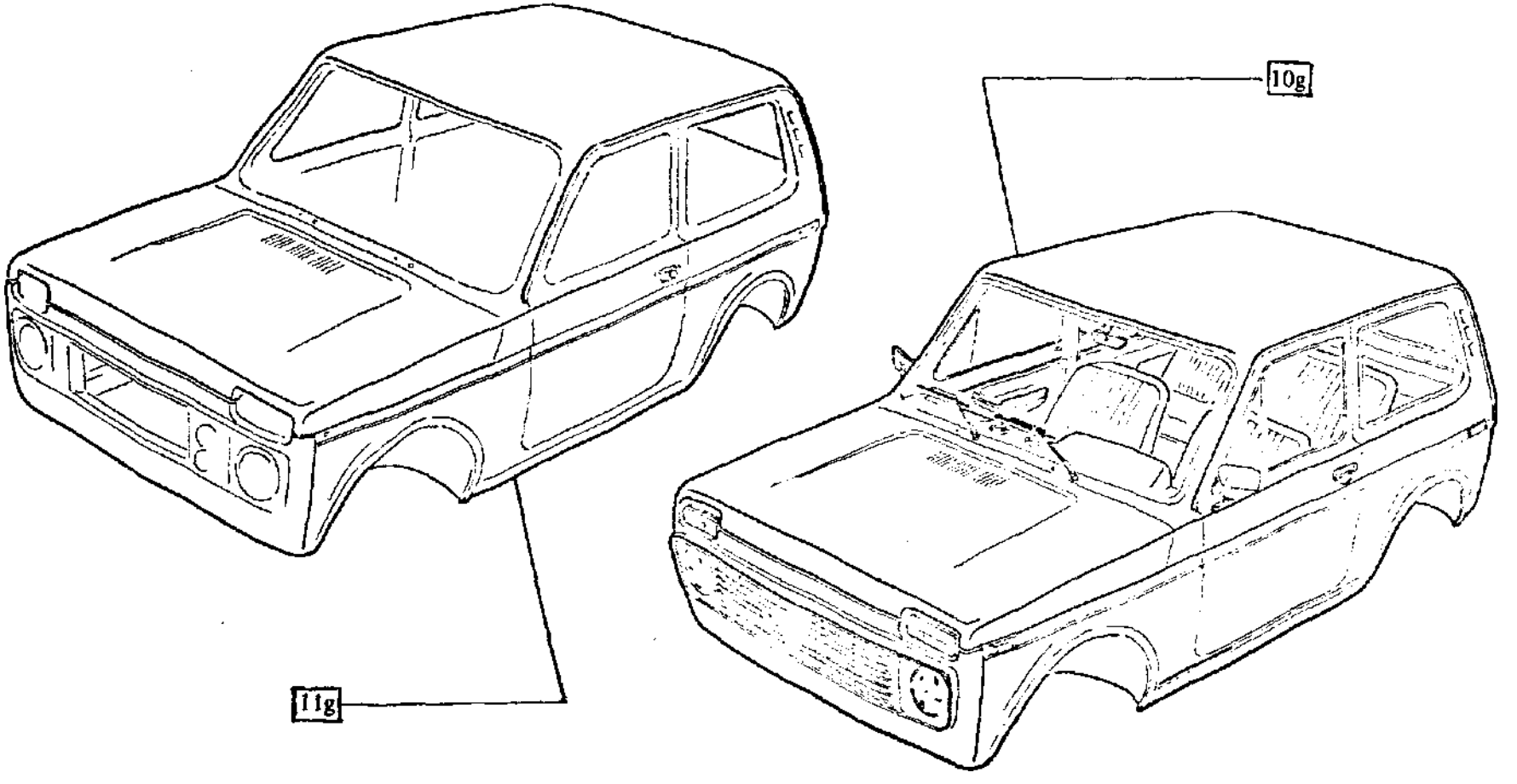

2121	A KOCSISZEKRÉNY	M 0.01

Ábra-szám	Vállalati cikkszám	Gyári cikkszám	Megnevezés	Típus/db.												
				összesen	2101	21011	21013	2102	2103	2105	21051	21053	2106	21061	2107	2121
10	5651. 51.0100	2101-5000010	Szerelt kocsiszekrény		1											
10a	5654. 51.0100	21011-5000010	Szerelt kocsiszekrény			1	1									
	5652. 51.0100	2102-5000010	Szerelt kocsiszekrény					1								
	5653. 51.0100	2103-5000010	Szerelt kocsiszekrény						1							
10b 10d 10c	5655. 51.0100	2105-5000010	Szerelt kocsiszekrény							1	1	1				
	5655. 51.0101	2105-5000010-01	Szerelt kocsiszekrény							1	1	1				
	5656. 51.0100	2106-5000010	Szerelt kocsiszekrény										1	1		
	5658. 51.0100	2107-5000010	Szerelt kocsiszekrény												1	
	5657. 51.0100	2121-5000010	Szerelt kocsiszekrény													1
	5651. 51.0140	2101-5000014	Üres kocsiszekrény		1											
	5654. 51.0140	21011-5000014	Üres kocsiszekrény			1	1									
	5652.51.0140	2102-5000014	Üres kocsiszekrény					1								
10e	5653.51.0140	2103-5000014	Üres kocsiszekrény						1							
10f 11d 10g	5655. 51.0140	2105-5000014	Üres kocsiszekrény							1	1	1				
11e	5656.51.0140	2106-5000014	Üres kocsiszekrény										1	1		
11a	5658. 51.0140	2107-5000014	Üres kocsiszekrény												1	
11b 11f 11c 11g	5657. 51.0140	2121-5000014	Üres kocsiszekrény													1

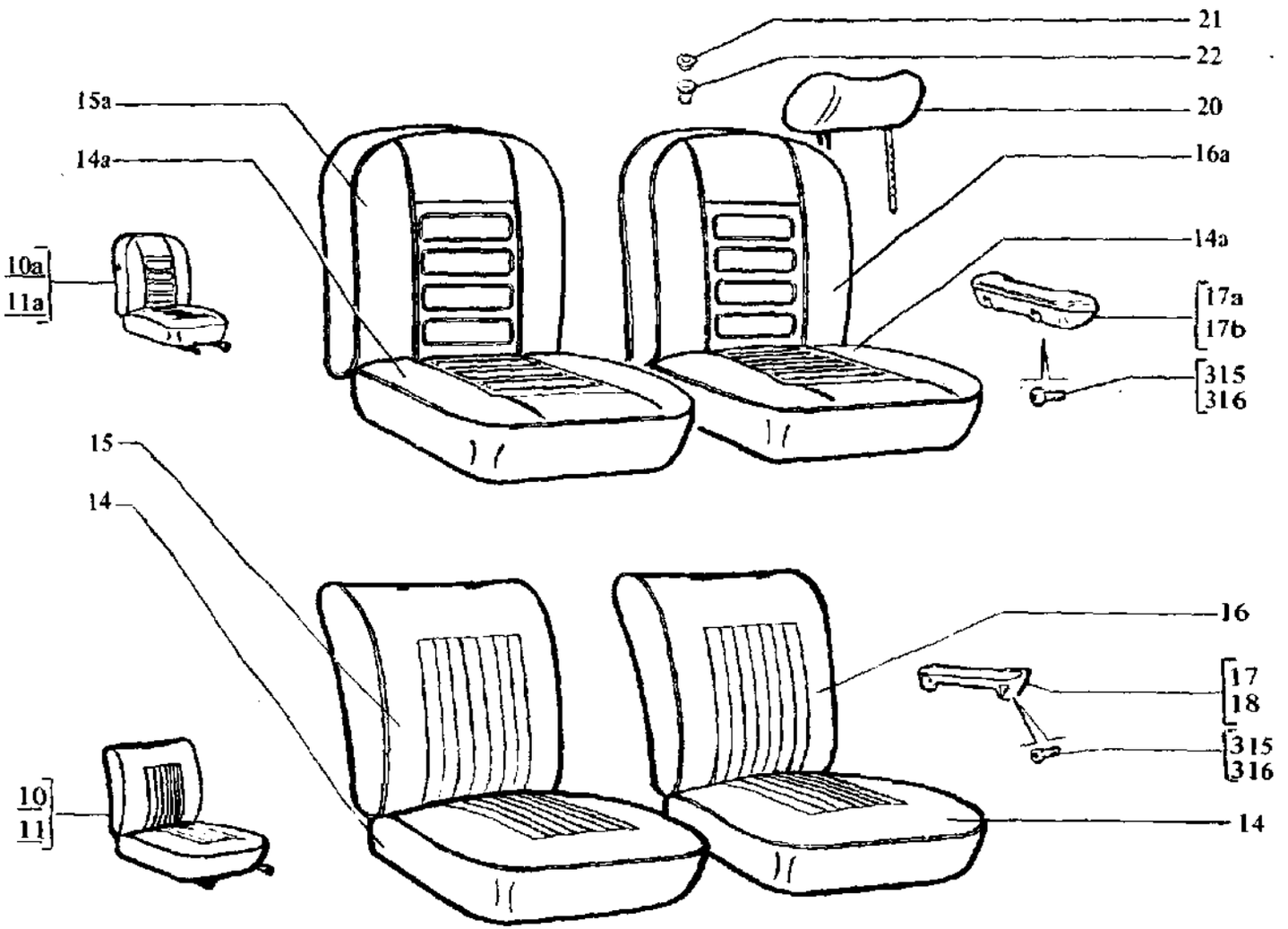

2101 21011	21013 2102	AZ ELSŐ ÜLÉSEK	M 1. 01

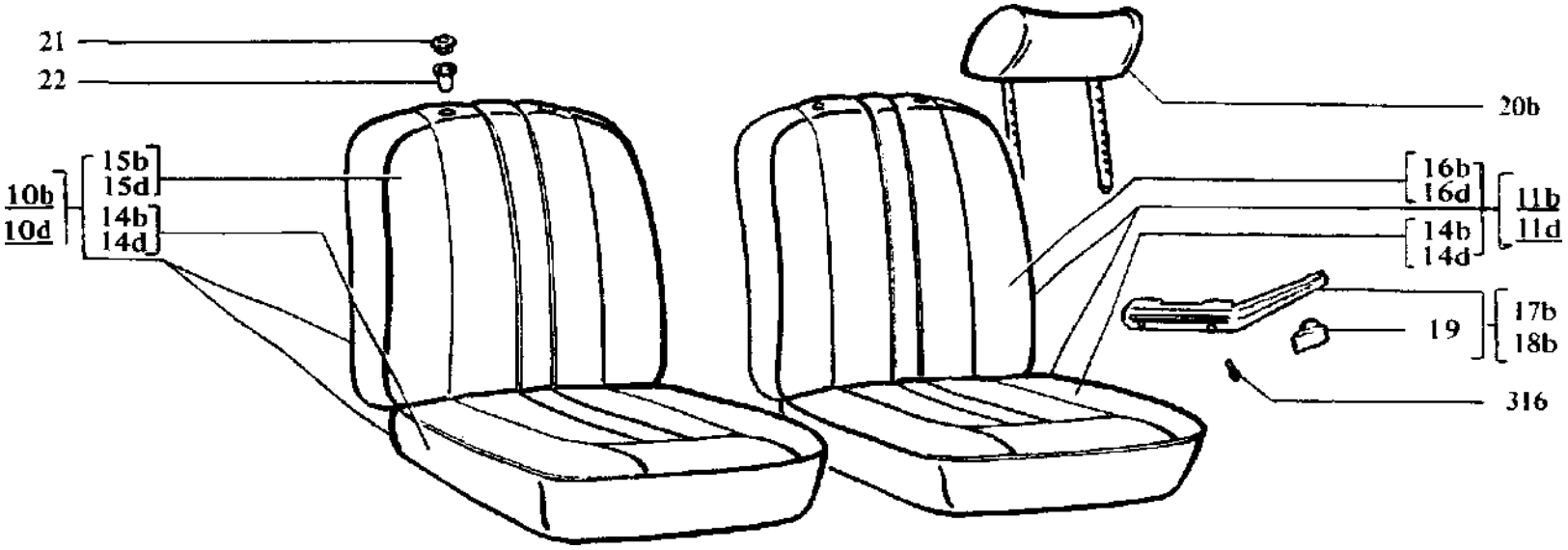

2103 2106 21061	AZ ELSŐ ÜLÉSEK	M 1.01

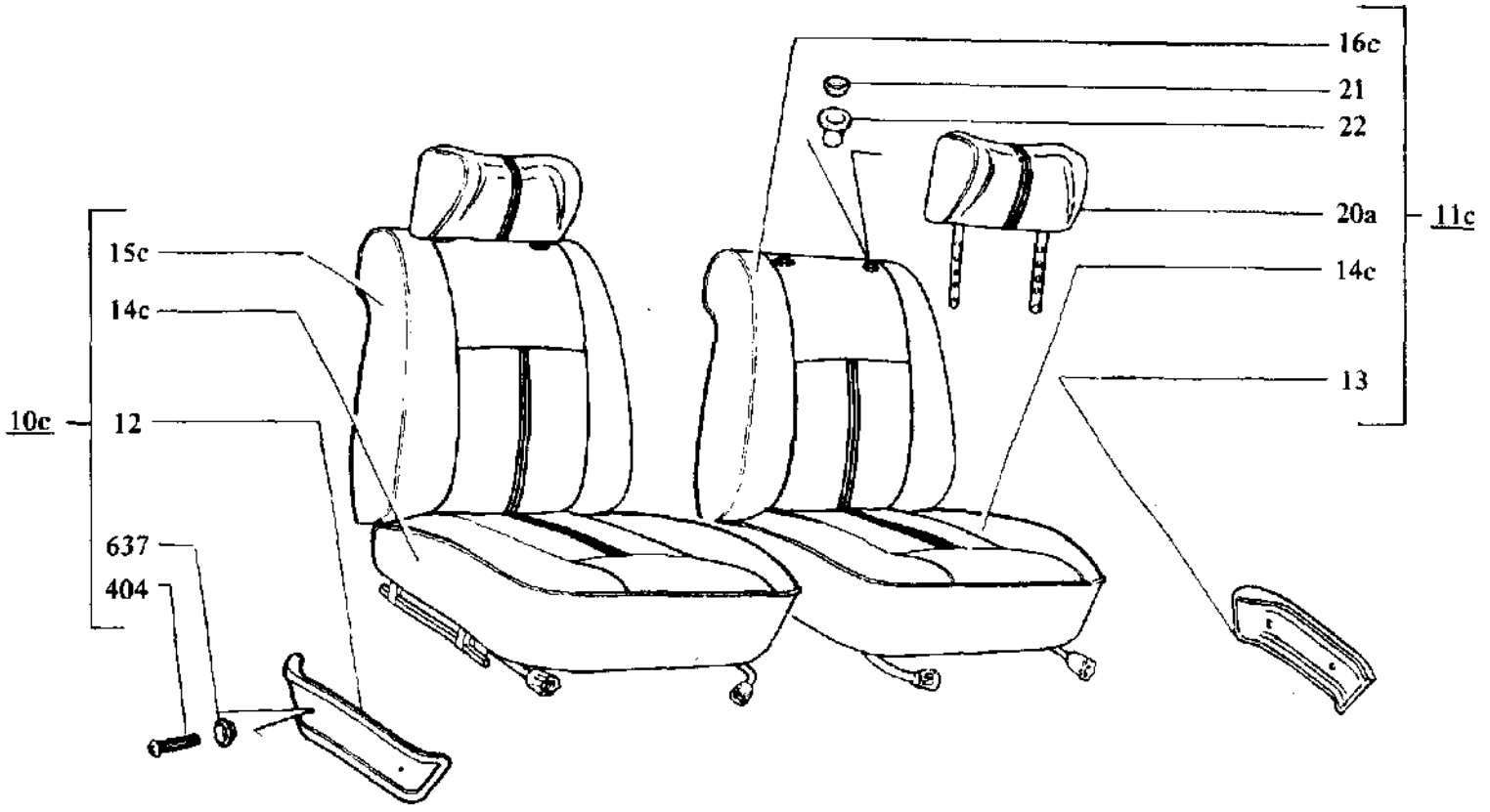

2105 21051 21053	AZ ELSŐ ÜLÉSEK	M 1.01

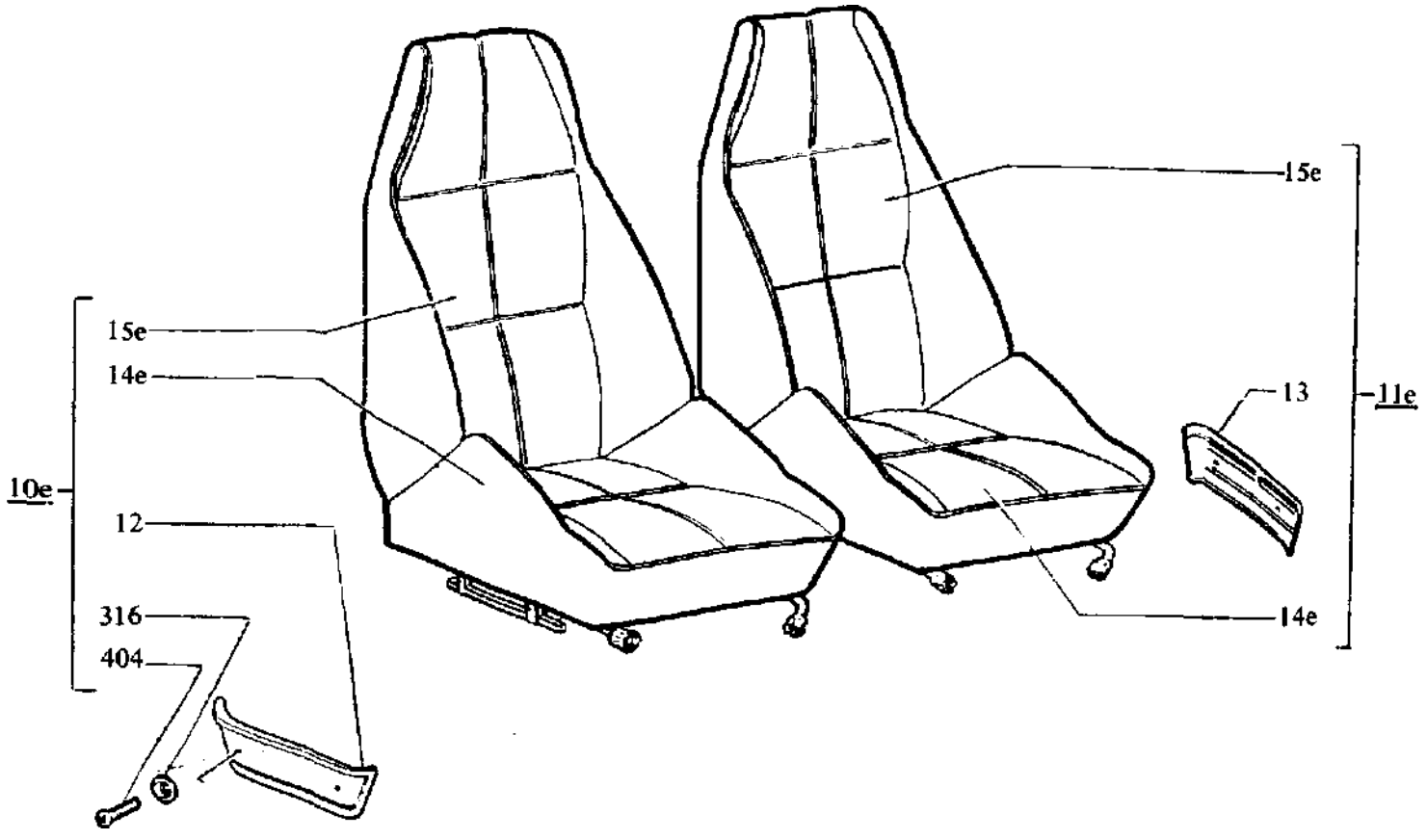

2107	AZ ELSŐ ÜLÉSEK	M 1.01

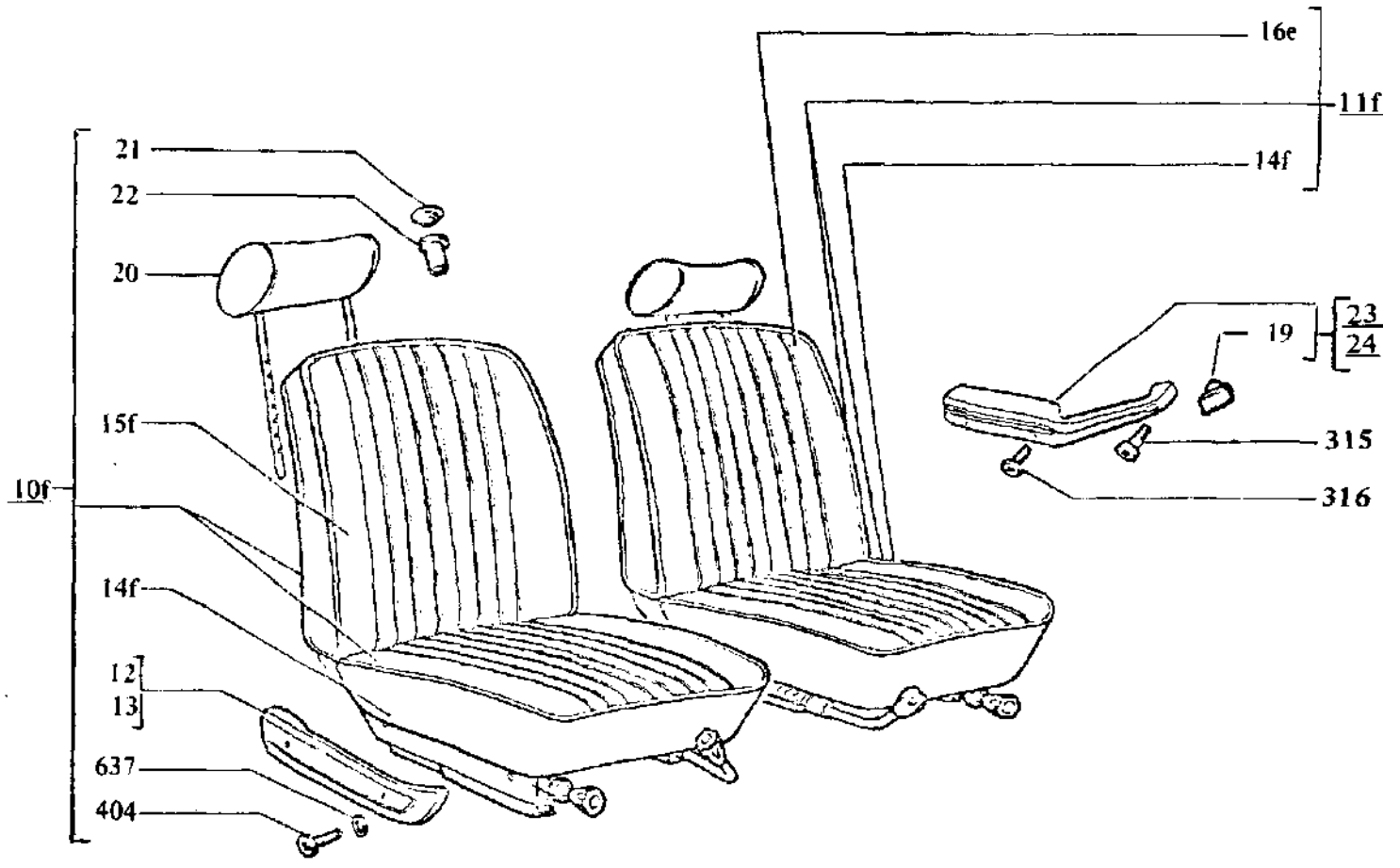

2121	AZ ELSŐ ÜLÉSEK	M 1.01

Ábra-szám	Vállalati cikkszám	Gyári cikkszám	Megnevezés	Típusfdb												
				összesen	2101	21011	21013	2102	2103	2105	21051	21053	2106	21061	2107	2121
10	5651. 55.2100	2101-6810010	Első ülés teljes jobb (műbőr bevonat)		1			1								
10a	5651.55.2100	21011-6810010-10	Első ülés teljes jobb (szövet bevonat)			1	1									
10b	5653. 55.2100	2103-6810010	Első ülés teljes jobb (műbőr bevonat)						1							
	5653. 55.2101	2103-6810010-01	Első ülés teljes jobb (szövet bevonat)						1							
10c	5655. 55.2100	2105-6810010	Első ülés teljes jobb (műbőr bevonat)							1	1	1				
	5655. 55.2101	2105-6810010-10	Első ülés teljes jobb (szövet bevonat)							1	1	1				
10d	5656. 55.2100	2106-6810010	Első ülés teljes jobb										1	1		
10e	5658. 55.2100	2107-6810010	Első ülés jobb												1	
10f	5657.55.2100	2121-6810010	Első ülés jobb													1
11	5651. 55.2110	2101-6810011	Első ülés teljes bal (műbőr bevonat)		1			1								
11a	5654. 55.2100	21011-6810011-10	Első ülés teljes bal (szövet bevonat)			1	1									
11b	5653. 55.2110	2103-6810011	Első ülés teljes bal (műbőr bevonat)					1								
	5653. 55.2111	2103-6810011-01	Első ülés teljes bal (szövet bevonat)					1								
11c	5655. 55.2110	2105-6810011	Első ülés teljes bal (műbőr bevonat)						1	1	1					
11c	5655. 55.2111	2105-6810011-10	Első ülés teljes bal (szövet bevonat)							1	1	1				
11d	5656. 55.2110	2106-6810011	Első ülés teljes bal										1	1		
11e	5658.55.2110	2107-6810011	Első ülés teljes bal												1	
11f	5657.55.2110	2121-6810011	Első ülés bal													
12	5651. 55.0480	2101-6810048	Jobb burkolat (díszborítás} kék													
	5651. 55.0482	21Ü1-681O048-02	Jobb burkolat barna													
	5651. 55. 0483	2101-6810048-03	Jobb burkolat piros													
	5651.55.0484	2101-6810048-04	Jobb burkolat fekete													
	5651.55.0487	2101-6810048-07	Jobb burkolat sárga													
	5651. 55.0489	2101-6810048-09	Jobb burkolat v. barna												1	
13	5651. 55.0490	2101-6810049	Bal burkolat (díszborítás} kék													
	5651.55.0492	2101-6810049-02	Bal burkolat barna													
	5651.55.0493	2101-6810049-03	Bal burkolat piros													
13	5651.55.0494	2101-6810049-04	Bal burkolat (díszborítás) fekete													
	5651.55.0497	2101-6810049-07	Bal burkolat sárga													
	5651.55.0499	2101-6810049-09	Bal burkolat v. barna												1	

Ábra-szám	Vállalati cikkszám	Gyári cikkszám	Megnevezés	Típus/db.												
				összesen	2101	21011	21013	2102	2103	2105	21051	21053	2106	21061	2107	2121
14	5651. 55.2310	2101-6812310	Üléshuzat fekete		2			2								
14a	5654. 55.2310	21011-6812310	Üléshuzat fekete			2	2									
14b	5653. 55.2310	2103-6812310	Üléshuzat (műbőr bevonat)						2							
	5653. 55. 2311	2103-6812310-01	Üléshuzat (szövet bevonat)						2							
14c	5655. 55.2310	2105-6812310	Üléshuzat (műbőr bevonat)							2	2	2				
	5655. 55.2311	2105-6812310-10	Üléshuzat (szövet bevonat}							2	2	2				
14d	5656.55.2310	2106-6812310	Üléshuzat										2	2		
14e	5658. 55.2310	2107-6812310	Üléshuzat												2	
14f	5657. 55.2310	2121-6812310	Üléshuzat													2
15	5651. 55.2610	2101-6812610	Háttámlahuzat jobb fekete		1			1								
15a	5654.55.2610	21011-6812610	Háttámlahuzat fekete			1	1									
15b	5653. 55.2610	2103-6812610	Háttámlahuzat jobb (műbőr bevonat)						1							
	5653. 55.261 1	2103-6812610-01	Háttámlahuzat jobb (szövet bevonat}						1							
15c	5655.55.2610	2105-6812610	Háttámlahuzat jobb (műbőr bevonat)							1	1	1				
	5655.55.2611	2105-6812610-10	Háttámlahuzat jobb (szövet bevonat)							1	1	1				
15d	5656.55.2610	2106-6812610	Háttámlahuzat										1	1		
15e	5658.55.2610	2107-6812610	Háttámlahuzat												1	
15f	5657.55.2610	2121-6812610	Háttámlahuzat													1
16	5651.55.3610	2101-6812611	Háttámlahuzat bal fekete		1			1								
16a	5654.55.3610	21011-6812611	Háttámlahuzat bal fekete			1	1									
16b	5653.55.3610	2103-6812611	Háttámlahuzat (műbőr bevonat)						1							
	5653.55.3611	2103-6812611-01	Háttámlahuzat (szövet bevonat)						1							
16c	5655.55.3610	2105-6812611	Háttámlahuzat (műbőr bevonat)							1	1	1				
	5655.55.3611	2105-6812611-10	Háttámlahuzat (szövet bevonat}							1	1	1				
16d	5656.55.3610	2106-6812611	Háttámlahuzat										1	1		
16e	5657.55.3610	2121-6812611	Háttámlahuzat bal													1
17	5651.55.4100	2101-6816010	Első könyöktámasz jobb		1			1								
17a	5654.55.4100	21011-6816010	Első könyöktámasz jobb			1	1									
17b	5653.55.4100	2103-6816010	Első könyöktámasz jobb						1							
	5653.55.4101	2103-6816010-10	Első könyöktámasz jobb										1	1		
18	5651.55.4110	2101-6816011	Első könyöktámasz bal		1			1								

Ábra-szám	Vállalati cikkszám	Gyári cikkszám	Megnevezés	Típus/db.												
				összesen	2101	21011	21013	2102	2103	2105	21051	21053	2106	21061	2107	2121
18a	5654. 55.4110	21011-6816011	Első könyöktámasz bal			1	1									
18b	5653. 55.4110	2103-6816011	Első könyöktámasz						1							
	5653.55.4111	2103-6816011-10	Első könyöktámasz										1	1		
19	5653.55.6760	2103-6816076-01	Takaródísz						2				2	2		2
20	5654.55.0100	21011-6818010	Fejtámla		2	2	2	2								2
20a	5655. 55.0100	2105-6818010	Fejtámla {műbőr bevonat)							2	2	2				
	5655. 55.0100	2105-6818010-10	Fejtámla (szövet bevonat)							2	2	2				
20b	5656. 55.0100	2106-6818010	Fejtámla										2	2		
21	5656. 55. 1420	2106-6818142	Fejtámla rögzítő külső hüvely			4	4			4	4	4	4	4		4
22	5656. 55. 1440	2106-6818144	Belső hüvely			4	4			4	4	4	4	4		4
21	5653. 55.4101	2103-6826010-10	Első könyöktámasz jobb													1
24	5653. 55.4111	2103-6826011-10	Első könyöktámasz bal													1
315	5651.99.2160	13276401	Hengeresfejű csavar M 6x20		4	4	4	4	2				2	2		2
316	5651. 99.2170	13276801	Hengeresfejű csavar M 6x30						4				4	4		4
404	5651. 99.3050	17678801	Lencsefejű lemezcsavar M 3,6x12,7							4	4	4			4	4
637	5651. 99.5150	12612250	Burkolat alátét							4	4	4			4	4

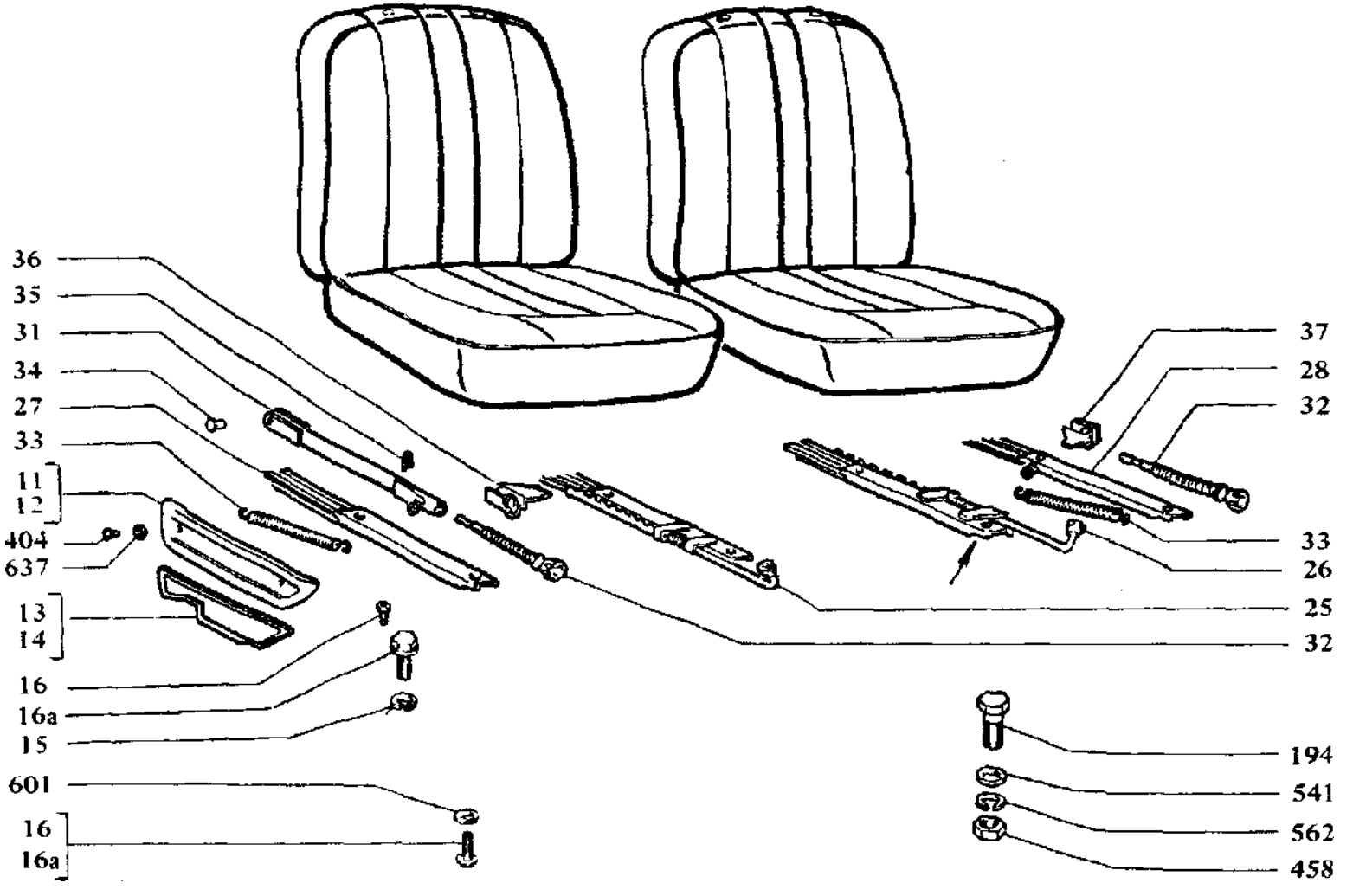

2101 21011 21013 2102	2103 2106 21061 2107	2105 21051 21053	AZ ÜLÉSÁLLÍTÓ SZERKEZET	M 1,03

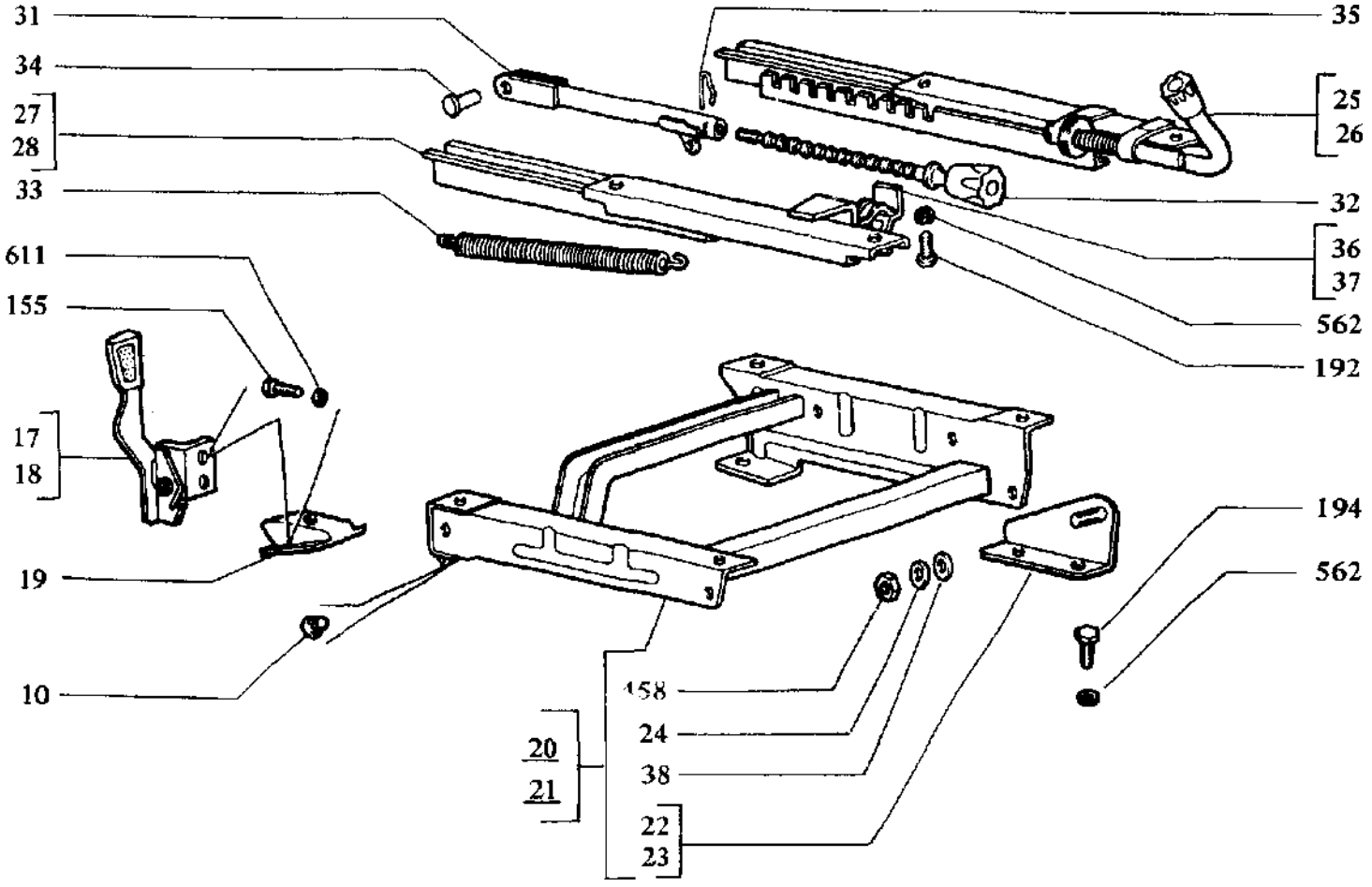

2121	AZ ÜLÉSÁLLITÖ SZERKEZET	M1.03

Ábra-szám	Vállalati cikkszám	Gyári cikkszám	Megnevezés	Típus/db.												
				összesen	2101	21011	21013	2102	2103	2105	21051	21053	2106	21061	2107	2121
10	5651.56.0200	2101-1108020	ütköző													4
11	5651.55.0480	2101-6810048	Jobb burkolat (díszborítás)' kék													
	5651.55.0482	2101-6810048-02	Jobb burkolat (díszborítás) barna													
	5651. 55.0483	2101-6810048-03	Jobb burkolat (díszborítás) piros													
	5651.55.0484	2101-6810048-04	Jobb burkolat (díszborítás) fekete													
	5651.55.0487	2101-6810048-07	Jobb burkolat (dfszborítás) sárga													
	5651.55.0489	2101-6810048-09	Jobb burkolat (díszborítás) v. barna													
12	5651.55.0490	2101-6810049	Bal burkolat (díszborítás) kék													
	5651.55.0492	2101-6810049-02	Bal burkolat (díszborítás) barna													
	5651.55.0493	2101-6810049-03	Bal burkolat (díszborítás) piros													
	5651.55.0494	2101-6810049-04	Bal burkolat (díszborítás) fekete													
	5651.55.0497	2101-6810049-07	Bal burkolat (díszborítás) sárga													
	5651.55.0499	2101-6810049-09	Bal burkolat (dfszborítás) v. barna													
13	5653.55.2500	2103-6810050	Jobb burkolat (dfszborítás)						1				1	1		
14	5653.55.2510	2103-6810051	Bal burkoalt (díszborítás)						1				1	1		
15	5651.55.2520	2101-6810052	Rugósalátét Ø 8		14	14	14	14	14	14	14	14	14	14	14	8
16	5651.55.2540	2101-6810054	Csavar		14	14	14	14	14				14	14		8
16a	5655.55.2540	2105-6810054	Csavar							14	14	14			14	
17	5657.80.2800	2121-6810080	Ülésállítókar jobb													1
18	5657.80.2810	2121-6810081	Ülésállítókarbal													1
19	5657.80.3020	2121-6810102	Rögzítő													2
20	5657.80.3100	2121-6811010	Első üléskeret jobb													1
21	5657.80.3110	2121-6811011	Első üléskeret bal													1
22	5657.80.3600	2121-6811060	Tartókar jobb													1
23	5657.80.3610	2121-6811061	Tartókar bal													1
24	5657.80.3760	2121-6811076	Alátét													4
25	5651.80.6100	2101-6814010	Állítósín jobb		1	1	1	1	1				1	1		1
	5655.80.6100	2105-6814010	Allítósín jobb							1	1	1			1	
26	5651.80.6110	2101-6814011	Állítósín bal		1	1	1	1	1				1	1		1
	5655.80.6110	2105-6814011	Állítható sín							1	1	1			1	

Ábra-szám	Vállalati cikkszám	Gyári cikkszám	Megnevezés	Típus/db.												
				összesen	2101	21011	21013	2102	2103	2105	21051	21053	2106	21061	2107	2121
27	5651.80.4200	2101-6814020	Csúszósín jobb		1	1	1	1	1				1	1		1
	5655. 80. 4200	2105-6814020	Csúszósín jobb							1	1	1			1	
28	5651.80.4210	2101-6814021	Csúszósín bal		1	1	1	1	1				1	1		1
	5655. 80.4210	2105-6814021	Csúszósín bal							1	1	1			1	
	5651.80.0500	2101-6814050	Rugó jobb	1												
	5651.80.0510	2101-6814051	Rugó bal	1												
31	5651. 55.1740	2101-6814074	Vonórúd	2												
32	5651.80.1780	2101-6814078	Allítócsavar	2												
33	5651.80. 1880	2101-6814088	Rugó	2												
34	5651.80.1900	2101-6814090	Csapszeg	2												
35	5651.80.7920	2101-6814092	Biztosító patkó	2												
36	5651.80.3220	2101-6814102	Rögzítőidom jobb	1												
37	5651.80.3230	2101-6814103	Rögzítőidom bal	1												
38	5651. 80. 3240	2101-8109050	Dörzsalátét													8
155	5651. 99. 0400	10902221	Csavar M 6x16													8
192	5651.99.0760	16043221	Csavar M 8x16													8
194	5651. 99. 0780	16043421	Csavar M 8x20		2	2	2	2	2	2	2	2	2	2	2	8
404	5651.99.3050	17678801	Lencsefejű lemezcsavar M 3,6x12,7	4												
458	5651.99.3420	16100811	Anya M 8		2	2	2	2	2	2	2	2	2	2	2	8
541	5651.99.4290	12646701	Laposalátét 8x20		2	2	2	2	2	2	2	2	2	2	2	
562	5651.99.4380	10516670	Rugósalátét Ø 8		2	2	2	2	2	2	2	2	2	2		8
601	5651.99.5020	12605570	BelsŐfogazású biztosító alátét 8x14,3													8
611	5651.99.5060	10615471	Külsőfogazású biztosító alátét 6x12													8
637	5651.99.5150	12612250	Burkolat alátét 3,7	4												

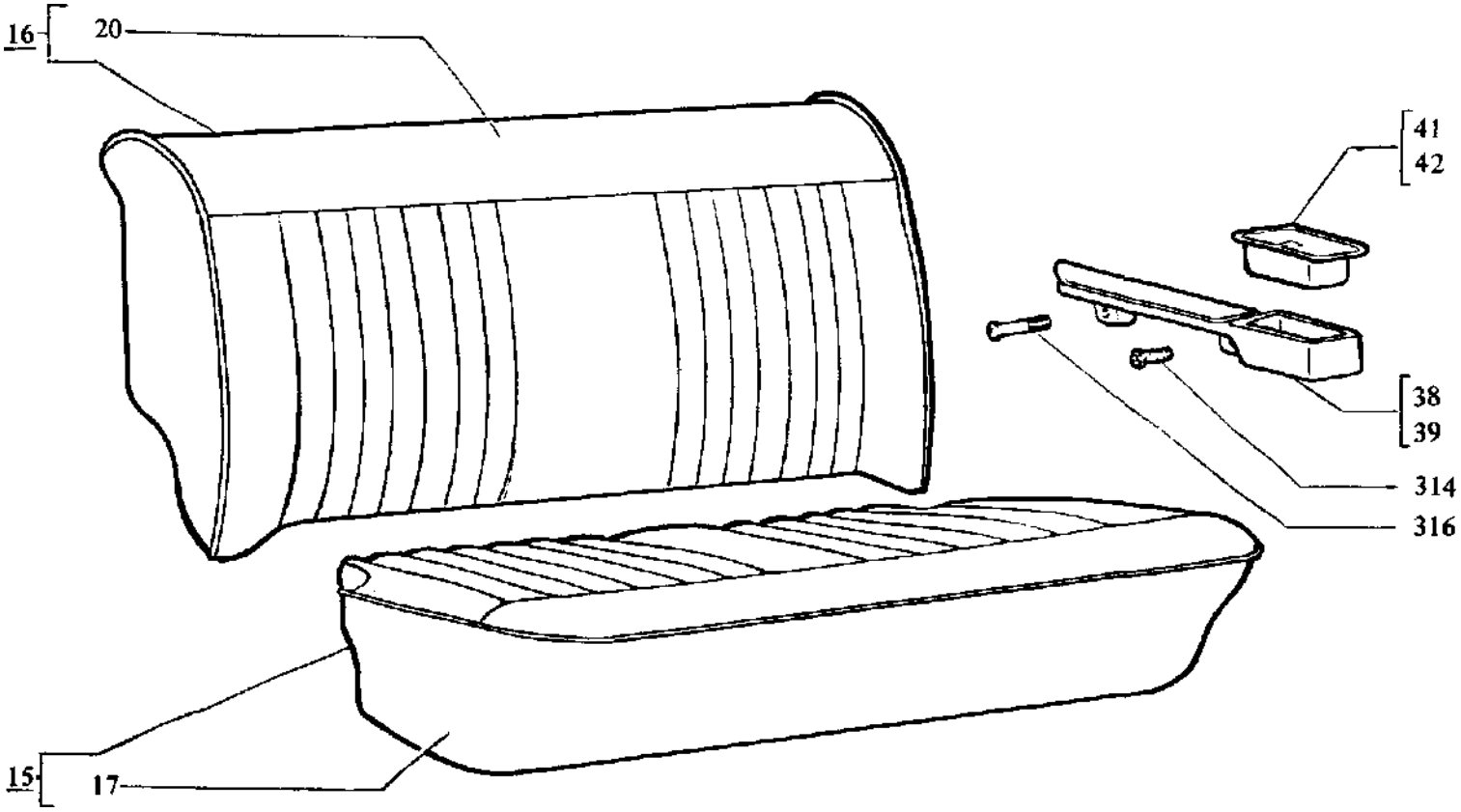

2101	A HÁTSÓ ÜLÉS	M 1.04

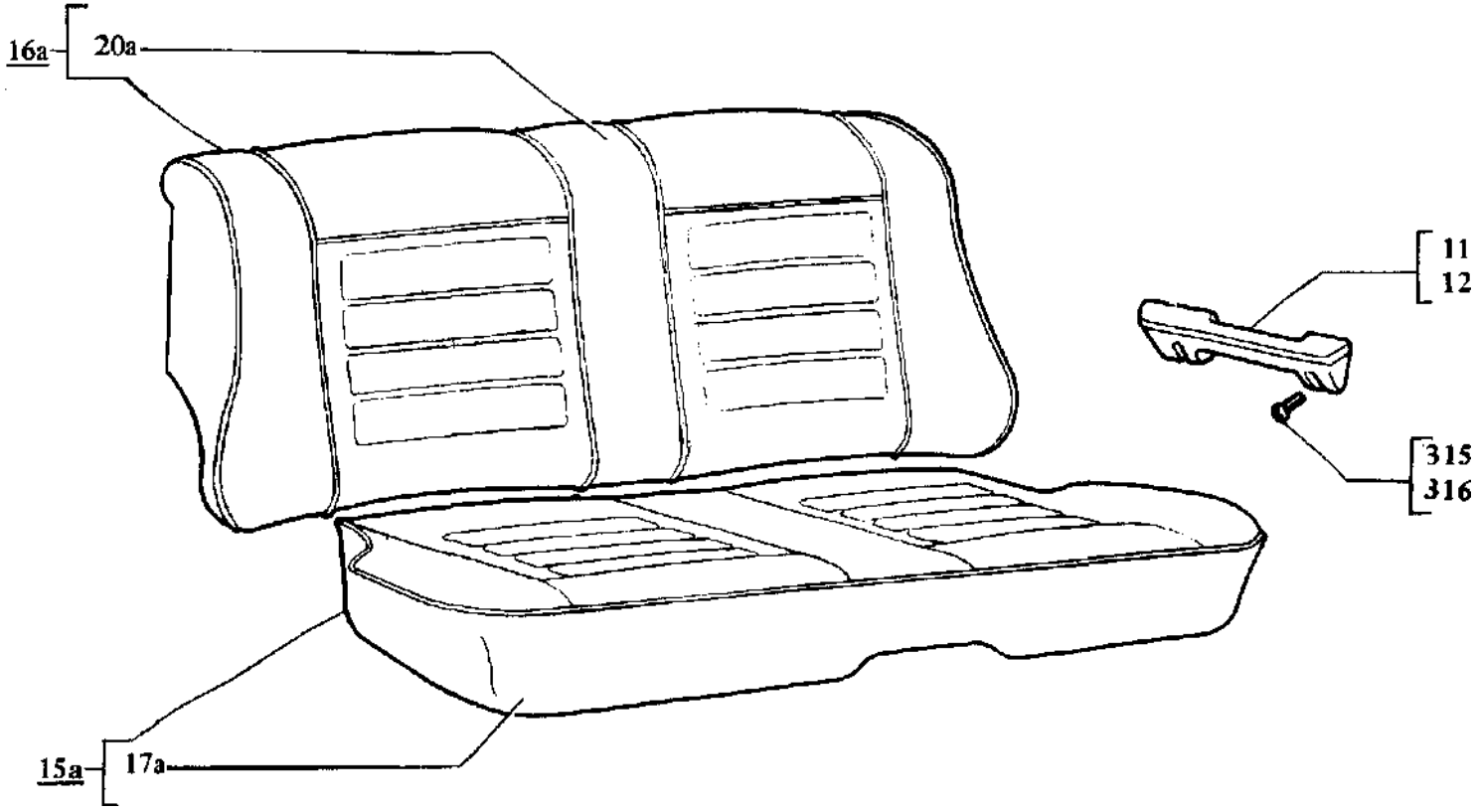

21011 21013	A HÁTSÓ ÜLÉS	MI. 04

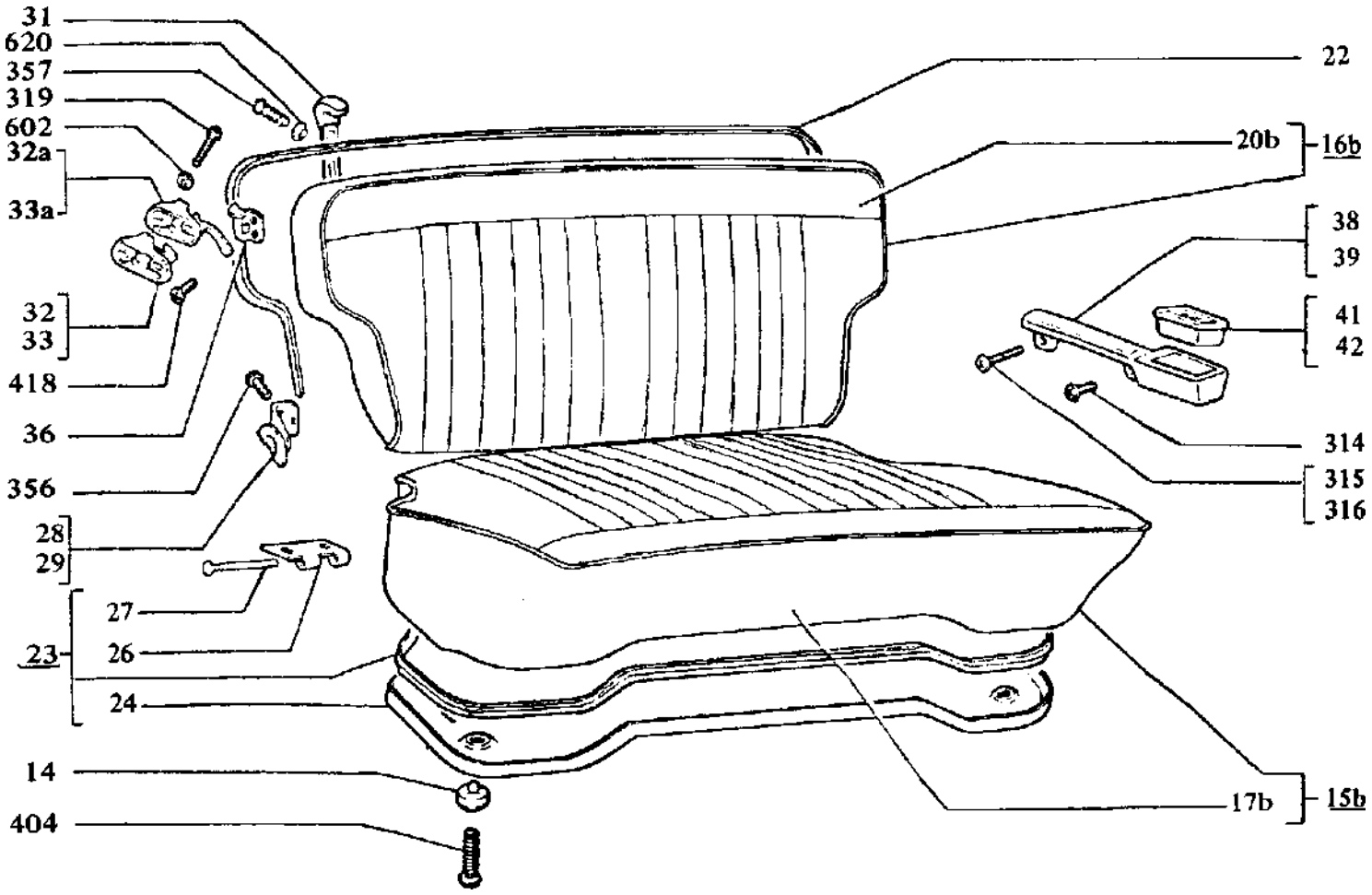

2102	A HÁTSÖ ÜLÉS	MI. 04

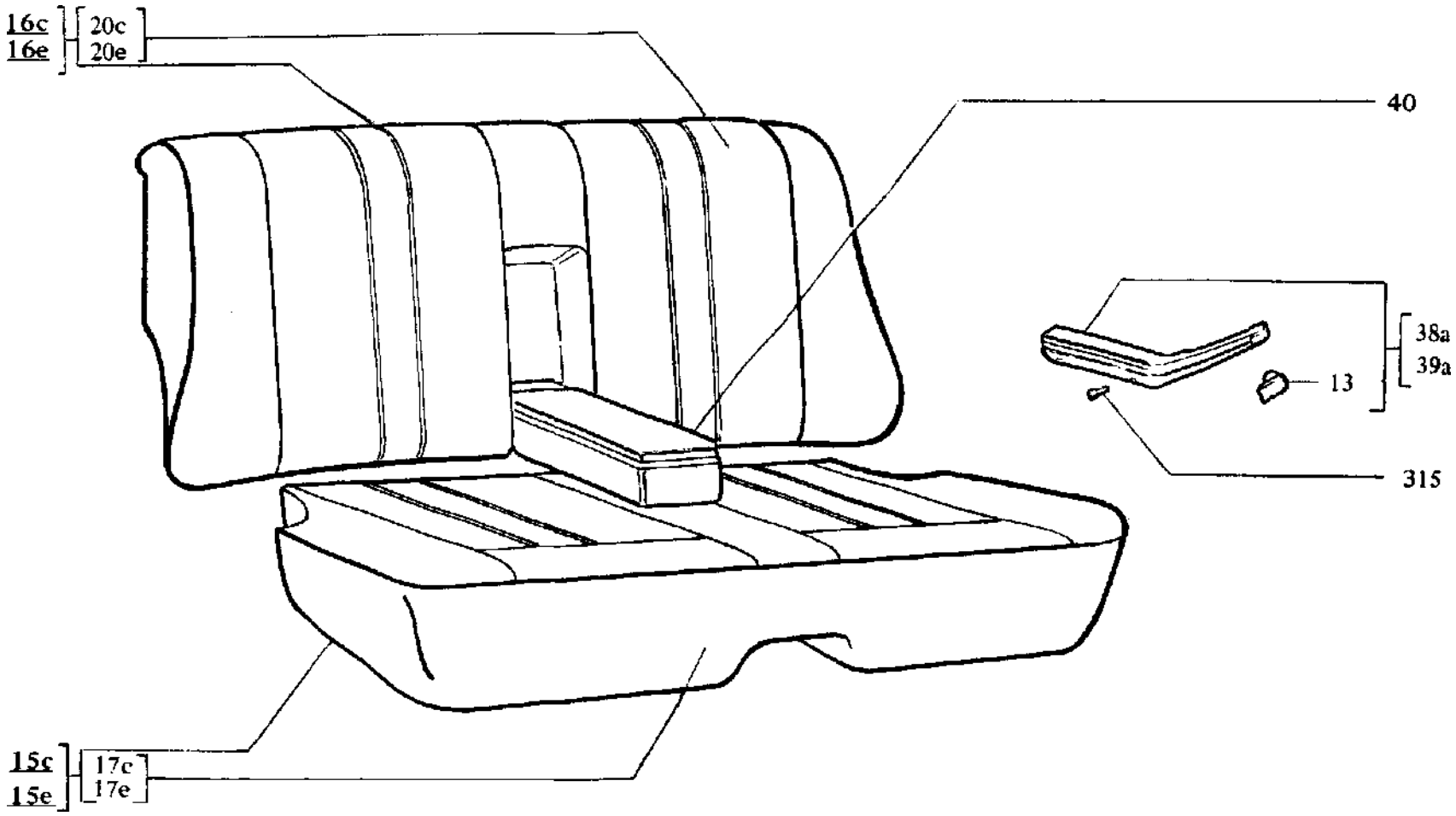

2103 2106 21061	A HÁTSÓ ÜLÉS	M 1.04

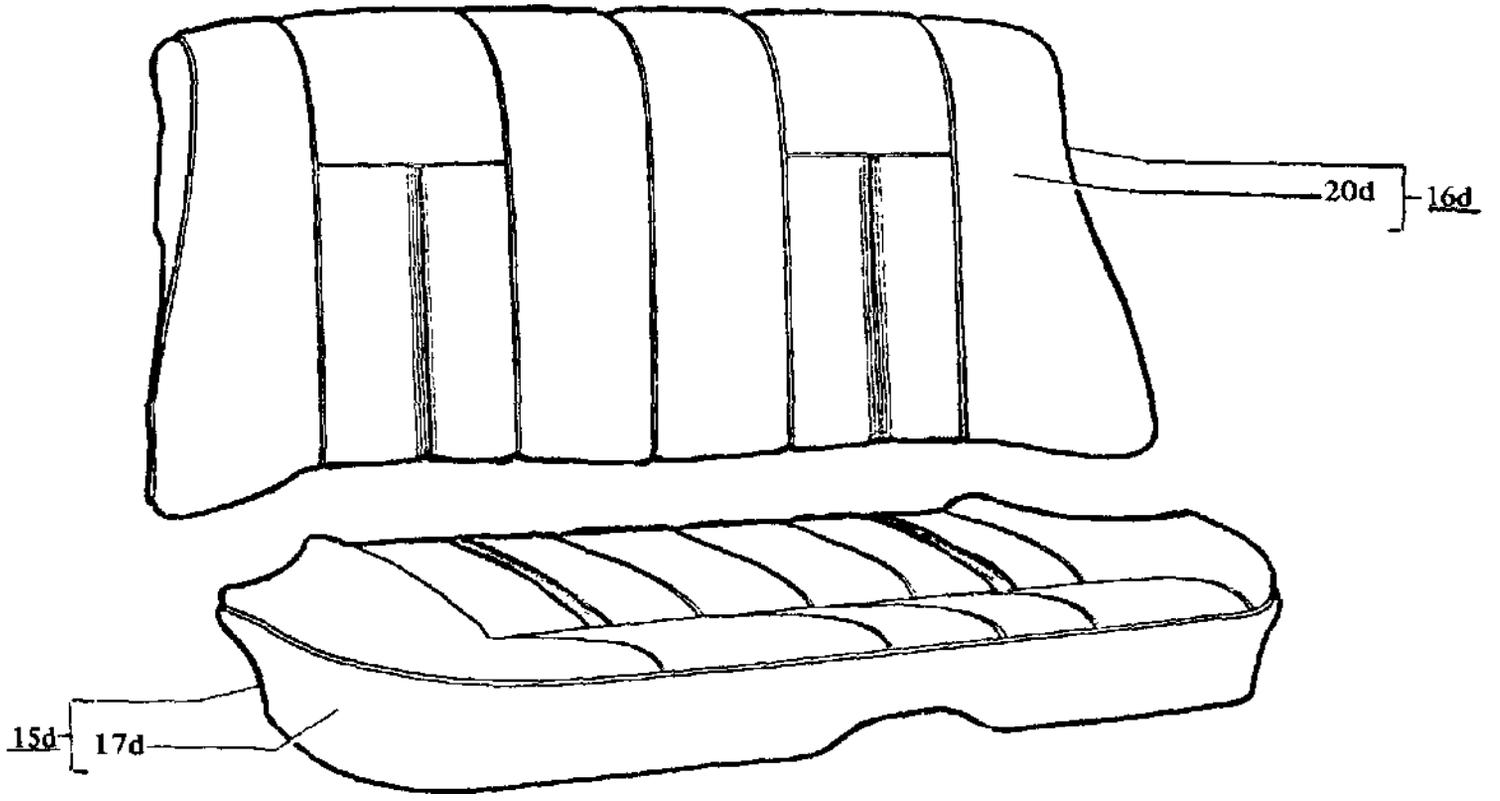

2105 21051 21053	A HATSÖ ÜLÉS	M 1. 04

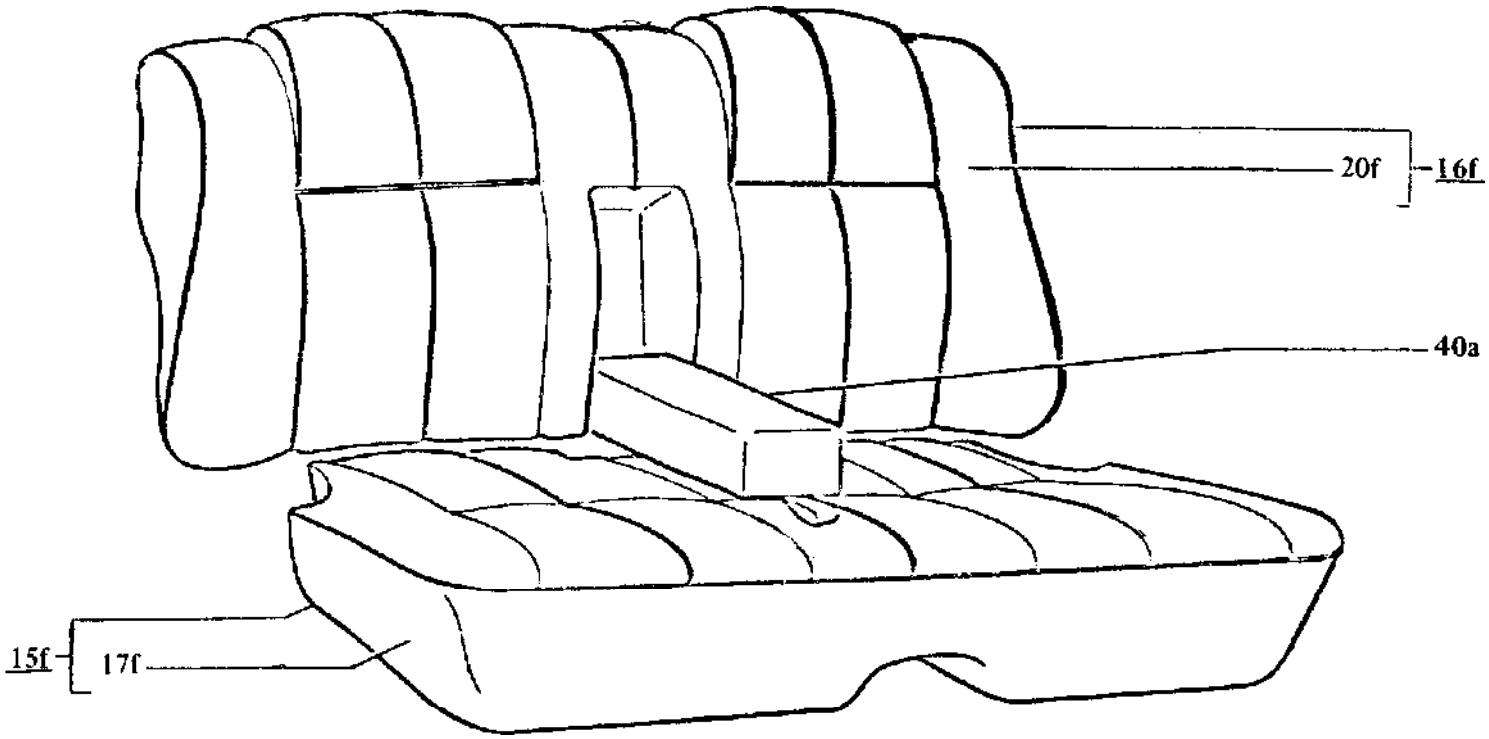

2107	A HÁTSÓ ÜLÉS	MI. 04

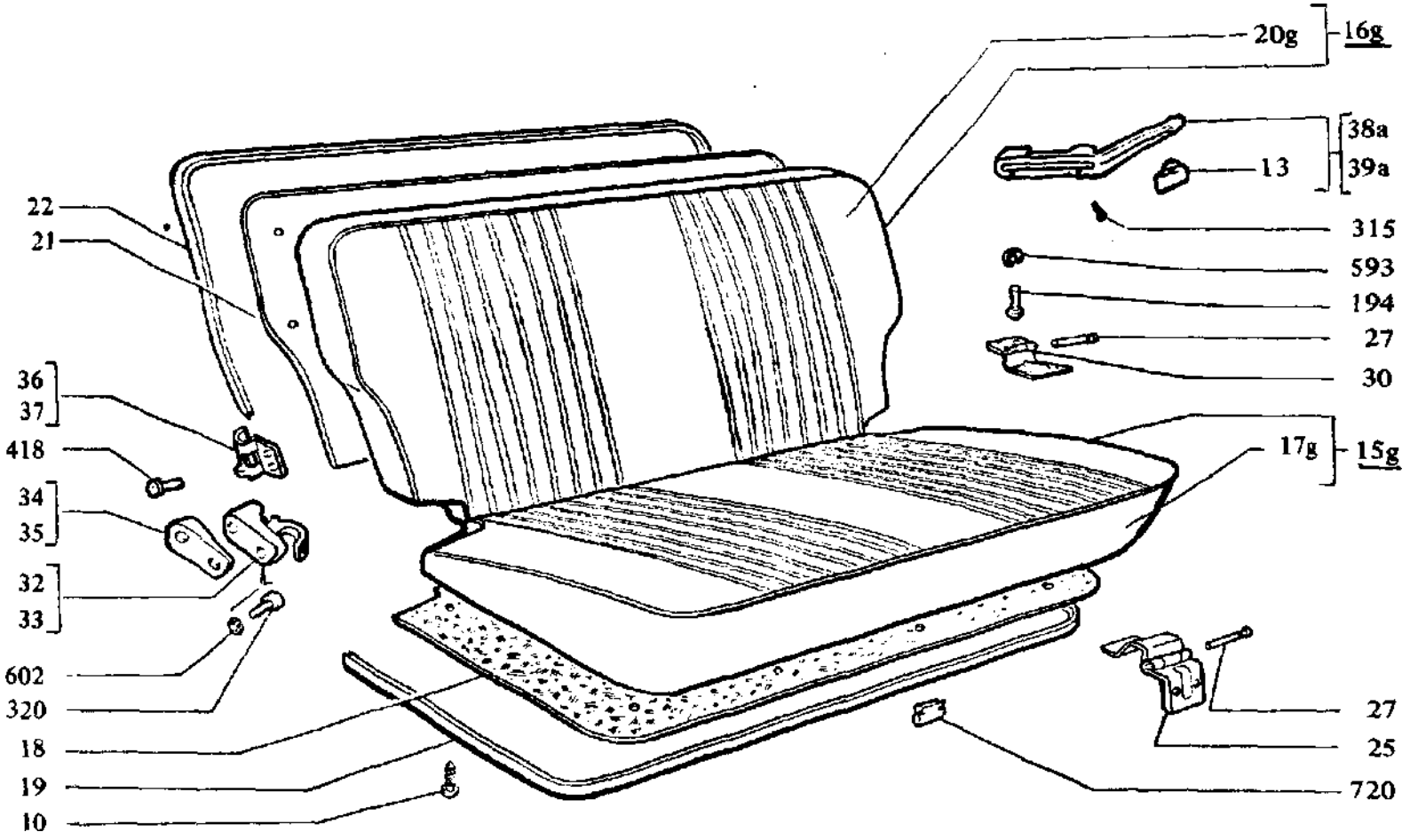

2121	A HÁTSÓ ÜLÉS	M 1. 04

Ábra-szám	Vállalati cikkszám	Gyári cikkszám	Megnevezés	Típus/db.												
				összesen	2101	21011	21013	2102	2103	2105	21051	21053	2106	21061	2107	2121
10	5653.50.0280	2103-5004028	Kárpit rögzítő gomb													14
11	5654.55.4100	21011-6816010	Könyöktámasz jobb			1	1									
12	5654.55.4110	21011-6816011	Könyöktámasz bal			1	1									
13	5653. 80. 6760	2103-6816076-01	Takaródísz						2				2	2		2
14	5652. 80. 5620	2102-6820062	Gumibak					2								
15.	5651. 55.1100	2101-6820110	Hátsó üléspárna		1											
15a	5654. 55. 1100	21011-6820110	Hátsó üléspárna		1	1	1									
15b	5652. 55. 1100	2102-6820110	Hátsó üléspárna					1								
15c	5653. 55. 1100	2103-6820110	Hátsó üléspárna (műbőr bevonat)						1							
	5653. 55. 1101	2103-6820110-01	Hátsó üléspárna (szövet bevonat)						1							
15d	5655.55. 1100	2105-6820110	Hátsó üléspárna (műbőr bevonat)							1	1	1				
	5655. 55. 1101	2105-6820110-10	Hátsó üléspárna (szövet bevonat)							1	1	1				
15e	5656. 55.1100	2106-6820110	Hátsó üléspárna										1	1		
15f	5658.55. 1100	2107-6820110	Hátsó üléspárna												1	
15g	5657. 55.1100	2121-6820110	Hátsó üléspárna													1
16.	5651.55. 1200	2101-6820210	Hátsó üléstámla		1											
16a	5654.55. 1200	21011-6820210	Hátsó üléstámla		1	1	1									
16b	5652.55. 1200	2102-6820210	Hátsó üléstámla					1								
16c	5653. 55. 1200	2103-6820210	Hátsó üléstámla (műbőr bevonat)						1							
	5653. 55. 1201	2103-6820210-01	Hátsó üléstámla (szövet bevonat)						1							
16d	5655. 55. 1200	2105-6820210	Hátsó üléstámla (műbőr bevonat)							1	1	1-				
	5655.55. 1201	2105-6820210-10	Hátsó üléstámla (szövet bevonat)							1	1	1				
16e	5656. 55. 1200	2106-6820210	Hátsó üléstámla										1	1		
16f	5658.55.1200	2107-6820210	Hátsó üléstámla												1	
16a	5657. 55. 1200	2121-6820210	Hátsó üléstámla													1
17	5651. 55.5310	2101-6822310	Üléshuzat		1											
17a	5654. 55.5310	21011-6822310	Üléshuzat		1	1	1									
17b	5652. 55.5310	2102-6822310	Üléshuzat					1								
17c	5653. 55.5310	2103-6822310	Üléshuzat (műbőr bevonat)						1							
	5653. 55.5311	2103-6822310-01	Üléshuzat (szövet bevonat)						1							

Ábra-szám	Vállalati cikkszám	Gyári cikkszám	Megnevezés	Típus/db.												
				összesen	2101	21011	21013	2102	2103	2105	21051	21053	2106	21061	2107	2121
17d	5655.55.5310	2105-6822310	Üléshuzat (műbőr bevonat)							1	1	1				
	5655. 55.5311	2105-6822310-10	Üléshuzat (szövet bevonat)							1	1	1				
17e	5656.55.5310	2106-6822310	Üléshuzat										1	1		
17f	5658. 55.5310	2107-6822310	Üléshuzat												1	
17g	5657. 55.5310	2121-6822310	Üléshuzat													1
18	5657. 55,0420	2121-6822342	Ülés fenéklemez													1
19	5657.55.2480	2121-6822348	Ülés keret													1
20	5651. 55.0610	2101-6822610	Támlahuzat		1											
20a	5654. 55,0610	21011-6822610	Támlahuzat		1	1	1									
20b	5652. 55.0610	2102-6822610	Támlahuzat					1								
20c	5653. 55.0610	2103-6822610	Támlahuzat (műbőr bevonat)							1						
	5653. 55.0611	2103-6822610-01	Támlahuzat (szövet bevonat)							1						
20d	5655. 55.0610	2105-6822610	Támlahuzat (műbőr bevonat)							1	1	1				
	5655. 55.0611	2105-6822610-10	Támlahuzat (szövet bevonat)							1	1	1				
20e	5656. 55. 0610	2106-6822610	Támlahuzat										1	1		
20f	5658. 55.0610	2107-6822610	Támlahuzat												1	
20g	5657. 55.0610	2121-6822610	Támlahuzat													1
21	5657. 55.0620	2121-6822662	Támla fenéklemez													1
22	5652. 55.0640	2102-6822664	Támla keret					1								
*	5657. 55.0640	2121-6822664	Támlakeret													1
23	5652. 55.1500	2102-6823150	Ülés fenéklemez teljes					1								
24	5652.55. 1540	2102-6823154	Ülés fenéklemez teljes					1								
25	5657.80.5260	2121-6824026	Csuklópánt													2
26	5652. 80. 5280	2102-6824028	Csuklópánt					2								
27	5652. 80. 3200	2102-6824032	Csuklópánt csapszeg					2								4
28	5652. 80. 4050	2102-6824050	Támlacsukló jobb					1								
29	5652.80.5510	2102-6824051	Támlacsukló bal					1								
30	5657.80.5520	2121-6824052	Támlacsukló bal													2
31	5652. 80. 5700	2102-6824070	Tartó pánt					2								
32	5657.80.5000	21021-6824100	Támlarögzítő jobb					1								1

----- szám.	Vállalati cikkszám	Gyári cikkszám	Megnevezés	Típus/db.												
				összesen	2101	21011	21013	2102	2103	2105	21051	21053	2106	21061	2107	2121
33	5657.80.5010	21021-6824101	Támlarögzítő bal					1								1
34	5657.80.5040	2121-6824104	Alátét jobb													1
35	5657.80.5050	2121-6824105	Alátét bal													1
36	5652. 80. 5300	21021-6824130	Rögzítő kapocs					2								
	5657.80.5301	21021-6824130-1	Rögzítő kapocs													2
	5657. 80. 5300	2121-6824130	Rögzítő kapocs jobb													1
37	5657.80.5310	2121-6824131	Rögzítő kapocs bal													1
38	5651. 55.4100	2101-6826010	Könyöktámasz jobb		1			1								
38a	5653. 55.4100	2103-6826010	Könyöktámasz jobb						1							
	5653. 81.4101	2103-6826010-10	Könyöktámasz jobb										1	1		1
39	5651. 55.6110	2101-6826011	Könyöktámasz bal		1			1								
39a	5653. 55.6110	2103-6826011	Könyöktámasz bal						i							
	5653. 55.6111	2103-6826011-10	Könyöktámasz bal										1	1		1
40	5653. 55.6210	2103-6826110	Könyöktámasz középső						1							
	5656. 55.6210	2106-6826110	Könyöktámasz középső										1	1		
40a	5658. 55.6210	2107-6826110	Könyöktámasz középső												1	
41	5651.80.0000	2101-8203200	Hamutartó jobb		1				1							
42	5651.80.2010	2101-8203201	Hamutartó bal		1				1							
194	5651.99.0780	16043421	Csavar M 8x20													4
314	5651.99.2150	13276201	Hengeresfejű csavar M 6x16		2			2								
315	5651.99.2160	13276401	Hengeresfejű csavar M 6x20			4	4		6				6	6		6
316	5651.99.2170	13276801	Hengeresfejű csavar M 6x30		2			2								
319	5651. 99. 2200	13279411	Hengeresfejű csavar M 8x20					4								
320	5651.99.2210	13279811	Hengeresfejű csavar M 8x30													4
356	5651. 99. 2350	13312901	Lencsefejű csavar M 6x14					6								
357	5651.99.2360	13313001	Lencsefejű csavar M 6x16					4								
404	5651.99.3050	17678801	Lencsefejű lemezcsavar M 3,6x12,7					9								
418	5651. 99.3190	17682001	Lencsefejű lemezcsavar M 5,6x12,7					4								4
593	5651.99.4550	12598371	Belsőfogazású biztosító alátét 8x16													8
602	5651. 99. 5030	12605571	Belsőfogazású biztosító alátét 8x14,3					4								4

Ábra-szám	Vállalati cikkszám	Gyári cikkszám	Megnevezés	Típus/db.												
				összesen	2101	21011	21013	2102	2103	2105	21051	21053	2106	21061	2107	2121
620	5651.99.5080	12606871	Kúpos külsöfogazású alátét 0 6					4								
720	5651.99.6070	14184371	Kárpit rögzítő kapocs													44

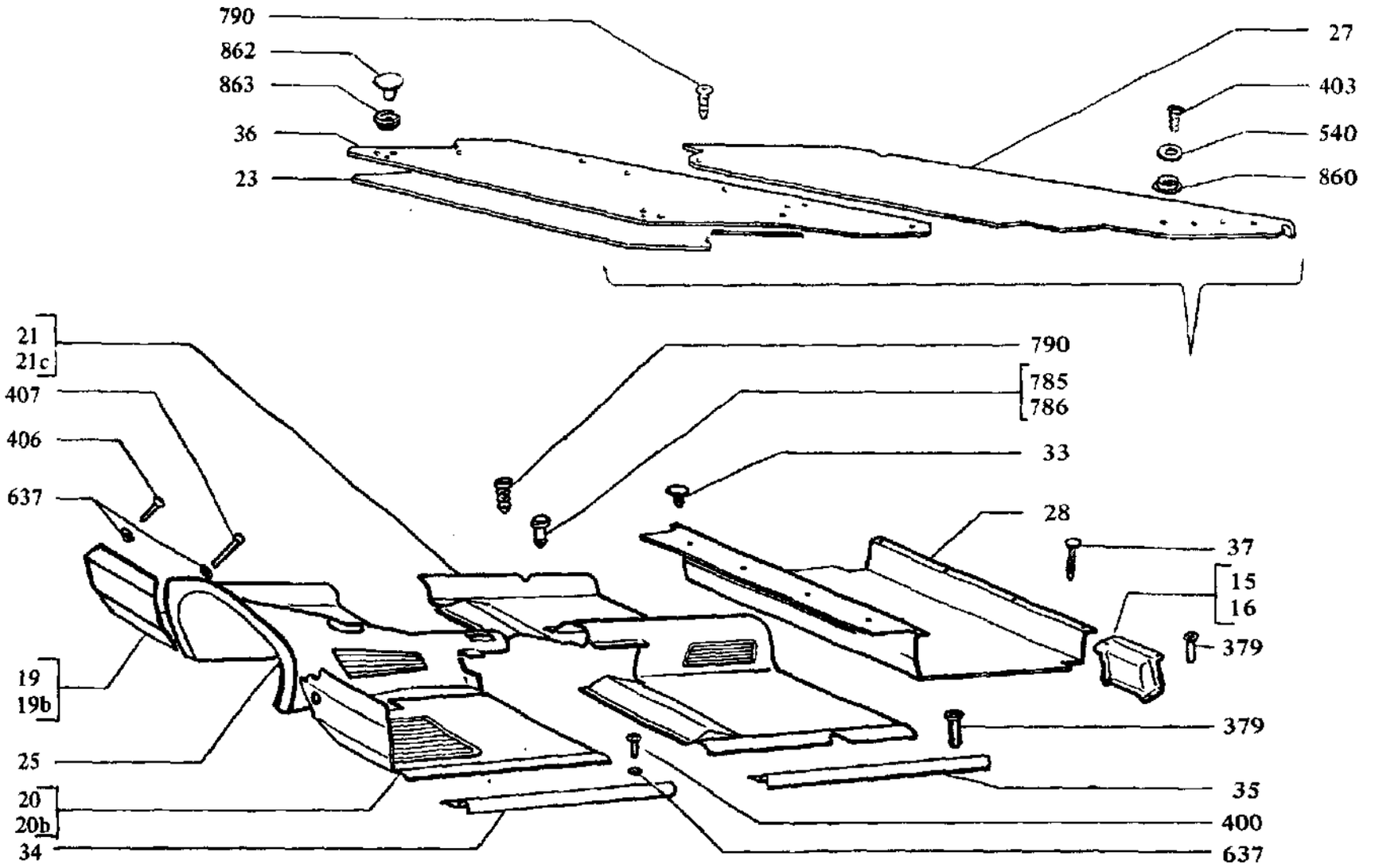

2101 21011 21013	2102 2105 21051	AZ UTASTÉR ÉS A CSOMAGTÉR PADLÓSZŐNYEG	M1.06

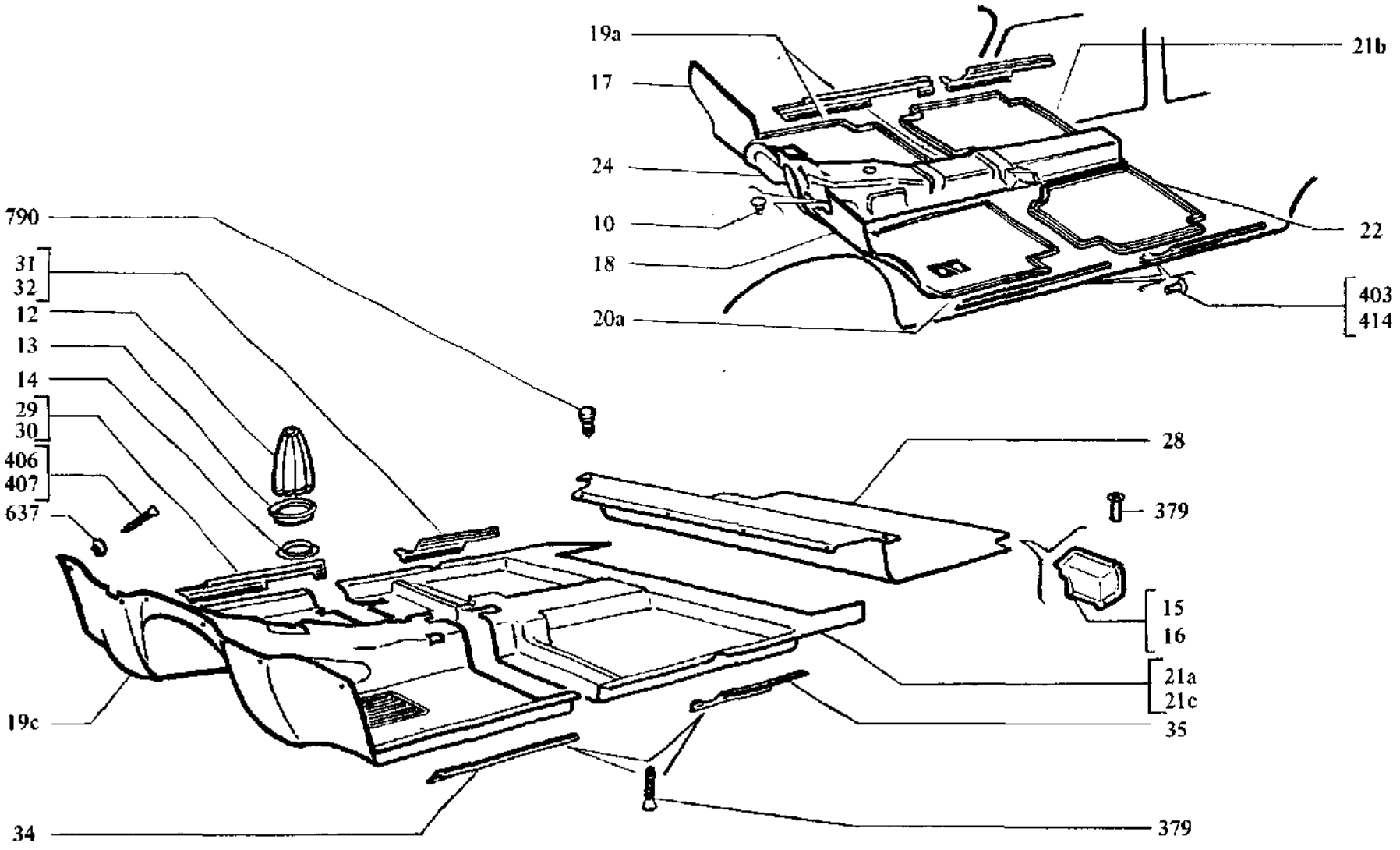

2103 2106 21053 21061 2107	AZ UTASTÉR ÉS A CSOMAGTÉR PADLÓSZŐNYEG	M 1.06

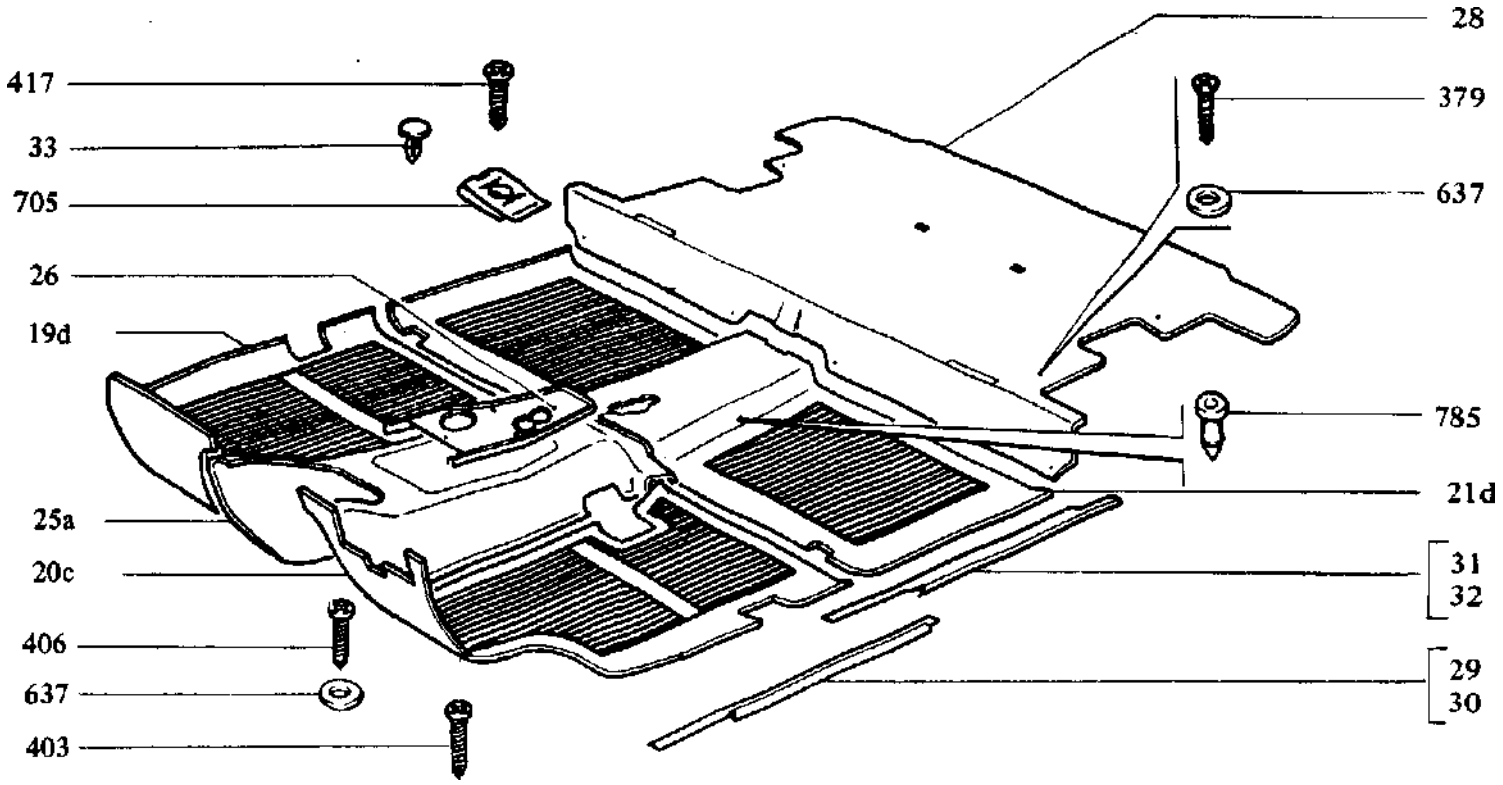

2121	AZ UTASTÉR ÉS A CSOMAGTÉR PADLÓSZŐNYEG	M 1.06

Ábra-szám	Vállalati cikkszám	Gyári cikkszám	Megnevezés	Típus/db.												
				összesen	2101	21011	21013	2102	2!03	2105	21051	21053	2106	21061	2107	2121
10	5651.56.0200	2101-1108020	Padlószőnyegrögzítő dugó		1	1		1	1	1			1			
12	5653.50.1740	2103-5004174	Sebességváltókar burkolat (gumiharang)						1				1	1		
13	5653.50.1840	2103-5004184	Felső gyűrű (gumiharang rögzítő)						1				1	1		
14	5653.50.1880	2103-5004188	Alsó gyűrű (gumiharang rögzítő)						1				1	1		
15	5655.50.0560	2105-5004256	Sarokburkoló jobb							1	1	1			1	
	5655.50.0561	2105-5004256-10	Sarokburkoló jobb							1	1	1			1	
16	5655.50.0570	2105-5004257	Sarokburkoló bal							1	1	1			1	
	5655.50.0571	2105-5004257-10	Sarokburkoló bal							1	1	1			1	
17	5655.50.4100	2105-5109010	Első szőnyeg jobb									1				
18	5655.50.4110	2105-5109011	Első szőnyeg bal									1				
19	5651.50.4140	2101-5109014	Első szőnyeg jobb		1	1	1	1								
19a	5655.50.4140	2105-5109014	Első szőnyeg jobb									1				
19b	5655.50.4141	2105-5109014-10	Első szőnyeg jobb							1	1					
19c	5656. 50.4140	2106-5109014	Első szőnyeg						1				1	1		
	5658. 50.4140	2107-5109014-10	Első szőnyeg									1			1	
19d	5657. 50.4140	2121-5109014-10	Első szőnyeg jobb													1
20	5651. 50.4150	2101-5109015	Első szőnyeg bal		1	1	1	1								
	5654. 50.4150	21011-5109015	Első szőnyeg bal			1	1									
20a	5655. 50.4150	2105-5109015	Első szőnyeg bal									1				
20b	5655. 50.4151	2105-5109015-10	Első szőnyeg bal							1	1					
20c	5657. 50.4150	2121-5109015	Első szőnyeg bal													1
21	5651.50.4440	2101-5109044	Hátsó szőnyeg		1	1	1	1								
21a	5653. 50. 4440	2103-5109044	Hátsó szőnyeg						1				1	1		
21b	5655.50.4440	2105-5109044	Hátsó szőnyeg jobb									1				
21c	5655. 50.4441	2105-5109044-10	Hátsó szőnyeg							1	1					
	5658. 50. 4440	2107-5109044-10	Hátsó szőnyeg									1			1	
21d	5657. 50.4440	2121-5109044	Hátsó szőnyeg													1
22	5655. 50. 4450	2105-5109045	Hátsó szőnyeg bal									1				
23	5652. 50. 4460	2102-5109046	Hátsó ülés alatti szőnyeg					1								
24	5655. 50. 4480	2105-5109048	Középső szőnyeg									1				

Ábra-szám.	Vállalati cikkszám	Gyári cikkszám	Megnevezés	Típus/db.												
				összesen	2101	21011	21013	2102	2103	2105	21051	21053	2106	21061	2107	2121
25	5651.50.4500	2101-5109050	Középső szőnyeg		1	1	1	1		1	1					
25a	5657.50.4500	2121-5109050	Középső szőnyeg													1
26	5657.50.0520	2121-5109052	Burkolat fedél													1
27	5652.50.4540	2102-5109054	Csomagtér szőnyeg					1								
28	5651.50.4550	2101-5109055	Csomagtér szőnyeg		1	1	1									
	5653.50.4550	2103-5109055	Csomagtér szőnyeg						1				1	1		
	5655.50.4550	2105-5109055	Csomagtér szőnyeg							1	1	1				
	5658.50.4550	2107-5109055	Csomagtér szőnyeg												1	
	5657.50.4550	2121-5109055	Csomagtér szőnyeg													1
	5657.50.0680	2121-5109068-01	Lábborítás jobb													1
	5657.50.0690	2121-5109069-01	Lábborítás bal													1
29	5655.50.0760	2105-5109076	Küszöbléc jobb első							1	1	1				
	5657.50.0760	2121-5109076	Küszöbléc jobb első													1
30	5655.50.0770	2105-5109077	Küszöbléc bal első							1	1	1				
	5657.50.0770	2121-5109077	Küszöbléc bal első													1
31	5655. 50. 0780	2105-5109078	Küszöbléc jobb hátsó							1	1	1				
	5657.50.0780	2121-5109078	Küszöbléc jobb hátsó													1
32	5655.50.0790	2105-5109079	Küszöbléc bal hátsó							1	1	1				
	5657.50.0790	2121-5109079	Küszöbléc bal hátsó						i							1
33	5657. 50. 1120	2121-5109112	Gumiszőnyeg rögzítő dugó							2	2	4				21
34	5651. 50. 1560	2101-6101560	Szegőléc első		2	2	2	2	2	2	2		2	2		
35	5651.50.1560	2102-6201560	Szegő léc hátsó		2	2	2	2	2	2	2		2	2		
36	5652.52.5560	2102-6822660	Hátsó ülés alatti szőnyeg					1								
37	5651.99.8110	13686573	Csavarszeg					2								
379	5651.99.2490	17669101	Hengeresfejű lemezcsavar M 3,6x12,7		14	14	14	14	14	6	6	14	14	14		4
400	5651.99.3010	17659701	Lencsefejű lemezcsavar M 3,6x15,9		2	2	2	2		2	2					
403	5651.99.3040	17678703	Lencsefejű lemezcsavar M 3,6x9,5					2		14	14	14				10
405	5651.99.3060	17678806	Lencsefejű lemezcsavar M 3,6x12,7												14	
406	5651.99.3070	17679001	Lencsefejű lemezcsavar M 3,6x19,0		3	3	3	3		5	5	3				10
407	5651.99.3080	17679301	Lencsefejű lemezcsavar M 3,6x31,8		2	2	2	2	9	3	3	2	9	9	9	

Ábra szám	Vállalati cikkszám	Gyári cikkszám	Megnevezés	Típus/db.												
				összesen	2101	21011	21013	2102	2103	2105	21051	21053	2106	21061	2107	2121
414	5651. 99.3150	17680605	Lencsefejű lemezcsavar M 4,9x19,0							14	14	14				
417	5651.99.3180	1 7680901	Lencsefejű lemezcsavar M 4,9x31,8													4
540	5651.99.4280	1 2644401	Laposalátét 6x15					2								
637	5651.99.5150	12612250	Burkolat alátét 3,7		7	7	7	7	9	8	8	7	9	9	9	11
705	5651.99.6020	14189771	Lemezcsavar anya													4
785	5651.99.6400	14566480	Műanyag szőnyeg rögzítő patent 24		2	2	2	2								4
786	5651.99.6410	14566580	Műanyag szőnyeg rögzítő patent 33		4	4	4	4				6				2
790	5651.99.6420	14567280	Műanyag szőnyeg rögzítő patent 26		10	10	10	17	6	6	6	10	6	6	6	
860	5651.99.7210	12019101	Kárpitpatentház					2								
862	5651.99.7220	12019901	Kárpit patentfej					2								
863	5651.99.7230	12019805	Kárpitpatent alsórész					2								

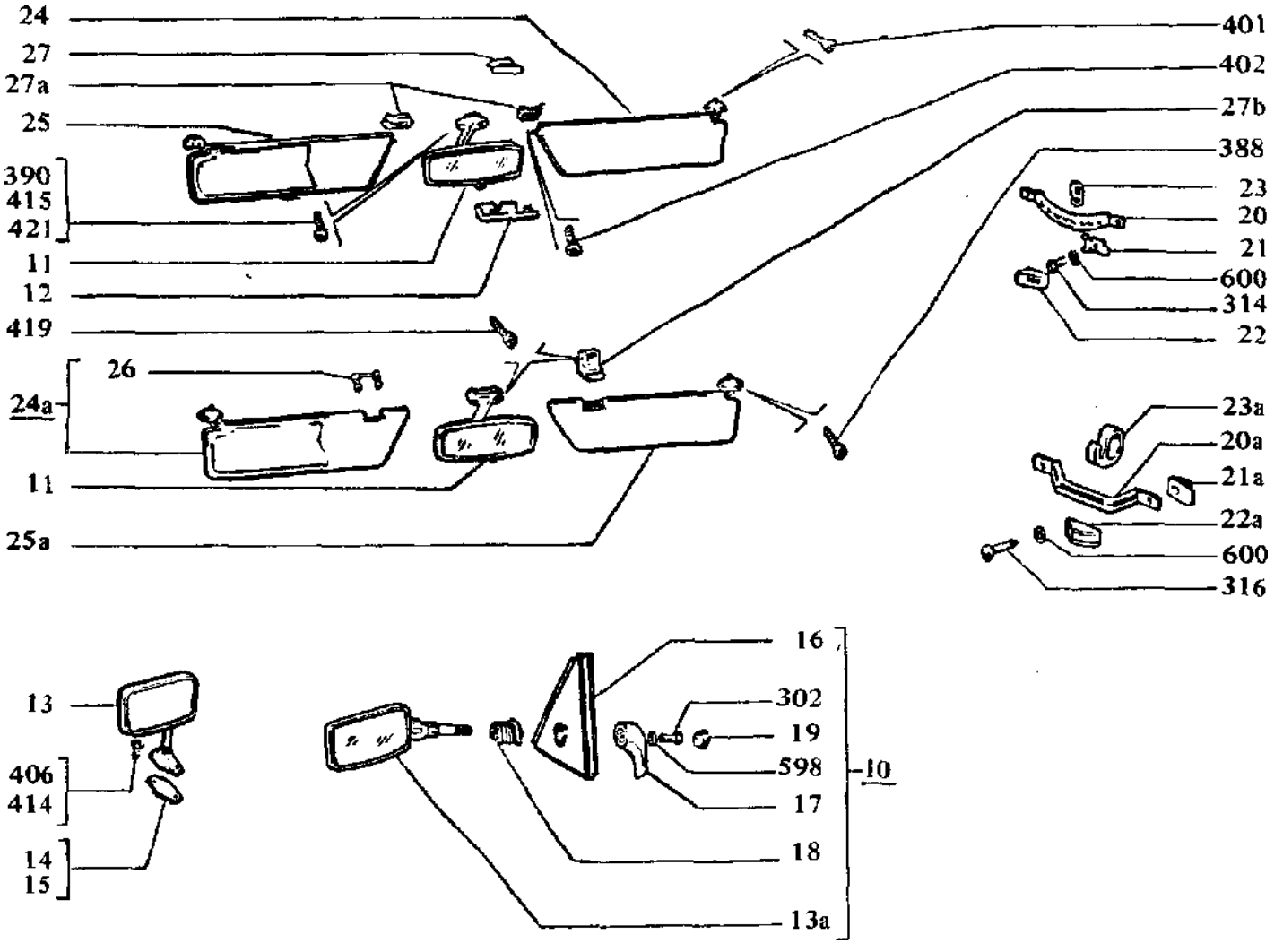

2101 21011 21013 2102	2103 2106 21061 2107	2105 21051 21053 2121	AZ UTASTÉR TARTOZÉKAI ÉS A BELSŐ SZERELVÉNYEI	M 1.07

Ábra-szám	Vállalati cikkszám	Gyári cikkszám	Megnevezés	Típus/db.												
				összesen	2101	21011	21013	2102	2103	2105	21051	21053	2106	21061	2107	2121
												...r				
10	5655.80.2160	2105-8201006	Külső tükör teljes							1	1	1			1	
11	5654.80. 0180	21011-8201008	Belső tükör		1	1	1	1								
	5653.80. 0180	2103-8201008	Belső tükör						1	1	1	1	1	1		
	5655.80.0180	2105-8201008	Belső tükör												1	
	5657.80. 0180	2121-8201008	Belső tükör													1
12	5653.80. 1240	2103-8201024-01	Takaró burkolat						1	1	1	1	1	1		
13	5654. 80. 3500	21011-8201050	Külső tükör		1	1	1	1								
	5653. 80. 3500	2103-8201050	Külső tükör						1				1	1		
13a	5655. 80. 3500	2105-8201050	Külső tükör							1	1	1			1	
14	5653.80.3580	2103-8201050-01	Külső tükör alátét		1	1	1	1	1				1	1		
	5657.80.3580	2121-8201058-01	Külső tükör alátét baf													1
15	5657.80.3590	2121-8201059-01	Külső tükör alátét jobb													1
16	5655. 80. 3590	2105-8201280	Tükörtartó							1	1	1			1	
17	5655. 80. 2840	2105-8201284	Állítókar							1	1	1			1	
18	5655. 80. 6920	2105-8201292	Gumiburkolat							1	1	1			1	
19	5655. 80. 6940	2105-8201294	Záródugó							1	1	1			1	
20	5651.80.0010	2101-8202010	Kapaszkodó		3	3	3	3								3
	5653.80.0010	2103-8202010	Kapaszkodó						3	3	3	3	3	3		
20a	5655.80.0010	2105-8202010	Kapaszkodó												3	
21	5653. 80. 2080	2103-8202018	Kapaszkodó rögzítő lemez		6	6	6	6	7	7	7	7	7	7		6
21a	5655. 80. 2080	2105-8202018	Kapaszkodó rögzítő lemez												6	
22	5653. 80. 0020	2103-8202020	Burkolat		6	6	6	6	7	7	7	7	7	7		6
22a	5655. 80. 0020	2105-8202020	Burkolat												6	
23.	5653. 80. 2250	2103-8202025	Ruhaakasztó		2	2	2	2	2	2	2	2	2	2		2
23a	5655. 80. 2250	2105-8202025	Ruhaakasztó													2
24	5651.80.0410	2101-8204010-01	Napellenző jobb		1	1	1				1					1
	5653.80.0410	2103-8204010-01	Napellenző jobb						1				1	1		
24a	5655.80.0410	2105-8204010	Napellenző jobb							1	1	1			1	
25	5651.80.0420	2101-8204011	Napellenző bal		1	1	1									1
	5653. 80. 0420	2103-8204011	Napellenző bal					1	1				1	1		

Ábra-szám	Vállalati cikkszám	Gyári cikkszám	Megnevezés	Típus/db.												
				összesen	2101	21011	21013	2102	2103	2105	21051	21053	106 Li	21061	2107	2121
25a	5655.80.0420	2105-8204011	Napellenző bal							1	1	1			1	
26	5655.80.0520	2105-8204052	Tartópánt												2	
27	5651.80. 0960	2101-8204096	Rögzítő		1	1	1	1								1
27a	5653.80.0960	2103-8204096	Rögzítő						2	2	2	2	2	2		
27b	5655. 80. 0960	2105-8204096	Rögzítő												2	
302	5651.99.2030	13271801	Hengeresfejű csavar M 4x8							1	1	1			1	
314	5651.99.2150	13276201	Hengeresfejű csavar M 6x16		6	6	6	6	7	7	7	7	7	7		6
316	5651.99.2160	13276801	Hengeresfejű csavar M 6x30												6	
388	5651.99.2580	17670507	Hengeresfejű lemezcsavar M 4,3x25,4												2	
390	5651.99.2600	17671101	Hengeresfejű lemezcsavar M 4,9x12,7													4
402	5651.99.3030	17678701	Lencsefejű lemezcsavar M 3,6 x 9,5						2	2	2	2	2	2		
406	5651.99.3070	17679001	Lencsefejű lemezcsavar M 3,6x19,0													2
411	5651.99.3120	17679707	Lencsefejű lemezcsavar M 4,3x15,9		6	6	6	6								6
414	5651.99.3150	17680605	Lencsefejű lemezcsavar M 4,9x19,0		2	2	2	2	2				2	2		2
415	5651.99.3160	17680607	Lencsefejű lemezcsavar M 4,9x19,0		2	2	2	2								
419	5651.99.3200	17682406	Lencsefejű lemezcsavar M 5,8x25,4												4	
421	5651.99.3220	17689901	Lencsefejű lemezcsavar M 5,6x16,0						2	2	2	2	2	2		
598	5651.99.4600	12605171	Belsőfogazású biztosító alátét 4x8,4							1	1	1			1	
600	5651.99.5010	12605371	Belsőfogazású biztosító alátét 6x11,3		6	6	6	6	7	7	7	7	7	7	6	6

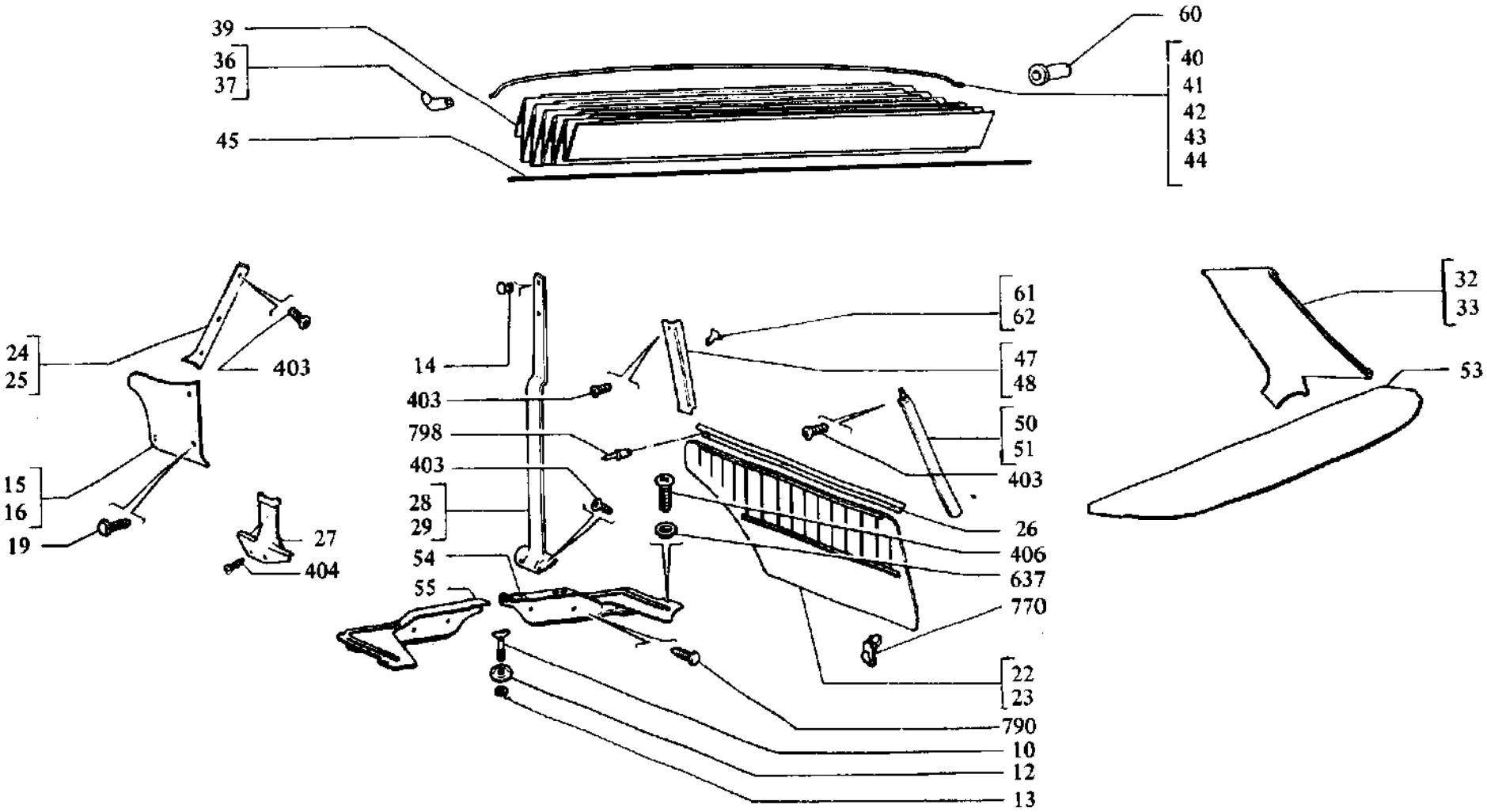

2101 21011	21013 2102	AZ UTASTÉR BELSŐ BORÍTÁSAI	M1.08

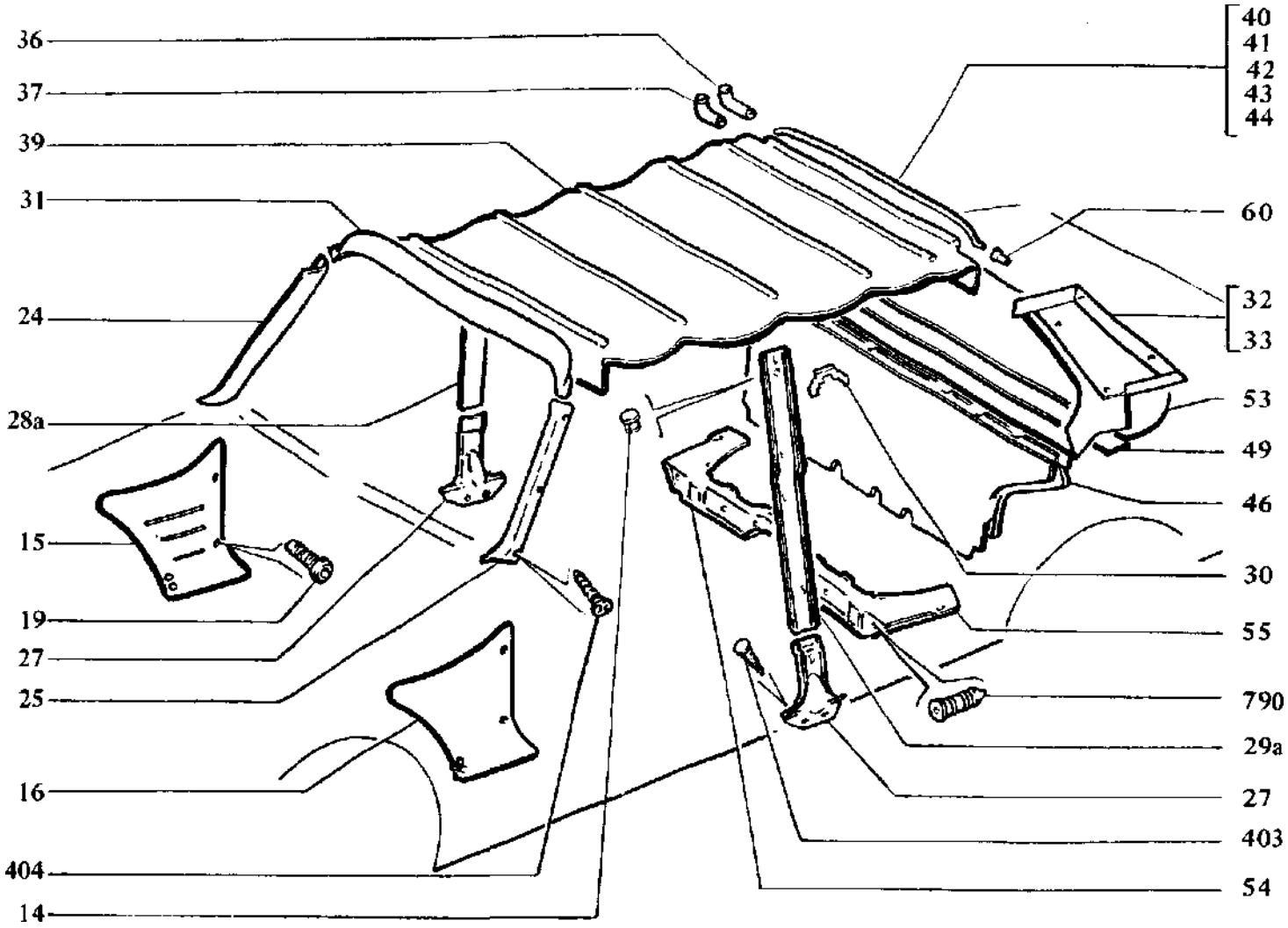

2103 2105 2106 21051 21061 21053	AZ UTASTÉR BELSŐ BORÍTÁSAI	M 1.08

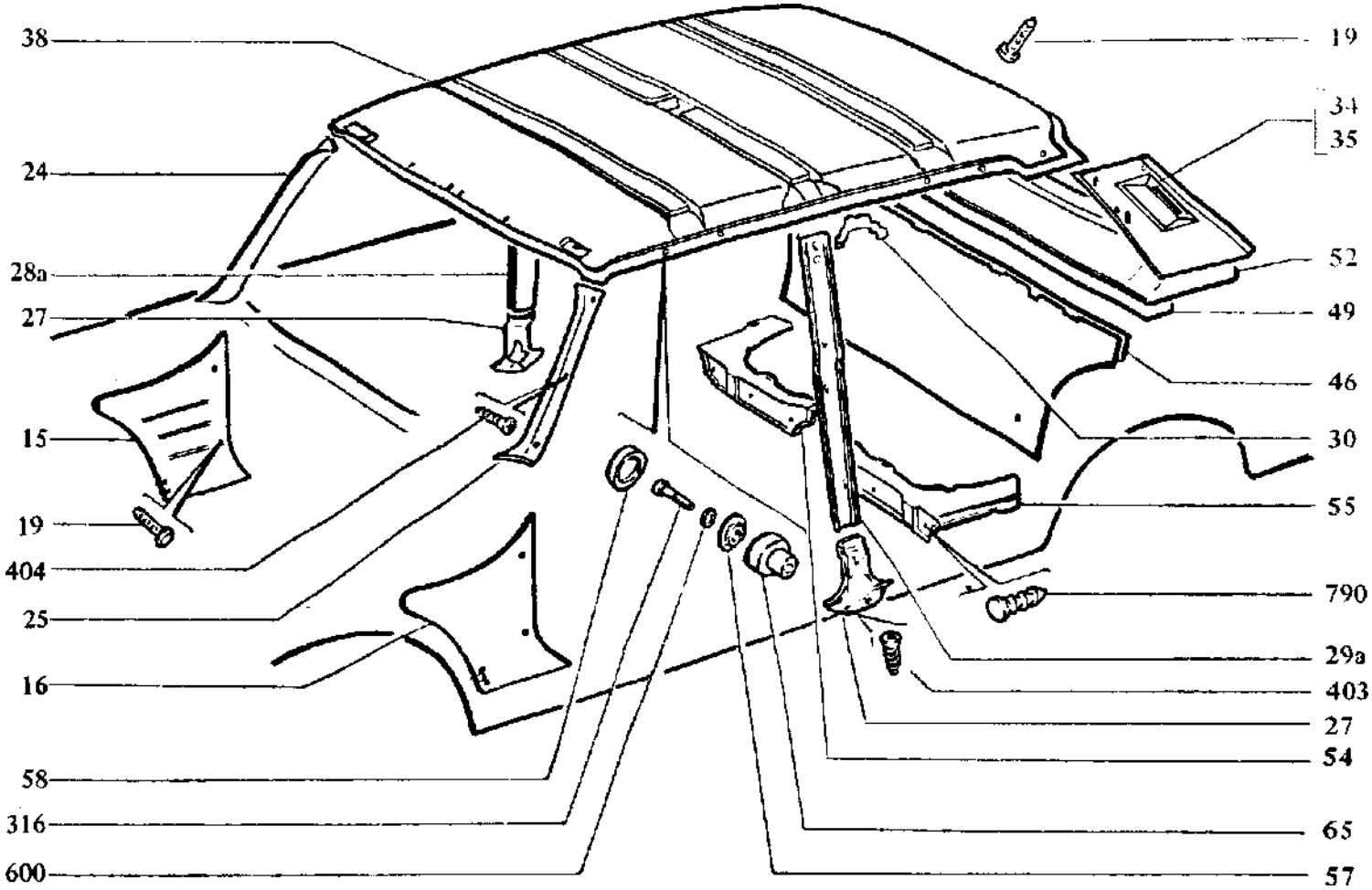

21053 2107	AZ UTASTÉR BELSŐ BORÍTÁSAI	M 1.08

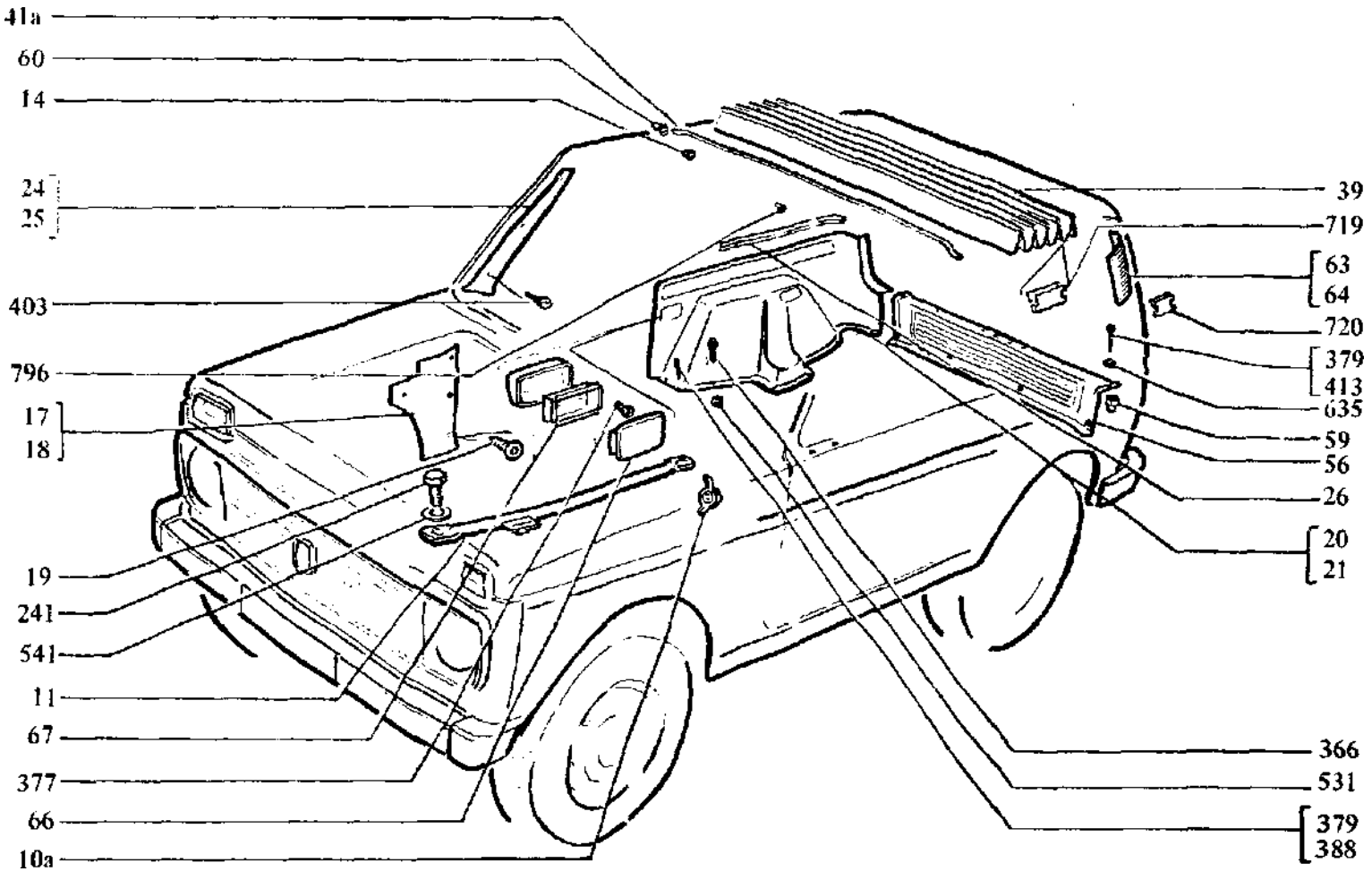

2121	AZ UTASTÉR BELSŐ BORÍTÁSAI	M 1.08

Ábra-szám.	Vállalati cikkszám	Gyári cikkszám	Megnevezés	Típus/db												
				összesen	2101	21011	21013	2102	2103	2105	21051	21053	2106	21061	2107	2121
	5652.21.1360	2102-3105036	Pótkeréktartó fedél													
10	5652.21.1420	2102-3105042	Pótkerék rögzítő csavar													
10a	5657.21.1420	2121-3105042	Pótkerék rögzítő csavar													1
11	5657.21.2450	2121-3105045	Pótkerék rögzítő pánt													1
12	5652.21. 1620	2102-3105062	Pótkerék rögzítő alátét													
13	5652.21.1640	2102-3105064	Pótkerék rögzítő gyűrű													
14	5651.50.1040	2101-3920104	Záródugó		4	4	4	4	4				4	4		6
15	5651.50.0160	2101-5004016	Első oldalkárpit jobb		1	1	1									
	5653.50.0160	2103-5004016	Első oldalkárpit jobb						1				1	1		
	5655.50.0160	2105-5004016	Első oldalkárpit jobb							1	1	1			1	
16	5651.50.0170	2101-5004017	Első oldalkárpit bal		1	1	1									
	5653.50.0170	2103-5004017	Első oldalkárpit bal						1				1	1		
	5655.50.0170	2105-5004017	Első oldalkárpit bal							1	1	1			1	
17	5657.50.0180	2121-5004018	Első oldalkárpit jobb													1
18	5657.50.0190	2121-5004019	Első oldalkárpit bal													1
19	5653.50.0280	2103-5004028	Kárpit rögzítő gomb		4	4	4	4	4	4	4	10	4	4	10	6
20	5657.50.0320	2121-5004032-10	Csomagtér burkolat jobb													1
21	5657.50.0330	2121-5004033-10	Csomagtér burkolat bal													1
22	5653.50.0420	2102-5004042	Csomagtér burkolat jobb					1								
23	5652.50.0430	2102-5004043	Csomagtér burkolat bal					1								
24	5651.50.0600	2101-5004060	Első oszlop burkolat jobb		1	1	1	1	1				1	1		
	5655.50.0600	2105-5004060	Első oszlop burkolat jobb							1	1	1			1	
	5657.50.0600	2121-5004060	Első oszlop burkolat jobb													1
25	5651.50.0610	2101-5004061	Első oszlop burkolat bal		1	1	1	1	1				1	1		
	5655.50.0610	2105-5004061	Első oszlop burkolat bal							1	1	1			1	
	5657.50.0610	2121-5004061	Első oszlop burkolat bal													1
26	5652.50.0640	2102-5004064	Kárpit rögzítő léc						2							
	5657.50.0640	2121-5004064	Kárpit rögzítő léc													2
27	5653.50.1680	2103-5004068	Alsó oszlopburkolat		2	2	2	2	2	2	2	2	2	2	2	
28	5651. 50.0700	2101-5004070	Oszlopburkolat jobb		1	1	1	1								

Ábra-szám	Vállalati cikkszám	Gyári cikkszám	Megnevezés	Típus/db.												
				Összesen	2101	21011	21013	2102	2103	2105	21051	21053	2106	21061	2107	2121
28a	5653.50.0700	2103-5004070	Oszlopburkolat jobb		1	1	1	1								
	5653.50.0701	2103-5004070-10	Oszlopburkolat jobb						1				1	1		
	5655.50.0700	2105-5004070	Oszlopburkolat jobb							1	1	1			1	
29	5651.50.0710	2101-5004071	Oszlopburkolat bal		1	1	1	1								
29a	5653.50.0710	2103-5004071	Osztopburkolat bal		1	1	1	1								
	5653.50.0711	2103-5004071-10	Oszlopburkolat bal						1				1	1		
	5655.50.0710	2105-5004071	Oszlopburkolat bal							1	1	1			1	
30	5651.50.0730	2101-5004073	Oszlopburkolat végelem		2	2	2	2	2	2	2		2	2		
	5655. 50. 0730	2105-5004073	Oszlopburkolat végelem									2			2	
31	5653.50.0740	2103-5004074	Ütésvédő tetőburkolat						1	1	1	1	1	1		
32	5651.50.0800	2101-5004080	Hátsó oszlopburkolat jobb		1											
	5653.50.0800	2103-5004080	Hátsó osztopburkolat jobb			1	1		1	1	1		1	1		
33	5651.50.0810	2101-5004081	Hátsó oszlopburkolat bal		1											
	5653.50.0810	2103-5004081	Hátsó oszlopburkolat bal			1	1		1	1	1		1	1		
34	5655. 50. 0840	2105-5004084	Hátsó oszlopburkolat jobb									1			1	
35.	5655.50.0850	2105-5004085	Hátsó oszlopburkolat bal									1			1	
36	5651.50.0940	2101-5004094	Kárpittartó hüvely		2	2	2		2	2	2		2	2		
37	5651.50.0960	2101-5004096	Kárpittartó hüvely		4	4	4	5	4	4	4		4	4		
38	5655. 50.1000	2105-5004100	Tetőmerevítő borda									1			1	
39	5651.50.1020	2101-5004102	Tetőkárpit		1	1	1		1	1	1		1	1		
	5652.50.1020	2102-5004102	Tetőkárpit					1								
	5657.50.1020	2121-5004120	Tetőkárpit													1
40	5651.50. 1050	2101-5004105	Kárpittartó I-es, II-es		2	2	2	2	2	2	2		2	2		
41	5651.50. 1060	2101-5004106	Kárpittartó I II-as		1	1	1	1	1	1	1		1	1		
	5652.50. 1060	2102-5004106	Kárpittartó IV-es					1								
41a	5657.50. 1060	2121-5004106	Kárpittartó IV-es													5
42	5651.50.1070	2101-5004107	Kárpittartó IV-es		1	1	1		1	1	1		1	1		
	5652.50. 1070	2102-5004107	Kárpittartó V-ös					1								
43	5651.50. 1080	2101-5004108	Kárpittartó V-ös		1	1	1		1	1	1	1	1	1		
44	5651.50. 1090	2101-5004109	Kárpittartó VI-os		1	1	1		1	í	1	1	1	1		
45	5652.50. 1140	2102-5004114	Kárpittartó VI-os					1								

Ábra-szám	Vállalati cikkszám	Gyári cikkszám	Megnevezés	Típus/db.												
				összesen	2101	21011	21013	2102	2103	i 2105	21051	21053	2106	21061	2107	2121
46	5651. 50. 1200	2101-5004120-01	Csomagtér válaszkárpit							1	1					
	5655.50. 1200	2105-5004120	Csomagtér válaszkárpit									1			1	
47	5652.50. 1320	2102-5004132	Oszlopburkolat jobb													
48	5652.50. 1330	2102-5004133	Oszlopburkolat bal													
49	5651.50. 1360	2101-5004136	Kalaptartó szigetelés		1	1	1		1	1	1	1	1	1	1	
50	5652.50. 1380	2102-5004138	Hátsó oszlop burkolat jobb													
51	5652.50.1390	2102-5004139	Hátsó oszlop burkolat bal													
	5654.50. 1400	21011-5004140	Hátsó borítás			1	1									
52	5655. 50. 1520	2105-5004152	Kalaptartó burkolat									1			1	
53	5651.50. 1600	2101-5004160	Kalaptartó burkolat			1	1									
	5653.50. 1600	2103-5004160	Kalaptartó burkolat						1	1	1		1	1		
	5652.50. 1700	2102-5004170	Doblemez burkolat jobb													
	5652.50. 1710	2102-5004171	Doblemez burkolat bal													
54	5651.50. 1800	2101-5004180-01	Ülésalattt burkolat jobb		1	1	1			1	1	1				
	5652.50.1800	2102-5004180	Ülésalatti burkolat jobb													
55	5651.50.1810	2101-5004181-01	Ülésalatti burkolat bal		1	1	1			1	1	1				
	5651.50, 1810	2102-5004181	Ülésalatti burkolat bal													
56	5657. 50. 2040	2121-5004204	Hátsó burkolat													1
57	5655.50.4640	2105-5004264	Alátét									2			2	
58	5655.50.2660	2105-5004266	Burkolat									2			2	
59	5657.50.2860	2121-5004286	Műanyag anya													6
61	5652.50.7700	2102-6207070	Tartólemez jobb					1								
62	5652.50.7710	2102-6207071	Tartólemez bal					1								
63	5657.55.3240	2121-8104124	Szellőzőrács jobb													1
64	5657.55.3250	2121-8104125	Szellőzőrács bal													1
65	5655.80.2180	2105-8202028	Hüvely									2			2	
66	5653.80.0000	2103-8203200	Oldalhamutartó													2
67	5653.80.0060	2103-8203206	Oldalhamutartó keret													2
241	5651.99. 1180	13825821	Csavar M 8x20													2
316	5651.99.2170	13276801	Hengeresfejű csavar M 6x30									2			2	

Ábra-szám.	Vállalati cikkszám	Gyári cikkszám	Megnevezés	Típus/db												
				összesen	2101	21011	21013	2102	2103	2105	21051	21053	2106	21061	2107	2121
366	5651.99.2400	15186001	Peremes lemezcsavar M 4,9x10													6
377	5651.99.2460	17668901	Hengeresfejű lemezcsavar M 3,6x6,4													4
379	5651.99.2490	17669101	Hengeresfejű lemezcsavar M 3,6x12,7													14
388	5651.99.2580	17670507	Hengeresfejű lemezcsavar M 4,3x25,4													10
403	5651.99.3040	17678703	Lencsefejű lemezcsavar M 3,6x9,5		10	10	10	20	6	6	6	6	6	6	6	6
404	5651.99.3050	17678801	Lencsefejű lemezcsavar M 3,6x12,7		4	4	4	4	4	6	6	6	4	4	6	
406	5651.99.3070	17679001	Lencsefejű lemezcsavar M 3,6x19,0					2								
413	5651.99.3140	17680501	Lencsefejű lemezcsavar M 4,9x15,9													10
531	5651.99.4190	12637801	Laposalátét 5x12													6
541	5651.99.4290	12646701	Laposalátét 8x20													2
600	5651.99.5010	12605371	Belsőfogazású biztosító alátét 6x11,3									2			2	
635	5651.99.5130	12611150	Burkolat alátét Ø 5,3													10
637	5651.99.5150	12612250	Burkolat alátét Ø 3,7					2								
719	5651.99.6060	14184321	Kárpit rögzítő kapocs													2
720	5651.99.6070	14184371	Kárpit rögzítő kapocs													80
770	5651.99.6340	14187580	Ajtókárpit kapocs					4								
790	5651.99.6420	14567280	Gumiszeg (rögzítőgomb)		6	6	6	10		6	6	6				
796	5651.99.6440	12839890	Kárpittartó szegecs													8
798	5651.99.6460	12841990	Kárpittartó szegecs					6								

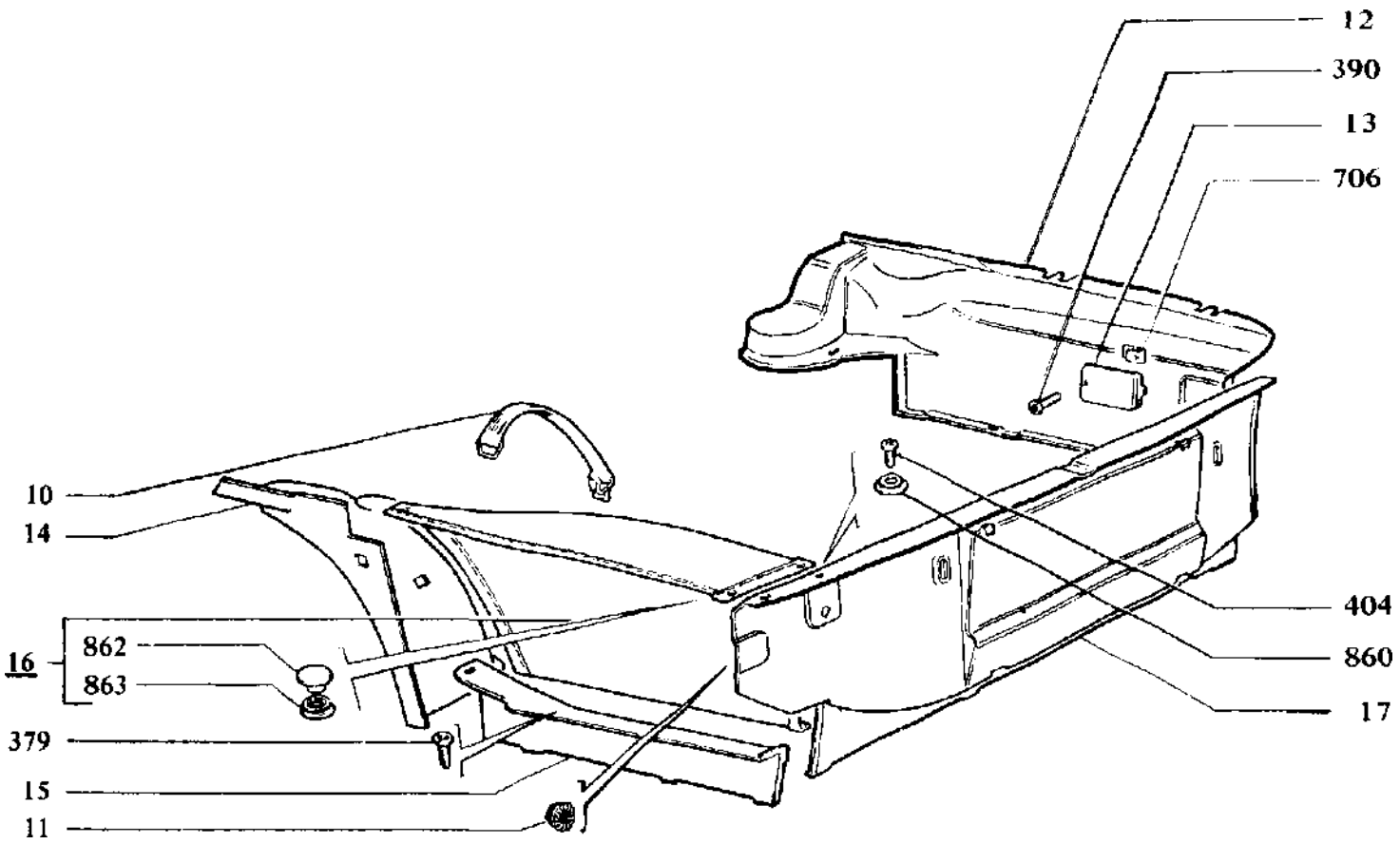

2103 2106 21053 21061 2107	A CSOMAGTÉR BORÍTÁSOK	M1.09

Ábra-szám	Vállalati cikkszám	Gyári cikkszám	Megnevezés	Típus/db.												
				összesen	2101	21011	21013	2102	2103	2Í05	21051	21053	2106	21061	2107	2121
10	5651. 21.5100	2101-3105010	Pótkerék leszorító		1	1	1		1				1	1		
	5657. 21.5100	2121-3105010	Pótkerék leszorító		1	1	1		1	1	1	1	1	1	1	
11	5651.54. 1160	2101-3703116-01	Peremes anya						1							
12	5653.50.2100	2103-5004210	Csomagtér burkolat jobb						1							
	5656. 50.2100	2106-5004210	Csomagtér burkolat jobb										1	1		
	5658. 50.2100	2107-5004210	Csomagtér burkolat jobb									1				
13	5656. 50. 2260	2106-5004226	Szerelőnyílás fedél										1	1		
14	5653. 50.2310	2103-5004231	Csomagtér burkolat bal						1			1	1	1		
15	5653. 50. 4230	2103-5004233	Bal hossztartó burkolat						1				1	1		
	5658. 50. 4230	2107-5004233	Bal hossztartó burkolat									1				
46	5653. 50. 2350	2103-5004235	Pótkerék burkolat						1			1	1	1		
	5658. 50. 2350	2107-5004235	Pótkerék burkolat													
17	5653. 50. 2520	2103-5004252	Hátfal burkolat						1							
	5656. 50. 2520	2106-5004252	Hátfal burkolat										1	1		
17	5657. 50. 2520	2107-5004252	Hátfal burkolat									1				
379	5651.99.2490	17669101	Hengeresfejű lemezcsavar M 3,6x12,7						23			23	23	23	23	
390	5651.99.2600	17671101	Hengeresfejű lemezcsavar M 4,9x12,7										1	1		
404	5651.99.3050	17678801	Lencsefejű lemezcsavar M 3,6x12,7						2			2	2	2	2	
706	5651.99.6030	14189776	Lemezcsavar anya										1	1		
860	5651.99.7210	12019101	Kárpitpatent ház						2			Z	2	2	2	
862	5651.99. 7220	12019901	Kárpitpatent fej						2			2	2	2	2	
863	5651.99.7230	12019805	Kárpitpatent						2			2	2	2	2	

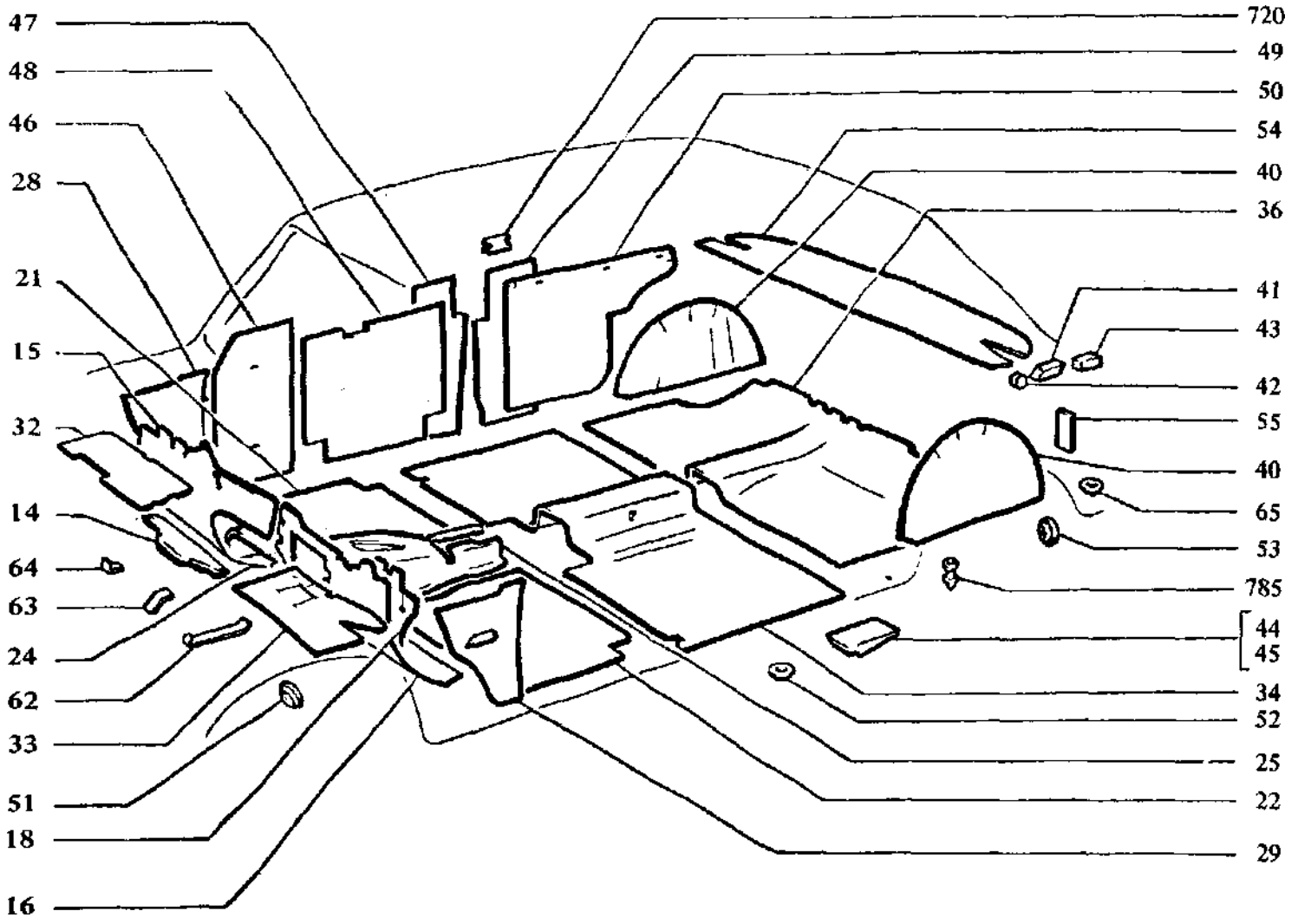

2101 21011 21013	2103 2106 21061 2102	2105 21051 21053	A HŐ- ÉS HANGSZIGETELÉS	M 1.10

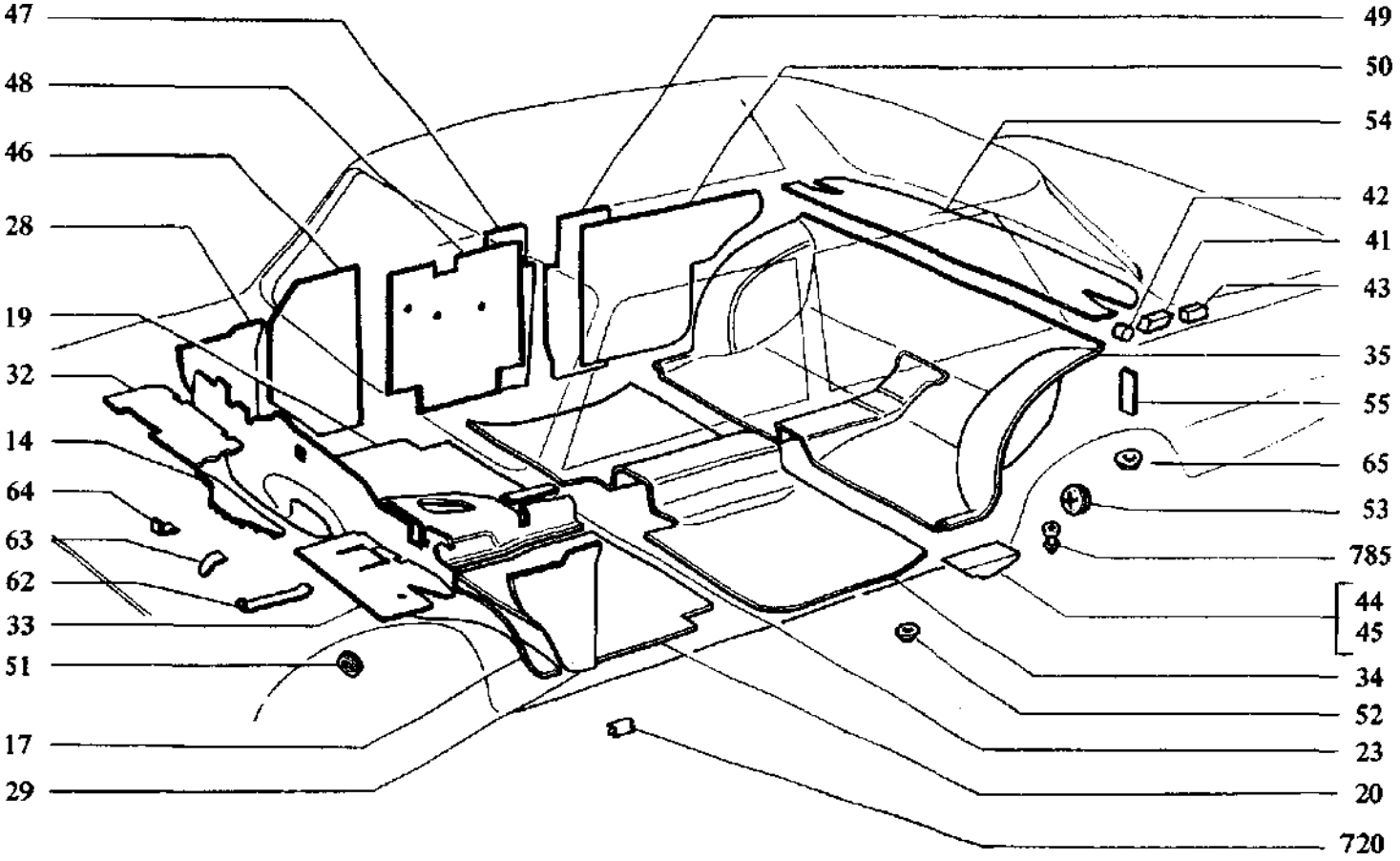

21053 2107	A HŐ- ÉS HANGSZIGETELÉS	M1.10

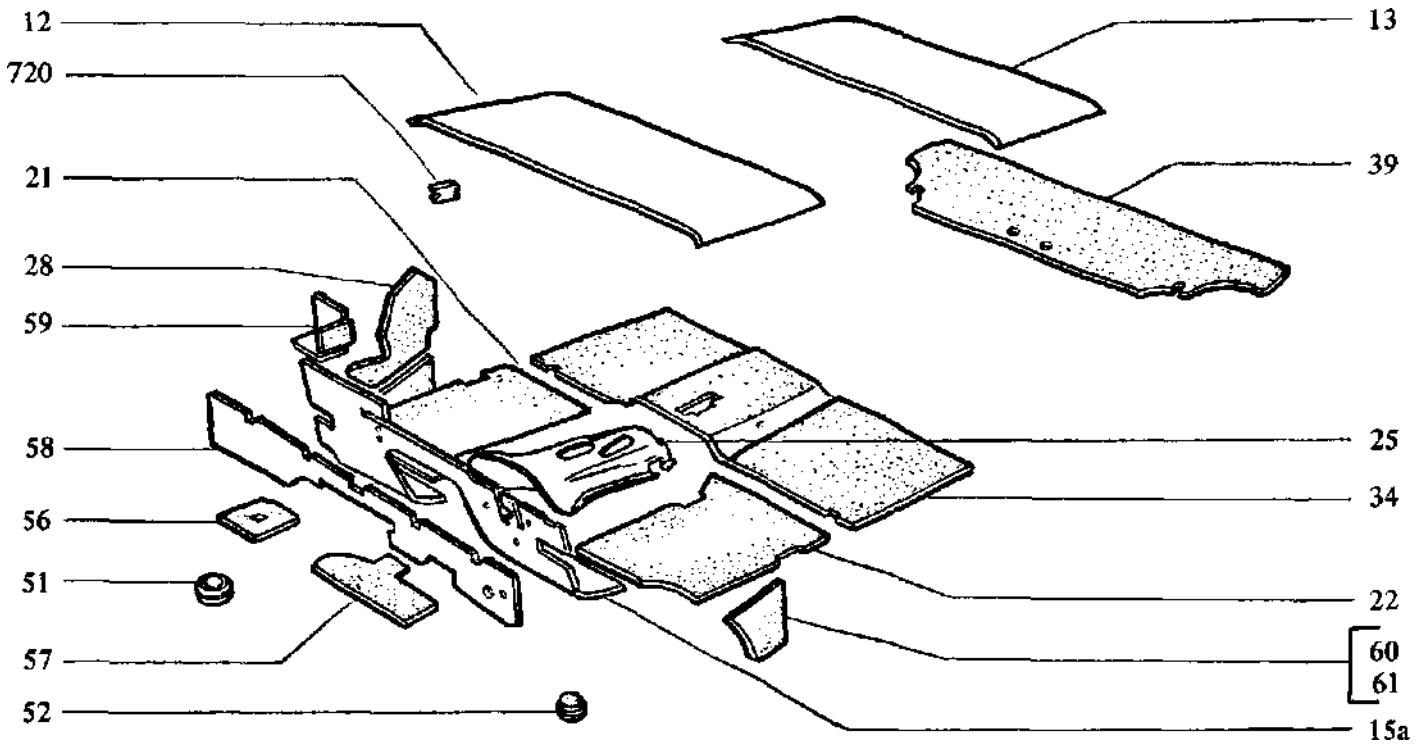

2121	A HŐ- ÉS HANGSZIGETELÉS	M 1.10

Ábra-szám.	Vállalati cikkszám	Gyári cikkszám	Megnevezés	Típus/db.												
				összesen	2101	21011	21013	2102	2103	2105	21051	21053	2106	21061	2107	2121
	5651.50.2220	2101-5002022	Hossz-szigetelés eleje		1	1	1	1	1	1	1	1	1	1		
	5651.50.2240	2101-5002024	Hossz-szigetelés közepe		1	1	1	1	1	1	1	1	1	1		
12	5657.50.2240	2121-5002024	Tetőszigetelés első													1
13	5652.50.2250	2102-5002025	Tetőszigetelés hátsó -					1								
	5657.50.2250	2121-5002025	Tetőszigetelés hátsó													1
14	5651.50.2300	2101-5002030	Hungarocell betét		1	1	1	1	1	1	1	1	1	1	1	
15	5651.50.3320	2101-5002032	Padlószigetelés első jobb		1	1	1	1	1				1	1		
	5655.50.3320	2105-5002032-10	Padlószigetelés első jobb							1	1					
15a	5657.50.3320	2121-5002032-10	Padlószigetelés első													1
16	5651.50.2330	2101-5002033	Padlószigetelés bal első		1	1	1	1	1	1	1		1	1		
	5657.50.2330	2121-5002033	Padlószigetelés bal első													1
17	5655.50.2340	2105-5002034	Láblemez szigetelés									1			1	
	5657.50.2340	2121-5002034	Láblemez szigetelés													1
18	5651.50.0350	2101-5002035	Kormányoszlop szigetelés		1	1	1	1	1				1	1		
19	5655.50.2360	2105-5002036	Padlószigetelés jobb első									1			1	
20	5655.50.2370	2105-5002037	Padlószigetelés bal első									1			1	
21	5651.50.2380	2101-5002038	Padlószigetelés jobb első		1	1	1	1	1				1	1		
	5655.50.2380	2105-5002038	Padlószigetelés jobb első								1					
	5657.50.2380	2121-5002038	Padlószigetelés jobb első													1
22	5651.50.2390	2101-5002039	Padlószigetelés bal első		1	1	1	1	1				1	1		
	5655.50.2390	2105-5002039	Padlószigetelés bal első								1					
	5657.50.2390	2121-5002039	Padlószigetelés bal első													1
23	5655.50.2400	2105-5002040	Kardánburkolat szigetelés				1									
24	5651.50.2420	2101-5002042	Első padlószigetelés		1	1	1	1	1				1	1		
25	5651.50.2430	2101-5002043-01	Kardánburkolat szigetelés		1	1	1	1	1		1					
	5657.50.2430	2121-5002043-01	Kardánburkolat szigetelés													1
28	5651.50.2460	2101-5002046	Oldalszigetelés jobb		1	1	1	1	1		1	1	1	1	1	
	5657.50.2460	2121-5002046-10	Oldalszigetelés jobb													1
29	5651.50.2470	2101-5002047	Oldalszigetelés bal		1	1	1	1	1		1	1	1	1	1	
	5657.50.2470	2121-5002047-10	Oldalszigetelés bal													1

Ábra-szám.	Vállalati cikkszám	Gyári cikkszám	Megnevezés	Típus/db.												
				összesen	2101	21011	21013	2102	2103	2105	21051	21053	2106	21061	2107	2121
30	5657. 50.2480	2121-5002048	Doblemez szigetelés jobb													1
31	5657. 50.2490	2121-5002049	Doblemez szigetelés bal													1
32	5651. 50. 2500	2101-5002050	Felső szigetelés jobb		1	1	1	1	1				1	1		
	5655. 50. 2500	2105-5002050	Felső szigetelés jobb							1	1	1			1	
33	5651. 50.2510	2101-5002051	Felső szigetelés bal		1	1	1	1	1				1	1		
	5655.50.2510	2105-5002051	Felső szigetelés bal							1	1	1			1	
34	5651. 50.2540	2101-5002054	Hátsó szigetelés padlóhoz		1	1	1	1	1				1	1		
	5655. 50. 2540	2105-5002054	Hátsó szigetelés padlóhoz							1	1	1			1	
	5657. 50. 2540	2121-5002054-10	Hátsó szigetelés padlóhoz													1
35	5655. 50. 2550	2105-5002055	Hátsó ülés alatti szigetelés									1			1	
36	5651. 50.2560	2101-5002056	Hátsó ülés alatti szigetelés		1	1	1	1	1	1	1		1	1		
	5651. 50.2600	2101-5002060	Ülések alatti hungarocell betét		2	2	2	2	2	2	2	2	2	2	2	
39	5651. 50. 2620	2121-5002062	Hátsó ülés alatti szigetelés													1
40	5651. 50.2640	2101-5002064	Hátsó doblemez szigetelés							2	2					
41	5651. 50.0660	2101-5002066	Oldalfal szigetelés		2	2	2		2	2	2	2	2	2	2	
42	5651. 50.2680	2101-5002068	Hátsó ajtóoszlop szigetelés		2	2	2		2	2	2	2	2	2	2	
43	5651. 50.2690	2101-5002069	Oldalfal szigetelés		2	2	2		2	2	2	2	2	2	2	
44	5651.50.2700	2101-5002070	Támasztó párna jobb		1	1	1	1	1	1	1	1	1	1	1	
45	5651.50.2710	2101-5002071	Támasztó párna bal		1	1	1	1	1	1	1	1	1	1	1	
46	5651. 50.2800	2101-5002080	Első szigetelő lemez												2	
	5651. 50.2800	2105-5002080	Első szigetelő lemez							2	2	2				
47	5651.50.2810	2101-5002081	Hátsó szigetelő lemez							2	2	2			2	
48	5651. 50. 2840	2105-5002084	Külső szigetelő lemez							2	2	2			2	
49	5651.50.0860	2101-5002086	Első szigetelő lemez							2	2	2			2	
50	5651.50.2880	2101-5002088	Hátsó szigetelő lemez							2	2	2			2	
51	5651.50.2900	2101-5002090	Záró gumidugó		8	8	8	8	8	8	8	8	8	8	11	12
52	5651.50.2920	2101-5002092	Záró gumidugó		18	18	18	18	18	18	18	18	18	18	18	19
53	5651.50.2940	2103-5002094	Záródugó		1	1	1		1	1	1	1	1	1	1	
54	5655. 50. 2960	2105-5002096	Kalaptartó szigetelő lemez							1	1	1			1	
55	5651.50.0310	2101-5002100	Tömítő alátét		6	6	6		6	6	6	6	6	6	6	

Ábra-szám	Vállalati cikkszám	Gyári cikkszám	Megnevezés	Típus/db.												
				összesen	2101	21011	21013	2102	2103	2105	21051	21053	2106	21061	2107	2121
56	5657. 50. 3260	2121-5002126	Szigetelő lemez jobb													
57	5657. 50. 3270	2121-5002127	Szigetelő lemez bal													
58	5657.50.3280	2121-5002128	Felső szigetelő lemez													
59	5657.50.3310	2121-5002131-10	Akkumulátor szigetelő lemez													
60	5657.50.3340	2121-5002134	Oldal szigetelő lemez jobb													
61	5657. 50.3350	2121-5002135	Oldal szigetelő lemez bal													
62	5651. 50. 3050	2101-5301305	Kengyel		14	14	14	14	14	14	14	14	14	14	14	
63	5651. 50.3070	2101-5301307	Kengyel		3	3	3	3	3	3	3	3	3	3	3	
64	5651.50.3030	2101-5301330	Kengyel		2	2	2	2	2	2	2	2	2	2	2	
65	5651.50.2320	2101-6203232	Ütköző		2	2	2	2	2	2	2	2	2	2	2	
720	5651.99.6070	14184371	Kárpit rögzítő kapocs							10	10	10			10	
785	5651. 99. 6400	14566480	Gumiszeg 24x13							2	2	2			2	

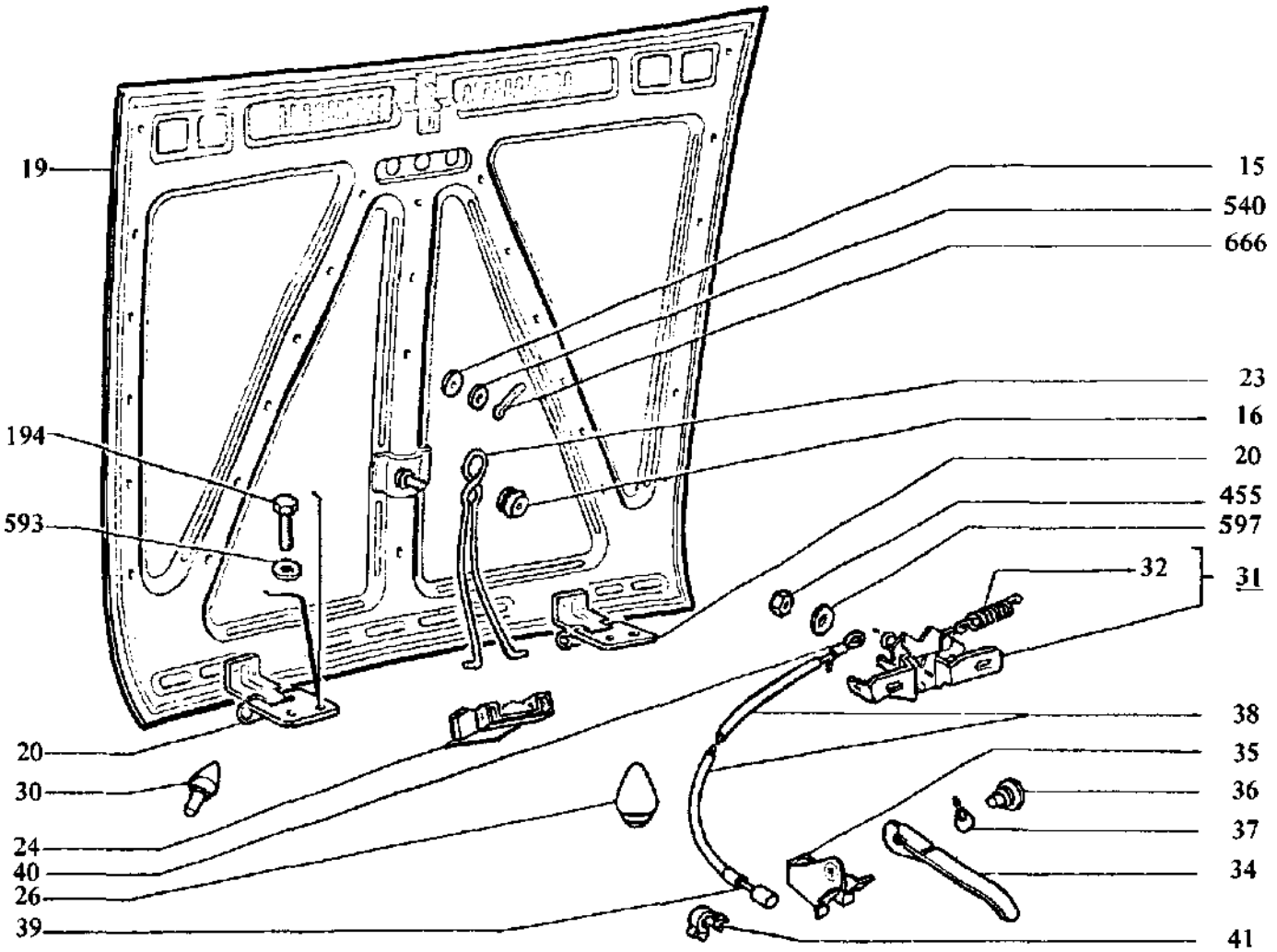

2101 2102	21011 21013	A MOTORHÁZTETŐ	M2.01

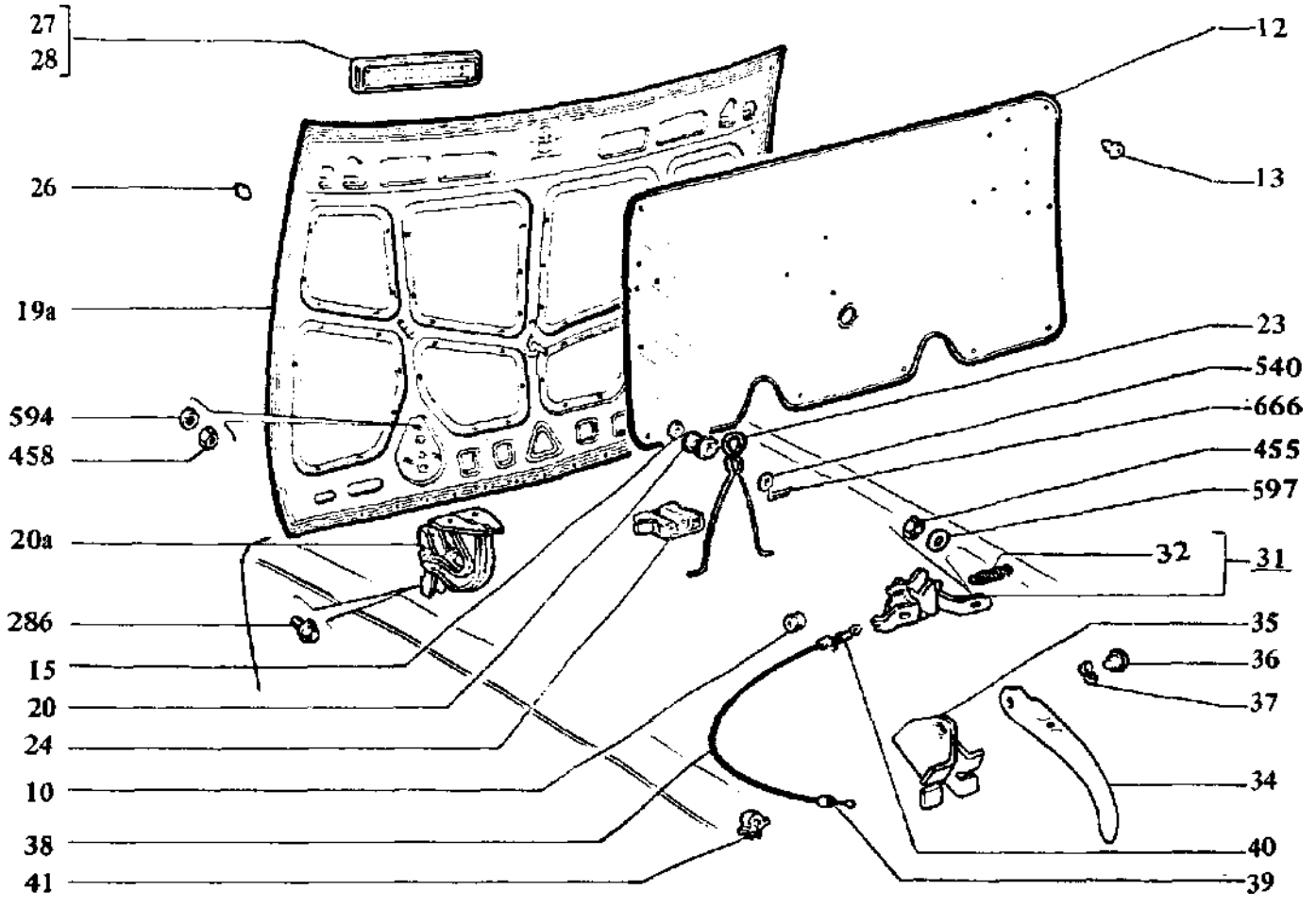

2103 2106 21061	A MOTORHÁZTETŐ	M2.01

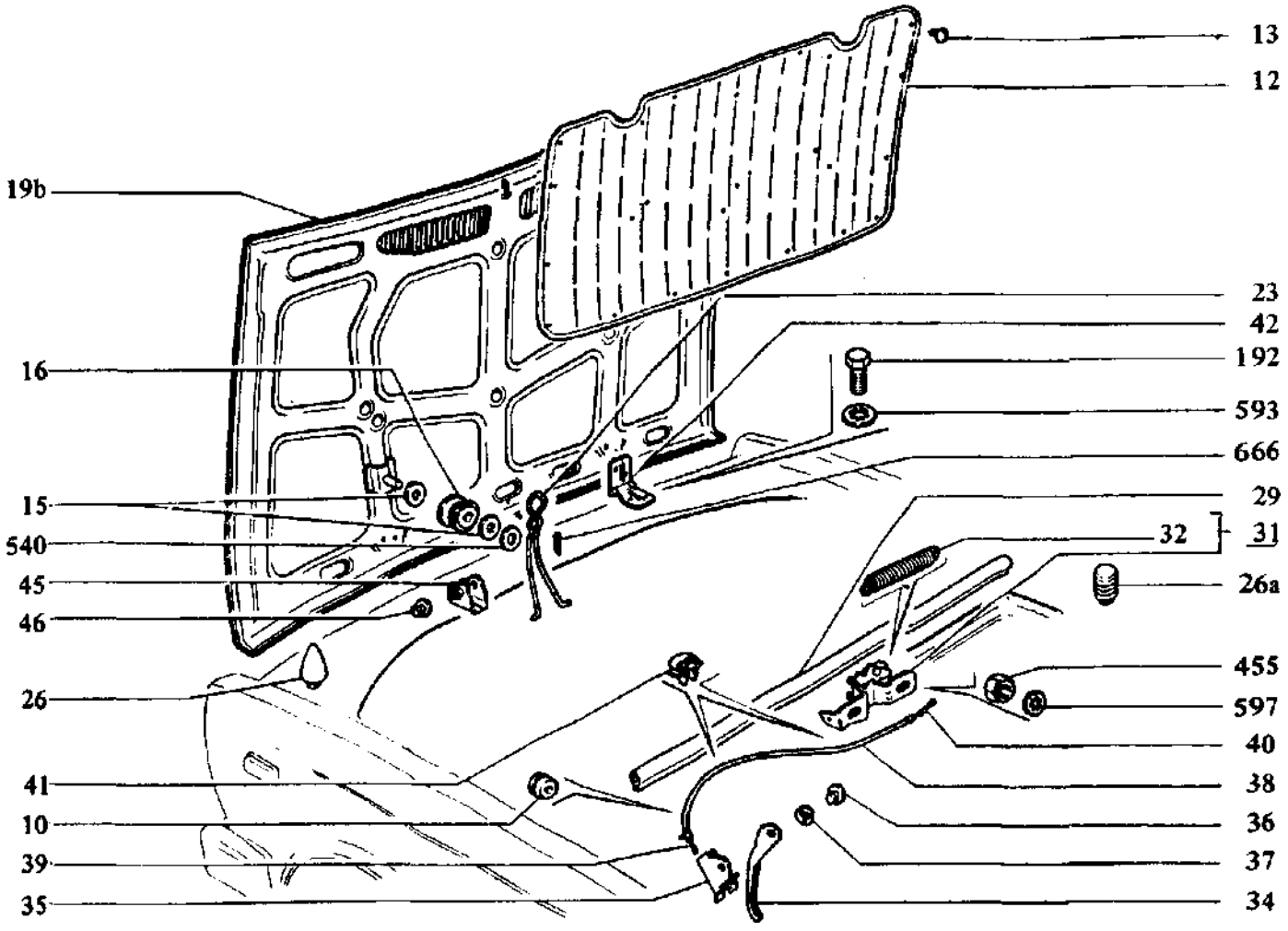

2105 21051 21053	A MOTORHÁZTETŐ	M2.01

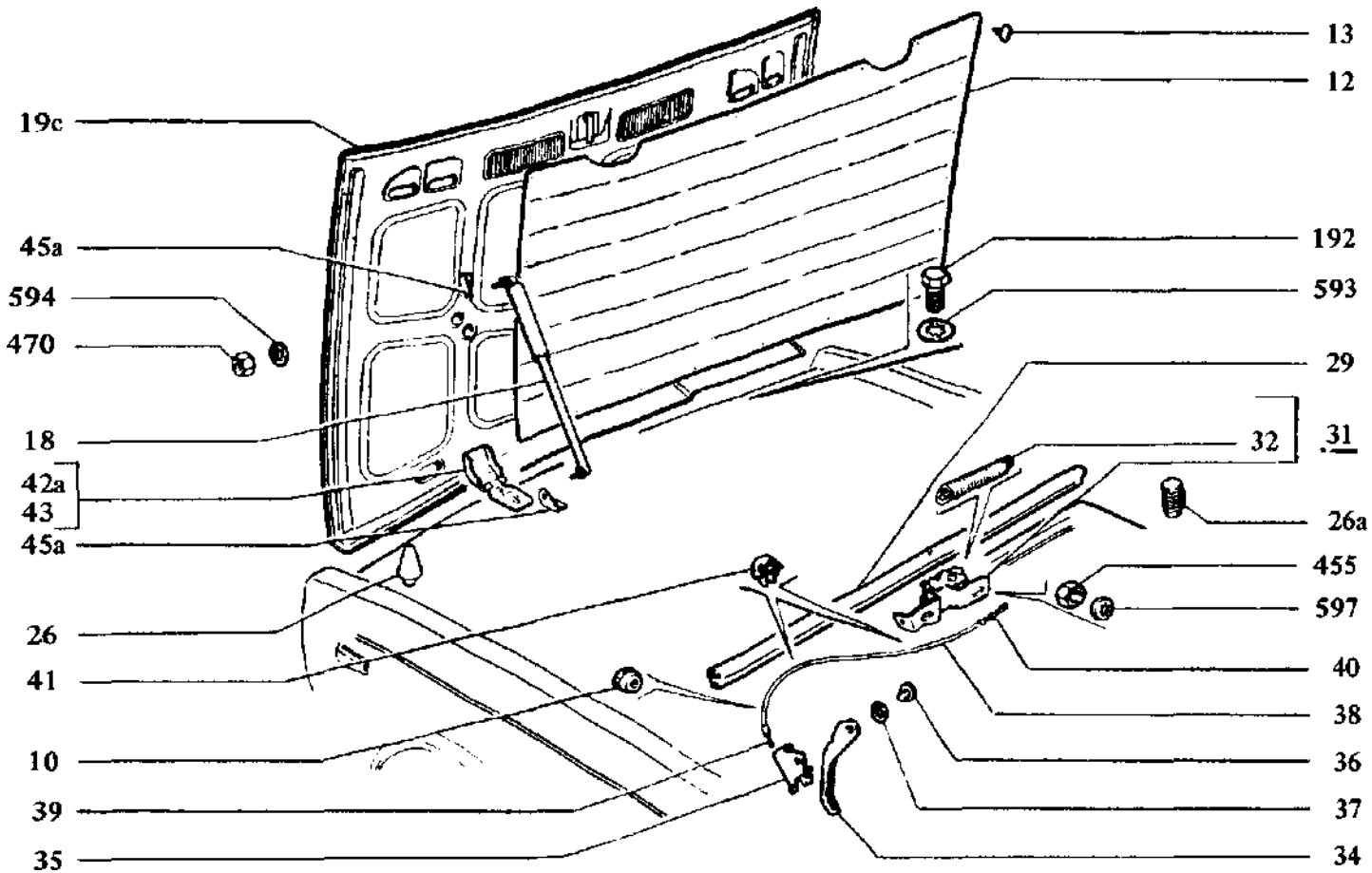

2107	A MOTORHÁZTETŐ	M2.01

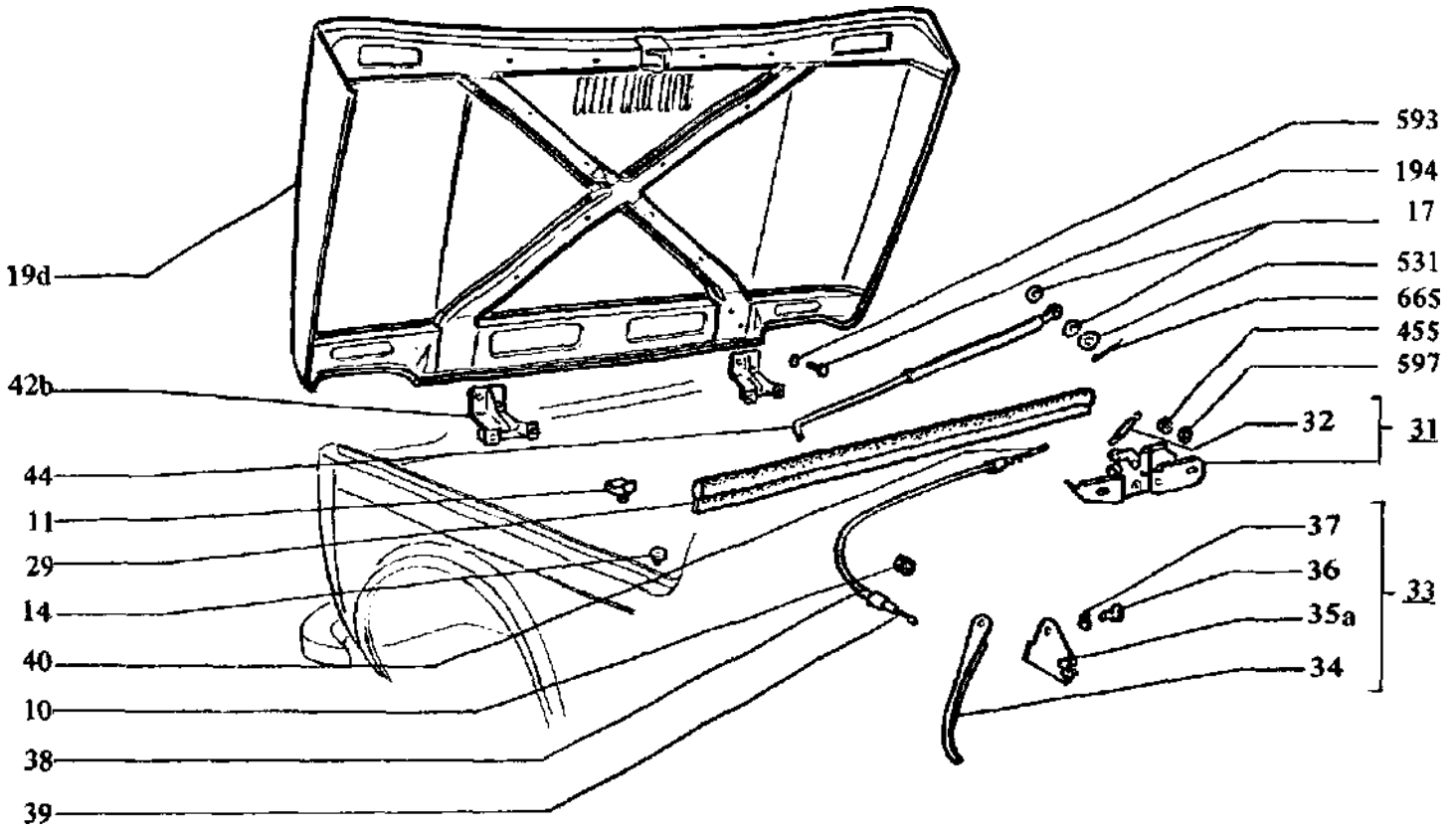

2121	A MOTORHÁZTETŐ	M2.01

Ábra-szám.	Vállalati cikkszám	Gyári cikkszám	Megnevezés	Típus/db.												
				összesen	2101	21011	21013	2102	2103	2105	21051	21053	2106	21061	2107	2121
10	5651.06.7240	2101-1108124	Gumigyűrű	1												
11	5651.21.7370	2101-3507037	Gumipárna													1
12	5653.53.1100	2103-5002110	Motorháztető szigetelés						1				1	1		
	5655.53. 1100	2105-5002110	Motorháztető szigetelés							1	1	1				
	5658.53.1100	2107-5002110	Motorháztető szigetelés												1	
13	5653. 53. 2220	2103-5002122	Motorháztető szigetelés rögzítő gomb						28				28	28	26	
14	5653.53.1550	2103-5601155	Gumiütköző													2
15	5651.53.7550	2101-5605055	Távtartó gyűrű		2	2	2	2	2	2	2	2	2	2	2	
16	5651. 53.7560	2101-5605056	Kitámasztó görgő		1	1	1	1		1	1	1				
17	5651. 53.8180	2101-6205118	Alátét													2
18	5651.53.8010	2121-6308010	Kitámasztó												1	
19	5651.53.5120	2101-8402012-01	Motorháztető		1	1	1	1								
19a	5653.53.5120	2103-8402012	Motorháztető						i				1	1		
19b	5655.53.5120	2105-8402012	Motorháztető							1	1	1				
19c	5658. 53.5120	2107-8402012	Motorháztető												1	
19d	5657.53.5120	2121-8402012	Motorháztető													1
20	5651.53.5340	2101-8402034	Csuklópánt		2	2	2	2								
20a	5656. 53. 5340	2106-8402034	Csuklópánt						2				2	2		
23	5651.53.5500	2101-8402050	Rugós kitámasztó		1	1	1	1		1	1	1				
	5653. 53. 5500	2103-8402050	Rugós kitámasztó						1				1	1		
24	5651.53.5520	2101-8402052	Kitámasztó bak		1	1	1	1	1				1	1		
25	5653. 53. 5540	2103-8402054	Kitámasztó görgő						1				1	1		
26	5651.53.5700	2101-8402070	Gumiütköző		2	2	2	2	2	2	2	2	2	2	2	
26a	5655. 53. 5700	2105-8402070	Gumiütköző							2	2	2			2	
27	5653. 53. 5760	2103-8402076-01	Szellőzőrács jobb fekete						1				1	1		
28	5653. 53. 5770	2103-8402077-01	Szellőzőrács bal fekete						1				1	1		
29	5651.53.6200	2101-8402200	Motortér gumitömítés		1	1	1	1								
29	5653. 53. 6200	2103-8402200	Motortér gumitömítés		1	1	1	1	1	1	1	1	1	1		
	5657.53.6200	2121-8402200	Motortér gumitömftés												1	
30	5651.53.8600	2101-8404160	Gumiütköző		4	4	4	4								

Ábra-szám.	Vállalati cikkszám	Gyári cikkszám	Megnevezés	Típus/db.												
				összesen	2101	21011	21013	2102	2103	2105	21051	21053	2106	21061	2107	2121
1 1	5651.53.0100	2101-8406010	Motorháztető zár	1												
32	5651.53.0340	2101-8406034	Motorháztető rugó	1												
33	5657.53.1320	2121-8406132	Nyitókar teljes												1	
34	5651.53. 6350	2101-8406135-01	Nyitókar	1												
35	5651.53.6380	2101-8406138	Nyitókar bak		1	1	1	1	1	1	1	1	1	1		
35a	5657.53.6380	2121-8406138	Nyitókar bak												1	
36	5651.53.6390	2101-8406139	Nyitókar tengely	1												
37	5651.53.6410	2101-8406141	Rugalmas alátét	1												
38	5651.53.6420	2101-8406142	Működtető huzat külső	1												
39	5651.53.1560	2101-8406156	Működtető huzal belső	1												
40	5651.53.1610	2101-8406161	Szorítóbilincs	1												
41	5651.53.1620	2101-8406162	Rögzítő kengyel		2	2	2	2	2	2	2	2	2	2	2	
42	5655.53.7010	2105-8407010	Csuklópánt							2	2	2				
42a	5658.53.7010	2107-8407010	Csuklópánt jobb												1	
42b	5657.53.7010	2121-8407010	Csuklópánt													2
43	5658.53.7210	2107-8407011	Csuklópánt bal												1	
44	5657.53.7120	2121-8407120	Kitámasztó													1
45	5655. 53. 7320	2105-8407132	Kitámasztó bak							1	1	1				
45a	5658.53.7320	2107-8407132	Kitámasztó bak												2	
46	5655. 53. 7340	2105-8407134	Hüvely							2	2	2				
192	5651.99.0760	16043221	Csavar M 8x16							8	8	8			8	
194	5651.99.0780	16043421	Csavar M 8x20		8	8	8	8								8
286	5651.99.1300	13836071	Fogazott peremes csavar M 6x12						4				4	4		
455	5651.99. 3390	15896211	Anya M 6	2												
458	5651.99.3420	16100811	Anya M 8						6				6	6		
470	5651.99.3500	16102311	Alacsony anya M 8												2	
507	5651.99.4050	13832101	Fogazott peremes anya M 6	2												
531	5651.99.4190	12637801	Laposalátét 5x12													1
540	5651 99.4280	12644401	Laposalátét 6x15		1	1	1	1	1	1	1	1	1	1		
593	5651.99.4550	12598371	Belsőfogazású biztosító alátét 8x16		8	8	8	8		8	8	8			8	8

Ábra-szám	Vállalati cikkszám	Gyári cikkszám	Megnevezés	Típus/db.												
				összesen	2101	21011	21013	2102	2103	2105	21051	21053	2106	21061	2107	2121
594	5651.99.4560	12598471	Belsőfogazású biztosító alátét 8x22						6				6	6	2	
597	5651.99,4590	12599571	Belsőfogazású biztosító alátét 6x18	2												
665	5651.99.5250	10734101	Sasszeg 2x10													1
666	5651.99.5260	10734201	Sasszeg 2x15		1	1	1	1	1	1	1	1	1	1	1	

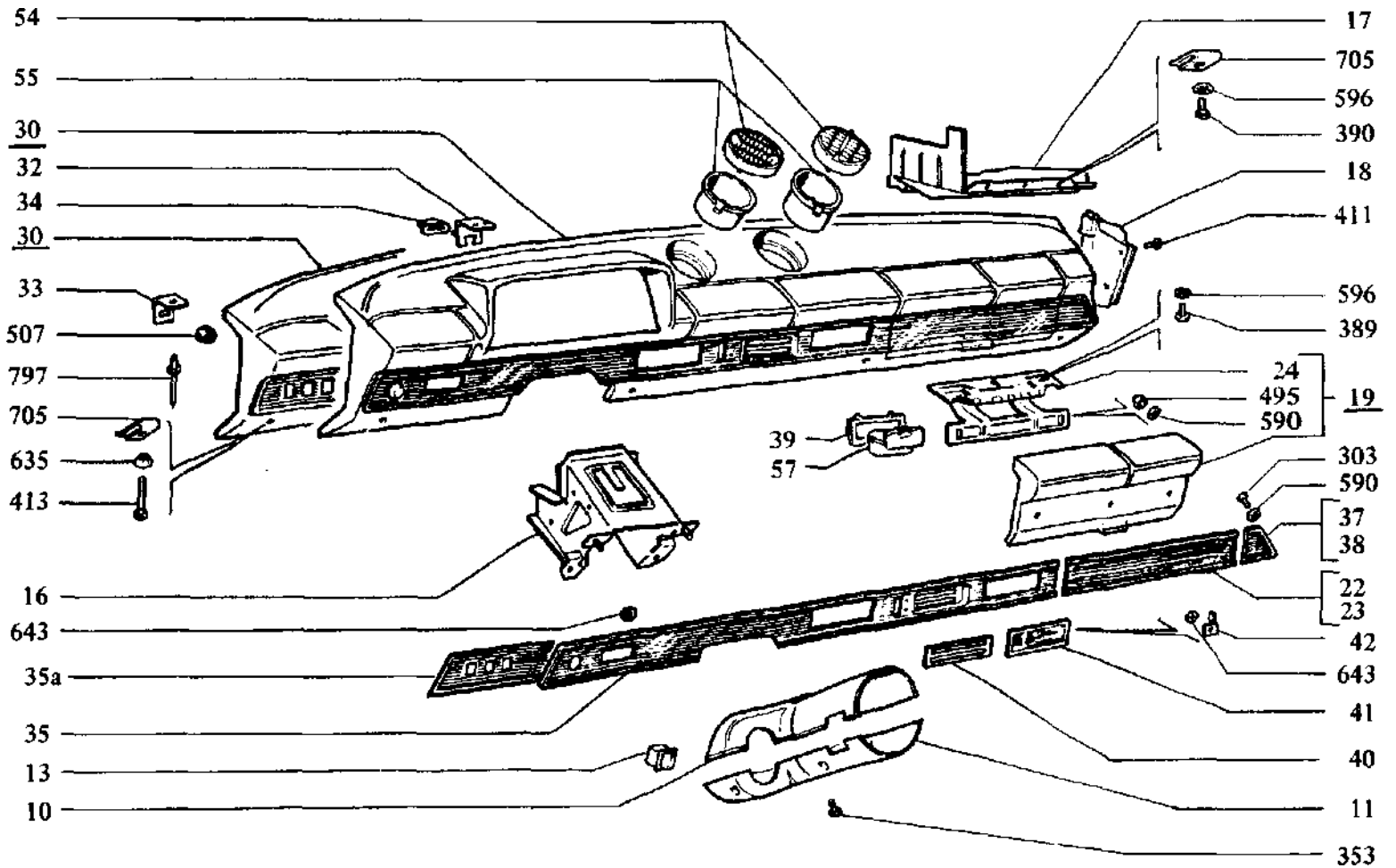

2101 21013 21011 2102	A MŰSZERFAL	M 2.02

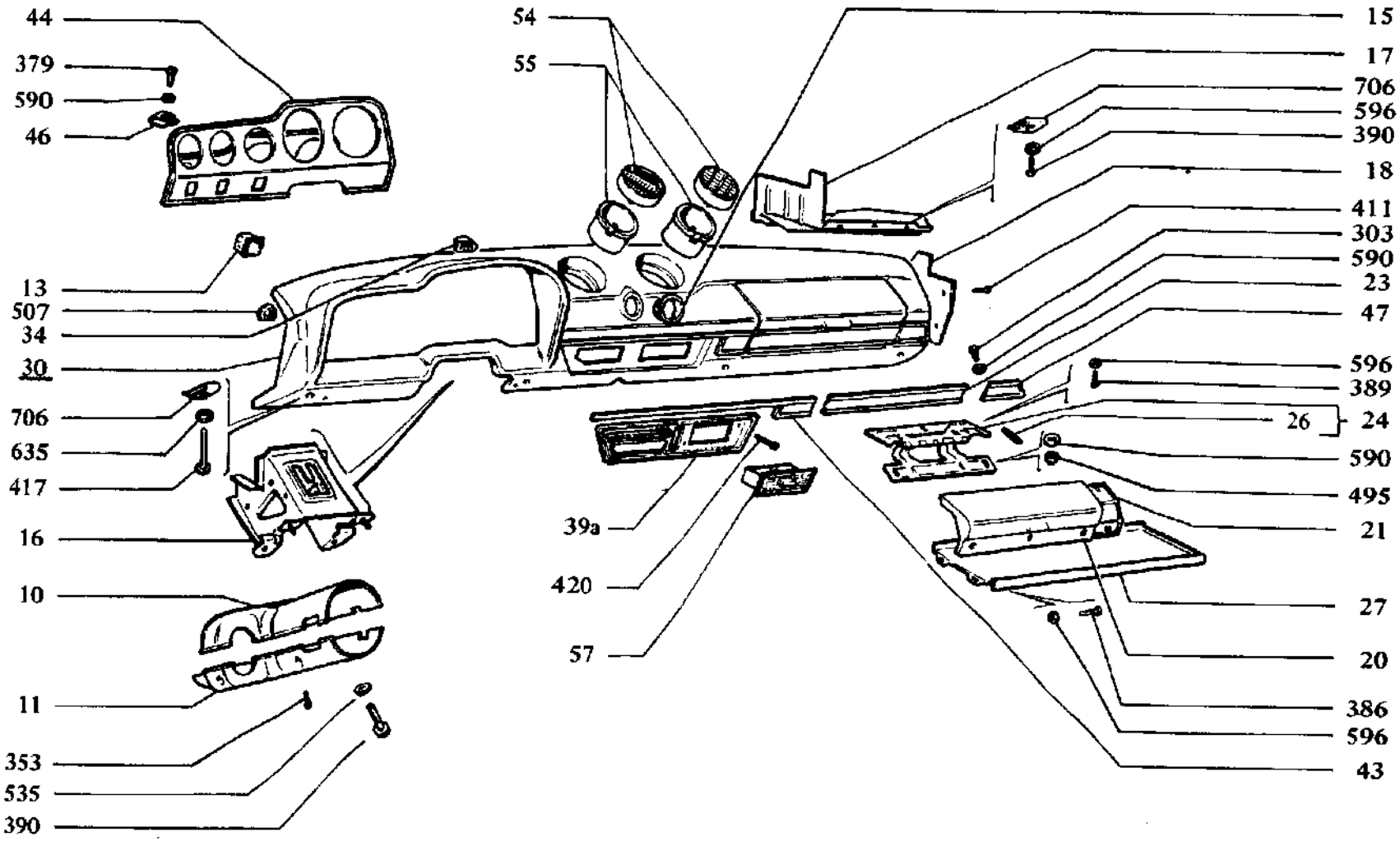

2103 2106 21061	A MŰSZERFAL	M 2.02

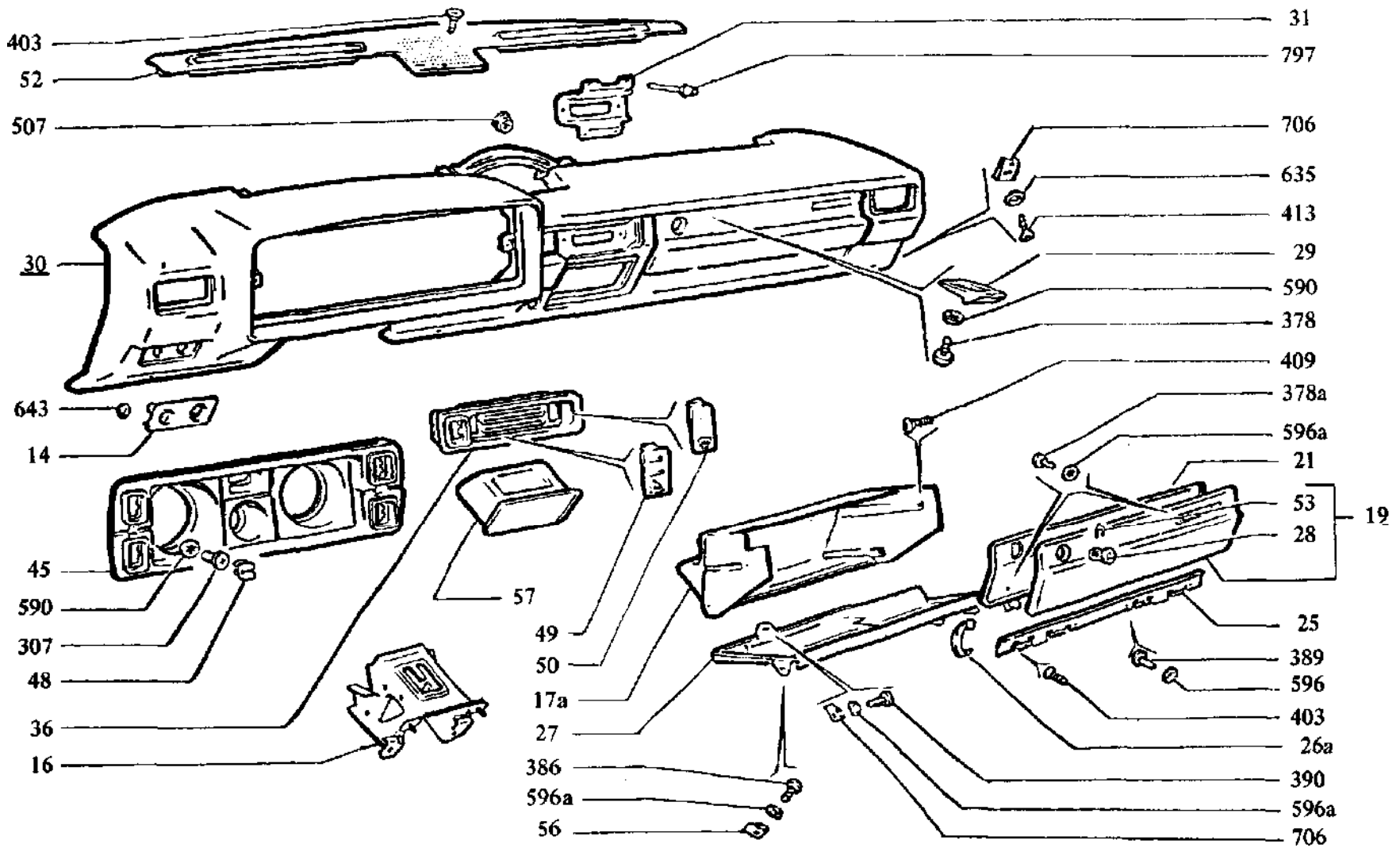

2105 21051 21053	A MŰSZERFAL	M 2.02

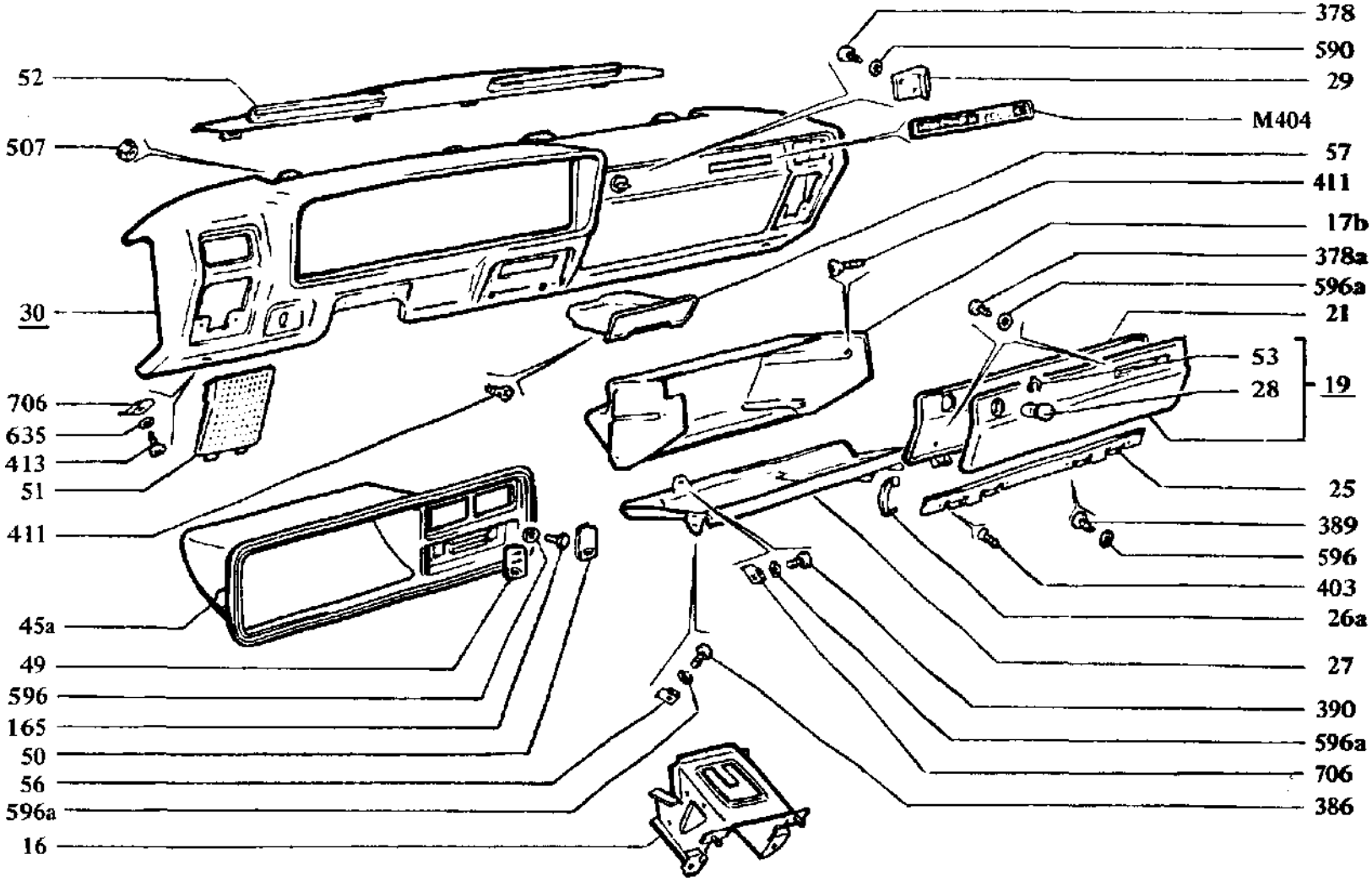

2107	A MŰSZERFAL	M 2.02

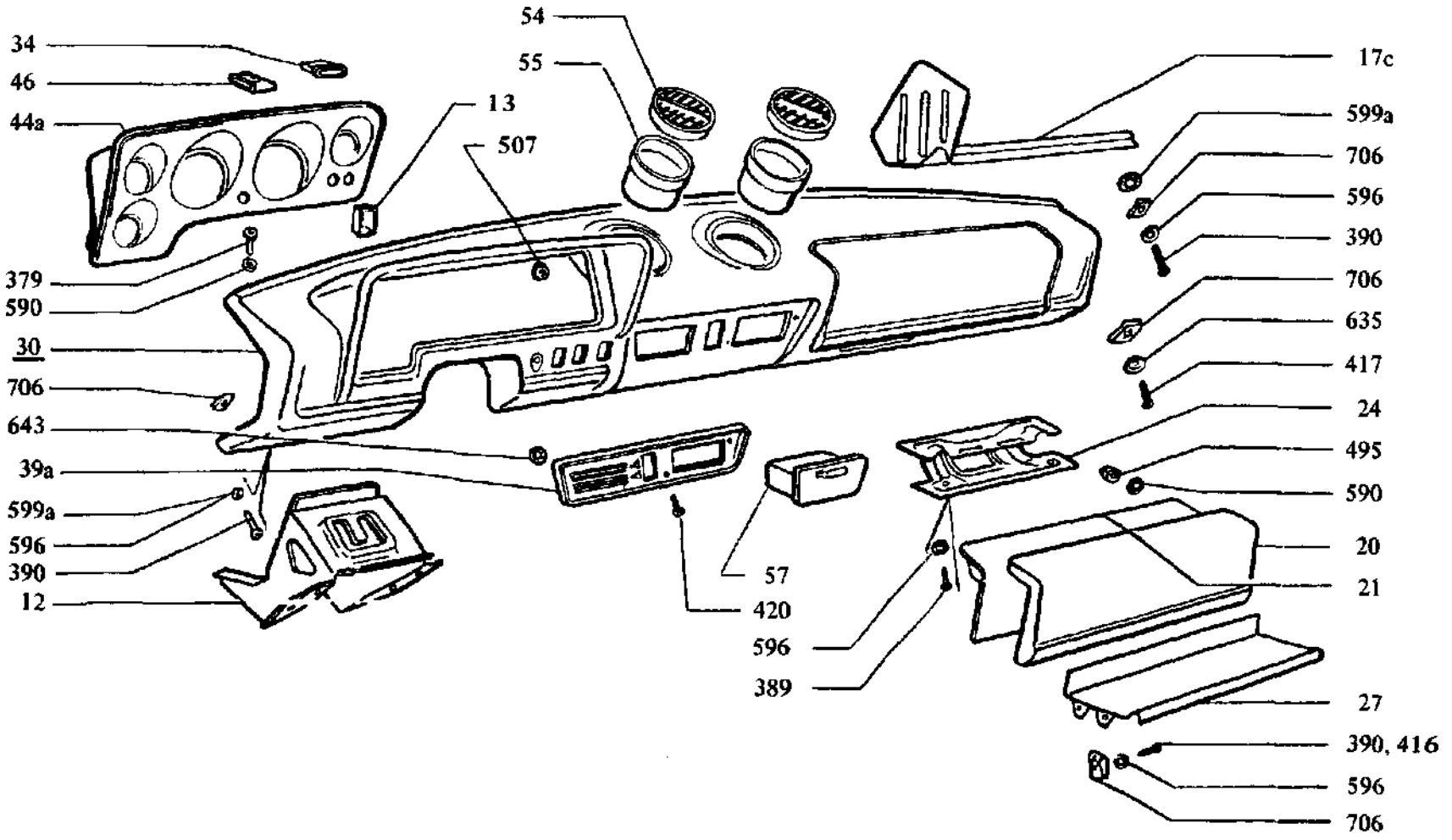

2121	A MŰSZERFAL	M 2.02

Ábra-szám	Vállalati cikkszám	Gyári cikkszám	Megnevezés	Típus/db.												
				összesen	2101	21011	21013	2102	2103	2105	21051	21053	2106	21061	2107	2121
10	5651.25.7700	2101-3403070	Kormány burkolat felső		1			1								
	5654. 25. 7700	21011-3403070	Kormányburkolat felső			1	1									
	5653.25.7700	2103-3403070	Kormányburkolat felső						1							
	5653. 25. 7701	2103-3403070-20	Kormányburkolat felső						1				1	1		
11	5651.25.7720	2101-3403072	Kormányburkolat alsó		1			1								
			Kormányburkolat alsó			1	1		1							
	5654. 25. 7720	21011-3403072	Kormányburkolat alsó			1	1		1				1	1		
12	5657. 25. 7900	2121-3403090	Konzol													1
13	5653. 80. 0800	2103-3709680-02	Kapcsoló keret		2	2	2	2	2				2	2		3
14	5655. 80. 5470	2105-3718347	Fényszóró állító kar							1	1	1				
15	5653. 80. 6200	2103-3804020	Órakeret						1				1	1		
16	5651.51.1380	2101-5301380	Konzol		1	1	1	1	1	1	1	1	1	1	1	
17	5651.51. 1140	2101-5303014	Kesztyűtartó		1	1	1	1	1				1	1		
17a	5655.51.1140	2105-5303014	Kesztyűtartó							1	1	1				
17b	5658.51.1140	2107-5303014	Kesztyűtartó												1	
17c	5657. 51. 1140	2121-5303014	Kesztyűtartó													1
18	5651. 51. 1150	2101-5303015	Kesztyűtartó oldalrész		1	1	1	1	1				1	1		
19	5651. 51.1160	2101-5303016	Kesztyűtartó fedél		1	1	1	1								
	5655.51. 1160	2105-530316-02	Kesztyűtartó fedél							1	1	1				
	5658.51.1160	2107-5303016	Kesztyűtartó fedél												1	
20	5653. 51.3200	2103-5303020	Kesztyűtartó fedélborítás						1				1	1		
	5657.51.3200	2121-5303020	Kesztyűtartó fedélborítás													1
21	5653.51.2500	2103-5303025-01	Kesztyűtartó fedéllemez						1				1	1		
21	5655.51.2500	2105-5303025	Kesztyűtartó fedéllemez							1	1	1				
	5658.51.2500	2107-5303025	Kesztyűtartó fedéllemez												1	
	5657.51.2500	2121-5303025	Kesztyűtartó fedéllemez													1
22	5654. 51. 1260	21011-5303026	Kesztyűtartó fedél díszléc			1	1									
	5651.51.1260	2101-5303026	Kesztyűtartó fedél díszléc		1			1								
23	5651.51.2280	2101-5303028	Kesztyűtartó fedél díszléc		1			1								
	5653.51.2280	2103-5303028	Kesztyűtartó fedél díszléc						1				1	1		

Ábra-szám.	Vállalati cikkszám	Gyári cikkszám	Megnevezés	Típus/db.												
				összesen	2101	21011	21013	2102	2103	2105	21051	21053	2106	21061	2107	2121
24	5651. 51.1320	2101-5303032	Kesztyűtartó csuklópánt		1	1	1	1								
	5653.51. 1320	2103-5303032	Kesztyűtartó csuklópánt						1				1	1		1
25	5655.51.1340	2105-5303034	Kesztyűtartó csuklópánt												1	
26	5651.51.1620	2101-5303062	Kesztyűtartó fedél rugó						2				2	2		
26a	5655. 51. 1620	2105-5303062	Kesztyűtartó fedél rugó												1	
27	5653.51.1900	2103-5303090	Polc						1				1	1		
	5655. 51. 1900	2105-5303090	Polc												1	
27	5657.51.1900	2121-5303090	Polc													1
	5657. 51.1901	2121-5303090-10	Polc													1
28	5655.51.2100	2105-5303210	Kesztyűtartó fedél zár													
	5656. 51.2100	21061-5303210	Kesztyűtartó fedél zár												1	
29	5655.51.2140	2105-5303214	Kesztyűtartó fedél zárnyelv													
	5658. 51.2140	2107-5303214	Kesztyűtartó fedél zárnyelv												1	
30	5651.81.0100	2101-5325010	Műszerfal teljes		1			1								
	5651.81. 0101	2101-5325010-10	Műszerfal teljes		1			1								
	5654.81.0100	21011-5325010	Műszerfal teljes			1										
	5654.81.0100	21011-5325010-10	Műszerfal teljes			1	1									
	5653.81.0100	2103-5325010	Műszerfal teljes						1							
	5655.81. 0100	2105-5325010	Műszerfal teljes							1	1	1				
	5655.81.0101	2105-5325010-10	Műszerfal teljes							1	1	1				
	5656.81.0100	2106-5325010	Műszerfal teljes										1	1		
	5658.81.0100	2107-5325010	Műszerfal teljes												1	
	5657.81.0100	2121-5325010	Műszerfal teljes													1
31	5655. 80. 0260	2105-5325026	Konzol támasz							1	1	1				
32	5651.80. 1350	2101-5325035	Műszerfal tartólemez		1	1	1	1								
33	5651.80.0540	2101-5325054	Műszerfal tartó lemez		4	4	4	4								
	5653. 80. 0540	2103-5325054	Műszerfal tartólemez						4				4	4		4
34	5651.80.0560	2101-5325056	Műszerfal rátét		1	1	1	1	1				1	1		1
35	5654*80.0570	21011-5325057	Műszerfal dfszléc			1										
	5654.80.0571	21011-5325057-10	Műszerfal dfszléc			1	1									

Ábra szám.	Vállalati cikkszám	Gyári cikkszám	Megnevezés	Típus/db.												
				összesen	2101	21011	21013	2102	2103	2105	21051	21053	2106	21061	2107	2121
35a	5651.80.0580	2101-5325058	Műszerfal díszléc													
	5651.80.0581	2101-5325058-10	Műszerfal díszléc													
36	5655. 80. 0590	2105-5325059-01	Fűtésállító burkolat							1	1	1				
37	5654. 80. 0600	21011-5325060	Díszléc végelem			1	1									
38	5651.80.0610	2101-5325061	Díszléc végelem													
39	5651.80.0620	2101-5325062	Hamutartó keret			1	1									
39a	5651.80.0620	2103-5325062	Hamutartó keret						1							
39a	5656. 80. 0620	2106-5325062	Hamutartó keret						1				1	1		
	5657.80.0620	2121-5325062	Hamutartó keret													1
40	5651.80.0650	2101-5325065	Fűtésállító díszkeret			1	1									
41	5651.80. 1700	2101-5325070	Zárófedél													
	5654.80. 1700	21011-5325070	Zárófedél			1	1									
42	5651.80.3720	2101-5325072	Zárófedél rugóslemez		2	2	2	2								
43	5653. 80. 0740	2103-5325074	Műszerfal díszléc						1				1	1		
44	5653.80.5120	2103-5325120	Műszerlap						1							
	5656.80.5120	2106-5325120	Műszerlap						1				1	1		
44a	5657.80.5120	2121-5325120	Műszerlap													1
45	5655. 80. 4240	2105-5325124	Műszer keret							1	1	1				
45a	5658. 80. 4240	2107-5325124	Műszerkeret												1	
46	5653.80. 1280	2103-5325128	Rugós lemezanya						2				2	2		2
47	5653.80.5130	2103-5325130	Díszléc végelem						1				1	1		
48	5655.80. 1340	2105-5325134	Záródugó							2	2	2				
49	5655. 80. 2440	2105-5325144	Zárófedél							1	1	1			1	
50	5655. 80. 1460	2105-5325146	Zárófedél							1	1	1			1	
51	5658. 80. 7340	2107-5325234	Hangszóró rács												2	
52	5655. 80. 2620	2105-5325262	Légterelő betét							1	1	1				
	5658. 80. 2620	2107-5325262	Légterelő betét												1	
53	5655.80.4160	2105-6105416	Zárrögzítő							1	1	1			1	
54	5657.80.2320	2101-8102132	Légterelő rács		2	2	2	2								
	5656. 80. 2320	2103-8102132	Légterelő rács						2				2	2		2

Ábra-szám	Vállalati cikkszám	Gyári cikkszám	Megnevezés	Típus/db.												
				összesen	2101	21011	21013	2102	2103	2105	21051	21053	2106	21061	2107	2121
	5653. 80. 2320	2106-8102132	Légterelő rács		2	2	2	2	2				2	2		2
55	5651.80.2340	2101-8102134	Légterelő ház		2	2	2	2	2				2	2		2
	5656.80.2340	2106-8102134	Légterelő ház		2	2	2	2	2				2	2		2
56	5651. 53. 1370	2101-8109137	Rugós lemezanya							1	1	1			1	
57	5651. 80.0110	2101-8203010	Hamutartó		1			1								
57	5654.80.0110	21011-8203010	Hamutartó			1	1									
	5655.80.0110	2105-8203010	Hamutartó							1	1	1				
	5656. 80.0110	2106-8203010	Hamutartó						1				1	1		
	5658.80.0110	2107-8203010	Hamutartó												1	
	5657. 80.0110	2121-8203010	Hamutartó													1
165	5651.99.0500	10977821	Csavar M 5x16												1	
303	5651. 99.2040	13271901	Hengeresfejű csavar M 4x10		3	3	3	3	3				3	3		
307	5651.99.2080	13272401	Hengeresfejű csavar M 4x20							2	2	2				
353	5651.99.2320	13311201	Lencsefejű csavar M 5x20		4	4	4	4	4				4	4		
378	5651.99.2470	17669001	Hengeresfejű lemezcsavar M 3,6x9,5							2	2	2			2	
378c	5651.99.2480	17669007	Hengeresfejű lemezcsavar M 3,6x9,5							5	5	5			5	
379	5651.99.2490	17669101	Hengeresfejű lemezcsavar M 3,6x12,7						2				2	2		4
386	5651. 99.2560	17670207	Hengeresfejű lemezcsavar M 4,3x15,9						4	3	3	3	4	4	3	
389	5651. 99.2590	17671001	Hengeresfejű lemezcsavar M 4,9x9,5		3	3	3	3	3	4	4	4	3	3	4	3
390	5651.99.2600	17671101	Hengeresfejű lemezcsavar M 4,9x12,7		5	5	5	5	6	1	1	1	6	6	1	10
403	5651. 99.3040	17678703	Lencsefejű lemezcsavar M 3,6x9,5							3	3	3			2	
409	5651. 99.3100	17679607	Lencsefejű lemezcsavar M 4,3x12,7							4	4	4			4	
411	5651.99.3120	17679707	Lencsefejű lemezcsavar M 4,3x15,9		2	2	2	2	2				2	2	2	
413	5651. 99.3140	17680501	Lencsefejű lemezcsavar M 4,9x15,9		4	4	4	4		4	4	4			2	
416	5651. 99.3170	17680801	Lencsefejű lemezcsavar M 4,9x25,4													4
417	5651.99.3180	17680901	Lencsefejű lemezcsavar M 4,9x31,8						4				4	4		4
420	5651.99.3210	17686701	Lencsefejű lemezcsavar M 3,6x10,6						2				2	2		2
495	5651.99.3640	14051811	Zártanya M 4		2	2	2	2	2				2	2		5
507	5651. 99.4050	13832101	Fogazott peremes anya M 6													
535	5651.99.4230	12639701	Laposalátét 6x11	4					1				1	1		

Ábra-szám	Vállalati cikkszám	Gyári cikkszám	Megnevezés	Típus/db												
				összesen	2101	21011	21013	2102	2103	2105	21051	21053	2106	21061	2107	2121
590	5651.99.4520	12598071	Belsőfogazású biztosító alátét 4x11		5	5	5	5	7	4	4	4	7	7	2	4
596	5651.99.4580	12599171	Belsőfogazású biztosító alátét 5x12		8	8	8	8	8				8	8	5	9
596c	5651.99.4620	12599173	Belsőfogazású biztosító alátét 5x12							13	13	13			9	
599	5651.99.4610	12605271	Belsőfogazású biztosító alátét 5x9,4													2
635	5651.99.5130	12611150	Burkolat alátét Ø 5,3		4	4	4	4	4	4	4	4	4	4	2	4
643	5651.99. 5170	14195076	Rugós rögzítő alátét		7	7	7	7		3	3	3			3	3
705	5651.99.6020	14189771	Lemezcsavar anya		9	9	9	9								
706	5651.99.6030	14189776	Lemezcsavar anya						9	4	4	4	9	9	3	12
797	5651.99.6450	12841290	Húzószegecs		6	6	6	6		4	4	4				

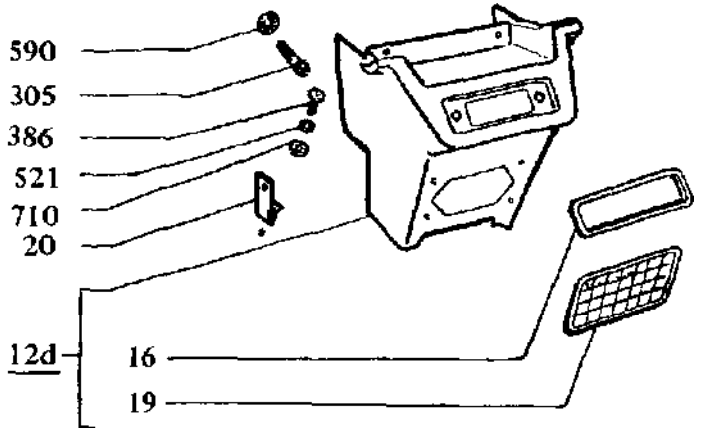

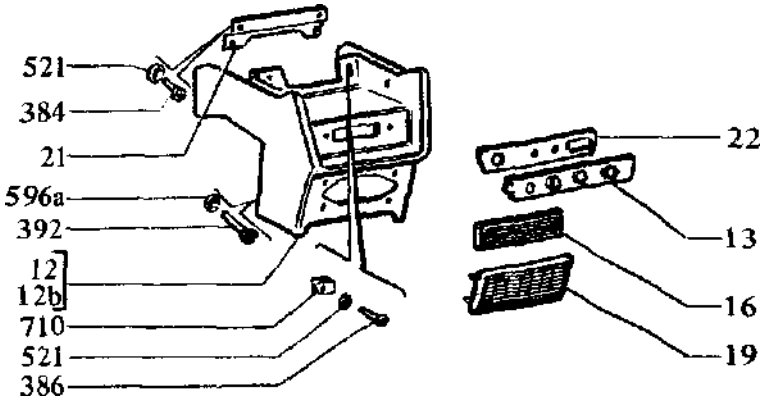

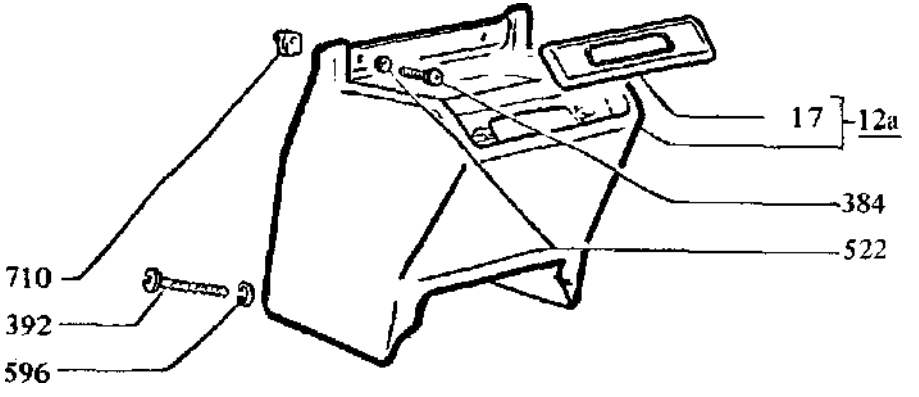

2103 2105 2106 21051 21061 21053 2121	A RÁDIÓKÉSZÜLÉKET TARTÓ PANEL	M 2.021

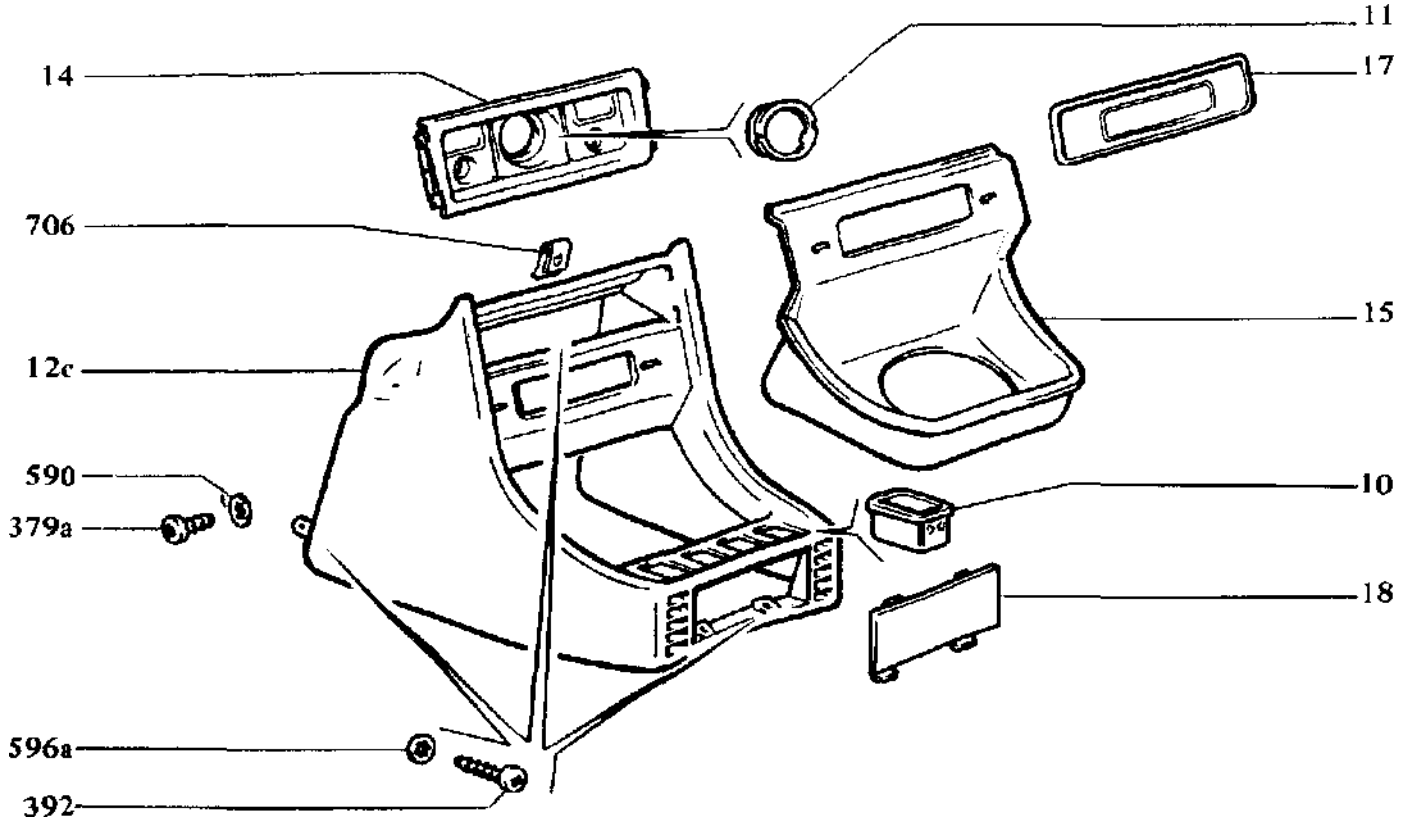

2107	A RÁDIÓKÉSZÜLÉKET TARTÖ PANEL	M 2. 021

Ábra-szám	Vállalati cikkszám	Gyári cikkszám	Megnevezés	Típus/db.												
				összesen	2101	21011	21013	2102	2103	2105	21051	21053	2106	21061	2107	2121
10	5653.80.0800	2103-3709680	Kapcsoló keret												4	
11	5653.80.6200	2103-3804020	Órakeret												1	
12	5653.80.0210	2103-5325210	Rádiódoboz						1							
12a	5655.80.0210	2105-5325210	Rádiódoboz							1	1	1				
12b	5656.80.0210	2106-5325210	Rádiódoboz										1	1		
12c	5658.80.0210	2107-5325210	Rádiódoboz												1	
12d	5657.80.0210	2121-5325210	Rádiódoboz													1
	5657.80.0211	2121-5325210-20	Rádiódoboz													1
13	5656.80.2130	2106-5325213	Kapcsoló alaplap										1	1		
14	5658.80.2140	2107-5325214	Kapcsoló alaplap												1	
15	5658.80.6260	2107-5325216	Betét												1	
16	5653.80.5020	2103-5325220-02	Fedél						1				1	1		1
17	5655.80.2220	2105-5325222	Fedél							1	1	1			1	
18	5658.80.2280	2107-5325228	Fedél												1	
19	5653.80.4320	2103-5325232-02	Hangszórórács						1				1	1		1
20	5657.80.2380	2121-5325238	Tartó													2
21	5653.80.5240	2103-5325240	Merevítőlemez						1				1	1		
22	5653. 80. 2460	2103-5325246	Alaplap alátét lemez										1	1		
305	5651.99.2060	13272101	Hengeresfejű csavar M 4x14													2
379a	5651.99.2640	17669107	Hengeresfejű lemezcsavar M 3,6x12,7												2	
384	5651.99.2540	17670101	Hengeresfejű lemezcsavar M 4,3x12,7						2	2	2	2	2	2		
386	5651.99.2560	1 7670207	Hengeresfejű lemezcsavar M 4,3x15,9						2				2	2		2
392	5651.99.2620	17671607	Hengeresfejű lemezcsavar M 4,9x31,8						4	2	2	2	4	4	6	
521	5651.99.4090	10519301	Laposalátét 5x10						2				2	2		2
522	5651. 99. 4100	10519307	Laposalátét 5x10						2	2	2	2	2			
590	5651.99.4520	12598071	Belső fogazású biztosító alátét 4x11												2	2
596	5651.99.4580	12599171	Belsó'fogazású biztosító alátét 5x12							2	2	2				
596a	5651.99.4620	12599173	Belsőfogazású biztosító alátét 5x12						4				4	4	6	
706	5651.99.6030	14189776	Lemezcsavar anya												2	
710	5651.99.6040	14188580	Peremes lemezcsavar anya						2	2	2	2	2	2		2

1

/

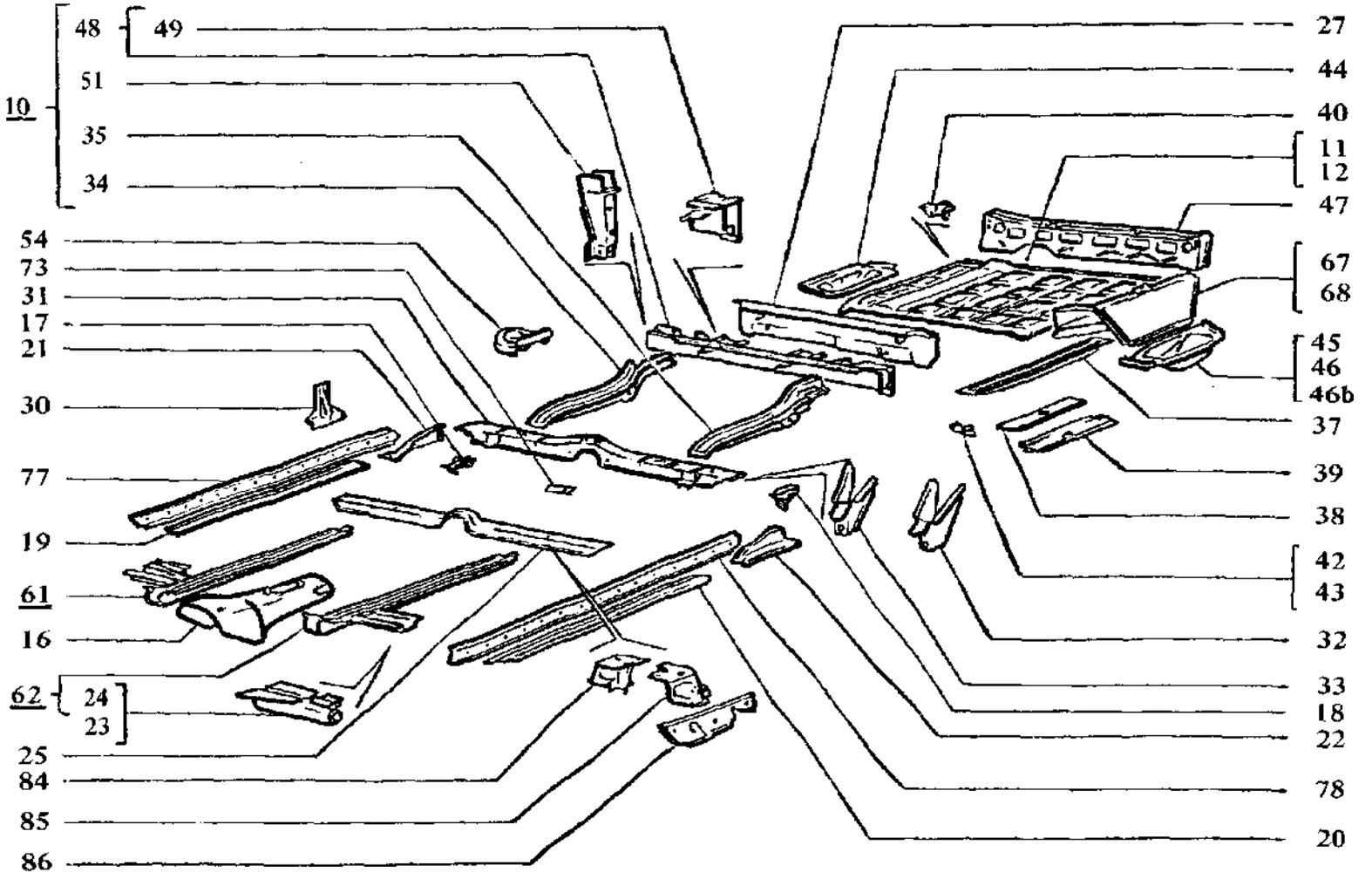

2101 21011 21013	2103 2106 21061 2107	2105 21051 21053	A KOCSISZEKRÉNY PADLÓZATA	M 2.03

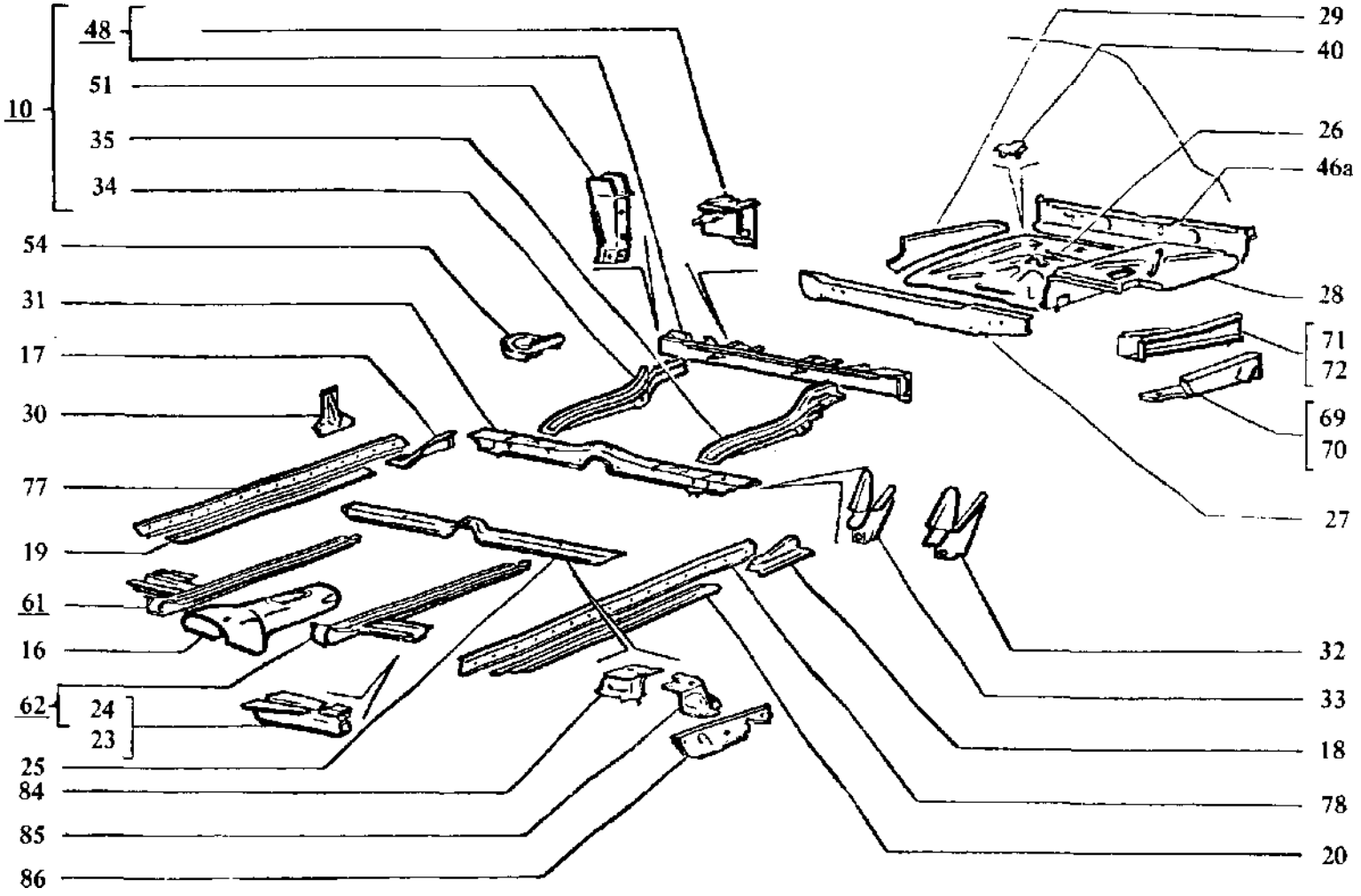

2102	A KOCSISZEKRÉNY PADLÓZATA	M 2.03

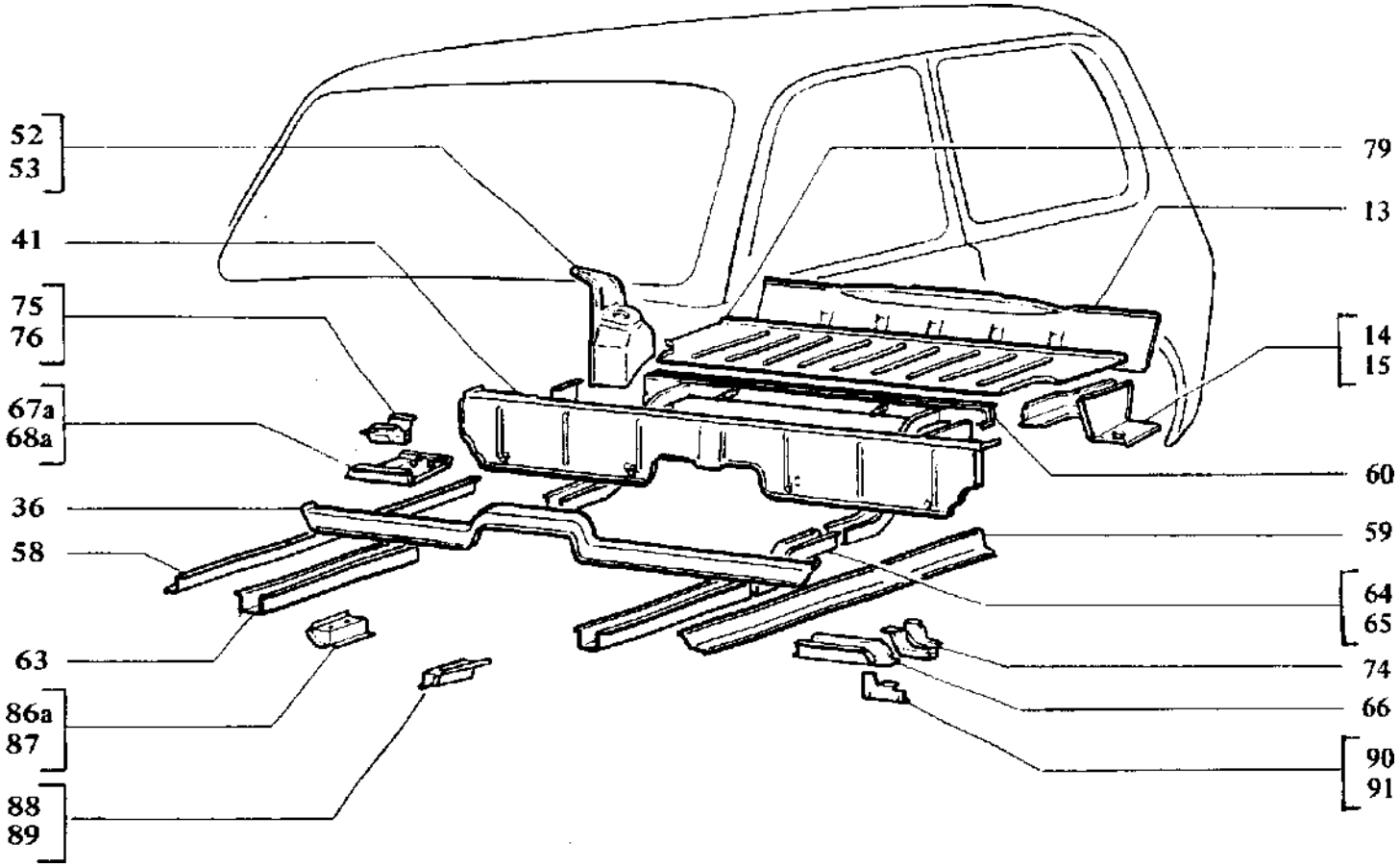

2121	A KOCSISZEKRÉNY PADLÓZATA	M 2.03

Ábra-szám	Vállalati cikkszám	Gyári cikkszám	Megnevezés	Típus/db.												
				összesen	2101	21011	21013	2102	2103	2105	21051	21053	2106	21061	2107	2121
1 1	5651.50.0220	2101-5100022	Hátsó kereszttartó		1	1	1	1	1	1	1	1	1	1	1	
	5651.50.3300	2101-5101030	Utastér padlólemez		1	1	1	1	1				1	1		
11	5651.50.1340	2101-5101034	Csomagtér fenéklemez		1	1	1									
	5653.50. 1340	2103-5101034	Csomagtér fenéklemez						1	1	1	1	1	1	1	
12	5651.50.3400	2101-5101040	Csomagtér fenéklemez		1	1	1									
	5653. 50. 3400	2103-5101040	Csomagtér fenéklemez						1	1	1	1	1	1	1	
13	5657.50.3420	2121-5101042	Csomagtér fenéklemez													1
14	5657.50.3480	2121-5101048	Rátétlemez jobb													1
15	5657.50.3490	2121-5101049	Rátétlemez bal													1
16	5651.50.3600	2101-5101060	Sebességváltó burkolat						1	1	1	1	1	1	1	
17	5651.50.3660	2101-5101066	Összekötőelem jobb						1	1	1	1	1	1	1	
	5655.50.3660	2105-5101066	Összekötőelem jobb						1	1	1	1			1	
18	5651.50.3670	2101-5101067	Összekötőelem bal						1	1	1	1	1	1	1	
	5655. 50. 3670	2105-5101067	Összekötőeiem bal						1	1	1	1			1	
19	5651.50.3680	2101-5101068	Belső küszöb jobb						1	1	1	1	1	1	1	
	5655. 50. 3680	2105-5101068	Belső küszöb jobb						1	1	1	1			1	
20	5651.50.3690	2101-5101069	Belső küszöb bal						1	1	1	1	1	1	1	
	5655. 50. 3690	2105-5101069	Belső küszöb bal						1	1	1	1			1	
21	5651.50.3700	2101-5101070	összekötőelem jobb						1	1	1	1	1	1	1	
22	5651.50.3710	2101-5101071	összekötőolem bal						1	1	1	1	1	1	1	
23	5651.50.3740	2101-5101074	Emelőbak jobb						1	1	1	1	1	1	1	
24	5651.50.3750	2101-5101075	Emelőbak bal						1	1	1	1	1	1	1	
25	5651.50.5810	2101-5101081	Első kereszttartó						1	1	1	1	1	1	1	
26	5652.50.3820	2102-5101082	Hátsó fenéklemez													
27	5652.50.3860	2102-5101086	Kereszttartó													
	5655. 50. 3860	2105-5101086	Kereszttartó		1	1	1		1	1	1	1	1	1	1	
28	5652.50.3910	2102-5101091	Csomagtér padló jobb													
29	5652. 50. 3920	2102-5101092	Csomagtér padló bal													
30	5651.50. 1160	2101-5101106	Oszlop kötőelem		2	2	2	2	2	2	2	2	2	2	2	
31	5651.50.5140	2101-5101114	Kereszttartó		1	1	1	1	1	1	1	1	1	1	1	

Ábra-szám.	Vállalati cikkszám	Gyári cikkszám	Megnevezés	Típus/db.												
				összesen	2101	21011	21013	2102	2103	2105	21051	21053	2106	21061	2107	2121
32	5651.50.4220	2101-5101122	Konzol jobb		1	1	1	1		1	1	1			1	
33	5651.50.4260	2101-5101126	Konzol bal		1	1	1	1		1	1	1			1	
34	5651.50.4320	2101-5101132	Hossztartó jobb		1	1	1	1		1	1	1			1	
35	5651.50.4330	2101-5101133	Hossztartó bal		1	1	1	1		1	1	1				
36	5657.50.4360	2121-5101160	Kereszttartó													1
37	5651.50.4650	2101-5101165	Közép merevítő		1	1	1									
	5653.50.4650	2103-5101165	Középmerevítő							1	1	1			1	
38	5651.50.4670	2101-5101167	Hőszigetelő burkolat		1	1	1			1	1	1			1	
39	5651.50.4680	2101-5101168	Hőszigetelő burkolat tartó		1	1	1			1	1	1			1	
40	5651.50.4690	2101-5101169	Tartó		1	1	1	1		1	1	1			1	
41	5657.50.7000	2121-5101170	Kereszttartó													1
42	5651.50.7100	2101-5101171	Tartó bal		1	1	1			1	1	1			1	
43	5651.50.4740	2101-5101174	Tartó jobb		1	1	1			1	1	1			1	
44	5651.50.4760	2101-5101176	Csomagtér padló jobb		1	1	1									
	5653. 50. 4760	2103-5101176	Csomagtér padló jobb							1	1	1			1	
45	5651.50.4800	2101-5101180-10	Csomagtér padló bal		1	1	1									
	5653. 50. 4800	2103-5101180-10	Csomagtér padló bal							1	1	1			1	
46	5651.50.4820	2101-5101182	Hátfalmerevítő		1	1	1									
46a	5652.50.4820	2102-5101182	Hátfal merevítő					1								
46b	5653. 50. 4820	2103-5101182	Csomagtér padló bal													
	5655.50.4820	2105-5101182	Csomagtér padló bal							1	1	1			1	
47	5651. 50. 4840	2101-5101184	Hátfal merevítő		1	1	1									
	5653. 50. 4840	2103-5101184	Hátfal merevítő													
	5655.50.4840	2105-5101184	Hátfal merevítő							1	1	1			1	
48	5651.50.4920	2101-5101192	Kereszttartó		1	1	1	1		1	1	1			1	
49	5651.50.4940	2101-5101194	Lengéscsillapító bak		2	2	2	2	2	2	2	2	2	2	2	
	5651.50.4960	2101-5101196	Lengéscsillapító bak erősítő													
51	5651.50.2020	2101-5101202	Kitámasztórúd bak		1	1	1	1	1	1	1	1	1	1	1	
52	5657.50.1100	2121-5101210	Rugótámasz jobb													1
53	5657.50.1110	2121-5101211	Rugótámasz bal													1

Abra-szám	Vállalati cikkszám	Gyári cikkszám	Megnevezés	Típus/db.												
				összesen	2101	21011	21013	2102	2103	2105	21051	21053	2106	21061	2107	2121
54	5651.50.4250	2101-5101225	Rugótámasz bal		2	2	2	2	2	2	2	2	2	2	2	
58	5657.50.4420	2121-5101252	Merevítő jobb													1
59	5657.50.4430	2121-5101253	Merevítő bal													1
60	5657. 50. 4470	2121-5101270	Kereszttartó													1
61	5651.50.3000	2101-5101300	Első hossztartó jobb		1	1	1	1	1	1	1	1	1	1	1	
62	5651.50.3010	2101-5101301	Első hossztartó bal		1	1	1	1	1	1	1	1	1	1	1	
63	5657.50.4020	2121-5101302	Első hossztartó													2
64	5657.50.4060	2121-5101306	Első hossztartó rátét jobb													1
65	5657.50.4070	2121-5101307	Első hossztartó rátét bal													1
66	5657.50.4520	2121-5101352	Összekötő idom													2
67	5651.50.4700	2101-5101370	Hátsó hossztartó jobb		1	1	1									
	5653.50.4700	2101-5101370	Hátsó hossztartó jobb						1				1	1		
	5655.50.4700	2105-5101370	Hátsó hossztartó jobb							1	1	1			1	
67a	5657.50.4700	2121-5101370	összekötő idom jobb													1
68	5651.50.4710	2101-5101371	Hátsó hossztartó bal		1	1	1									
	5653.50.4710	2103-5101371	Hátsó hossztartó bal						1				1	1		
	5655.50.4710	2105-5101371	Hátsó hossztartó bal							1	1	1			1	
68a	5657.50.4710	2121-5101371	Összekötőidom bal													1
69	5652.50.4720	2102-5101372	Hátsó hossztartó jobb													
70	5653.50.4730	2102-5101373	Hátsó hossztartó bal													
71	5652.50.3800	2102-5101380	Hossztartó merevítő jobb													
72	5652.50.3810	2102-5101381	Hossztartó merevítő bal													
73	5651.50.3840	2101-5101384	Kapocs		1	1	1		1	1	1	1	1	1	1	
74	5651.50.4000	2121-5101400	Emelőbak													2
75	5657.50.0100	2121-5101410	Emelőbak jobb													1
76	5657.50.0110	2121-5101411	Emelőbak bal													1
77	5651.51.4100	2101-5401100	Küszöbtartó jobb		1	1	1	1	1	1	1	1	1	1	1	
	5655.51.4100	2105-5401100	Küszöbtartó jobb		1	1	1	1	1	1	1	1	1	1	1	
78	5651.51.4010	2101-5401101	Küszöbtartó bal		1	1	1	1	1	1	1	1	1	1	1	
	5655.51.4010	2105-5401101	Küszöbtartó bal		1	1	1	1	1	1	1	1	1	1	1	

Ábra-szám	Vállalati cikkszám	Gyári cikkszám	Megnevezés	Típus/db.												
				összesen	2101	21011	21013	2102	2103	2105	21051	21053	2106	21061	2107	2121
79	5657.51.1960	2121-5601096	Hátfal merevítő													1
84	5651.55.0260	2101-6810026	Belső ülésbak jobb		1	1	1	1	1	1	1	1	1	1	1	
85	5651. 55.0270	2101-6810027	Belső ülésbak bal		1	1	1	1	1	1	1	1	1	1	1	
86	5651.55,0300	2101-6810030	Külső ülésbak		2	2	2	2	2				2	2		
	5653. 55.0300	2103-6810030	Külső ülésbak				2		2				2	2		
	5655.55.0300	2105-6810030	Külső ülésbak							2	2	2			2	
86a	5657.55.0300	2121-6810030	Külső ülésbak jobb													
87	5657.55.0310	2121-6810031	Külső ülésbak bal													
88	5657.55.0400	2121-6810040	Belső ülésbak jobb													
89	5657.55.0410	2121-6810041	Belső ülésbak bal													
90	5657.55.3140	2121-8404314	Sárfogó gumi tartó jobb													
91	5657.55.3150	2121-8404315	Sárfogó gumi tartó bal													

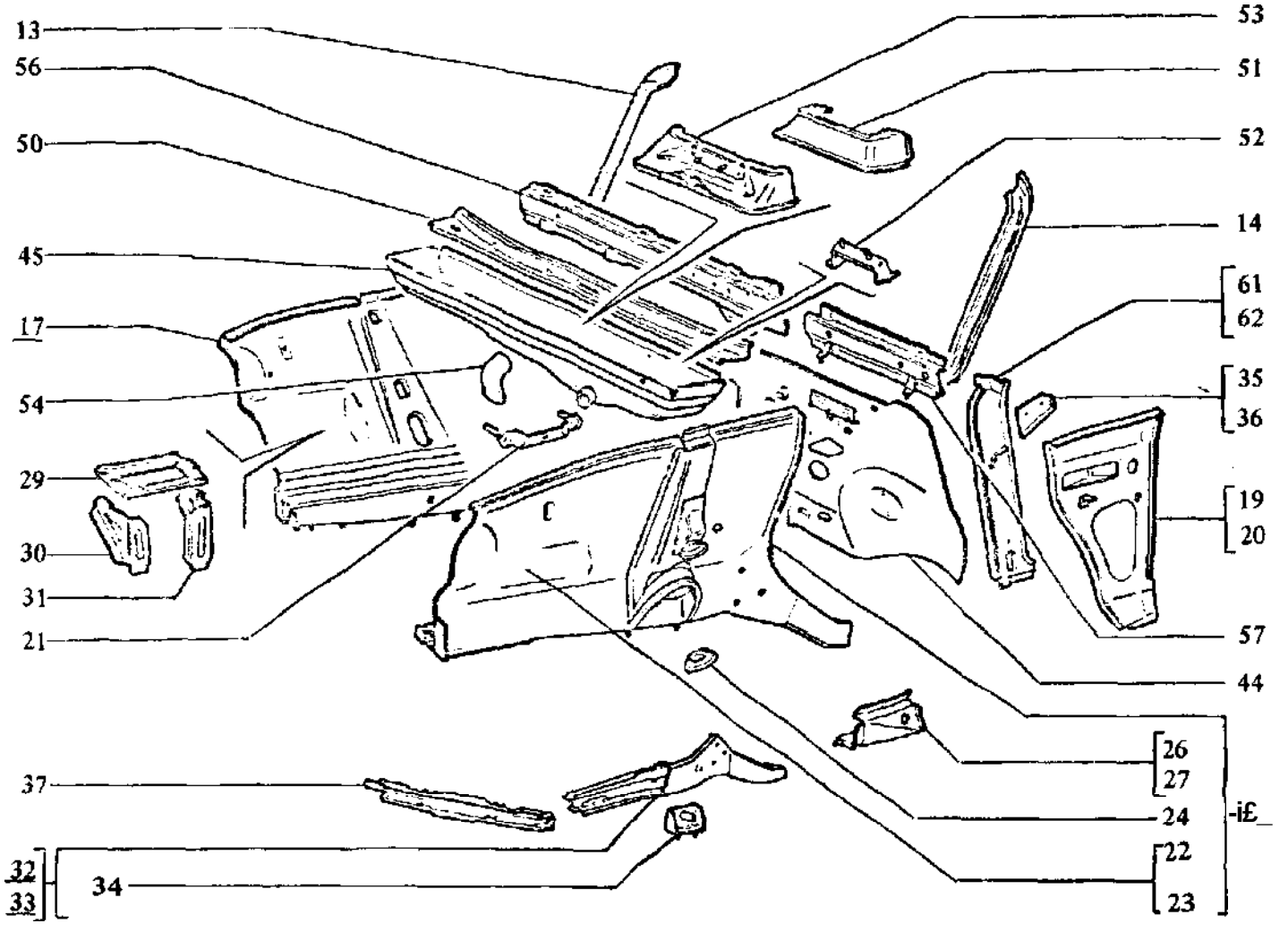

2101 21011	21013 2102	A KOCSISZEKRÉNY BELSŐ ELEMEI	M2. 04

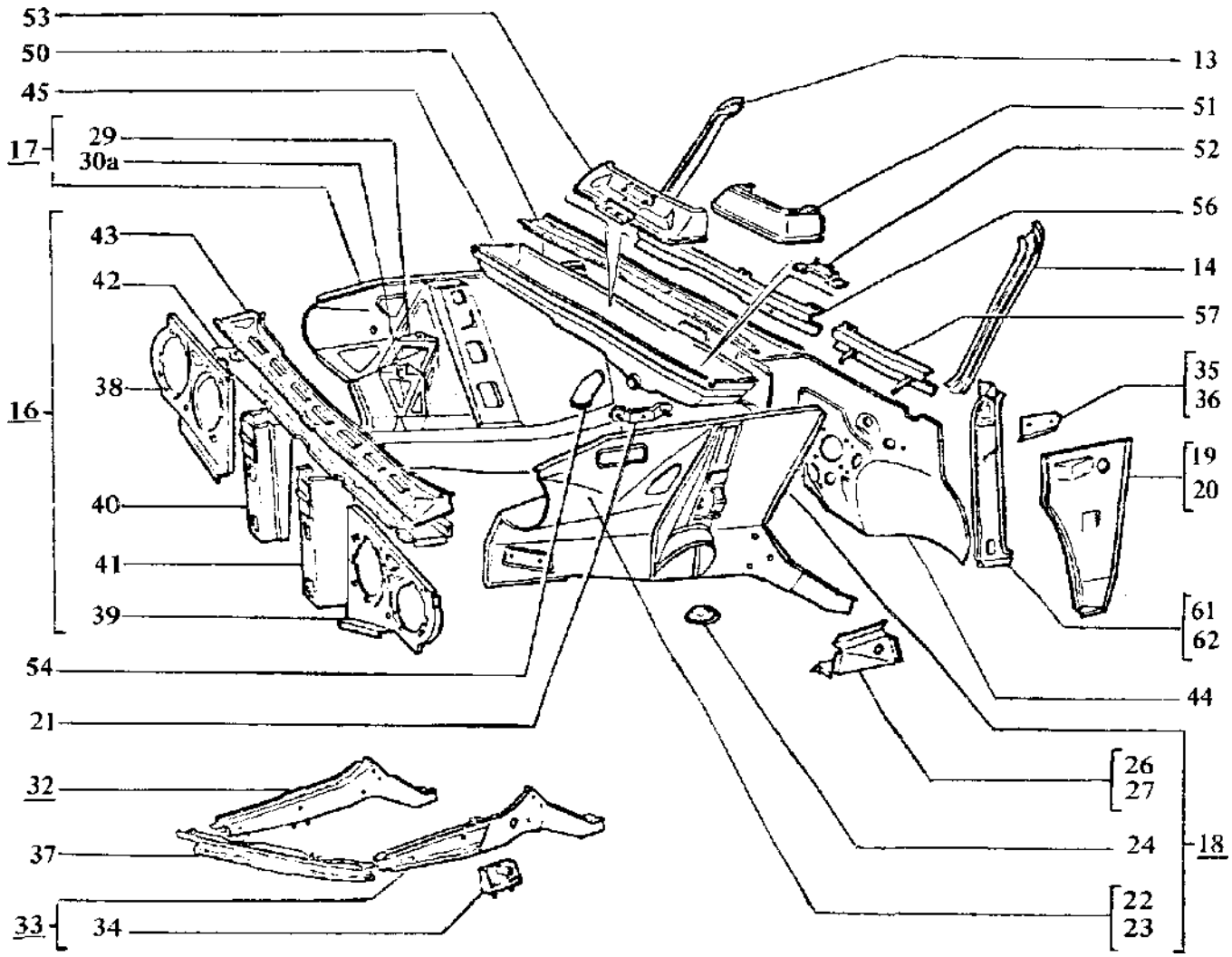

2103 2106 21061	A KOCSISZEKRÉNY BELSŐ ELEMEI	M 2.04

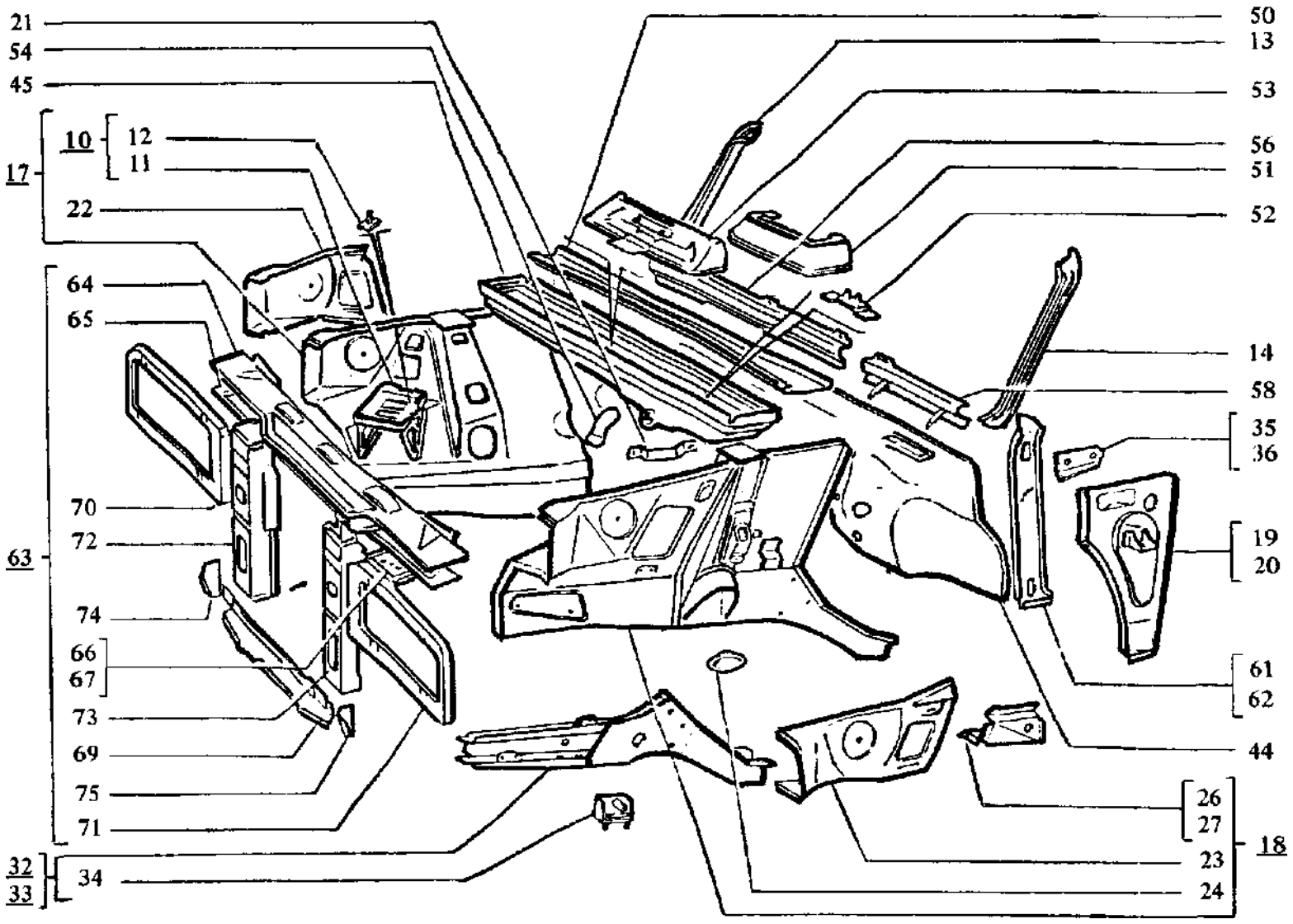

2105 21053 21051 2107	A KOCSISZEKRÉNY BELSŐ ELEMEI	M 2.04

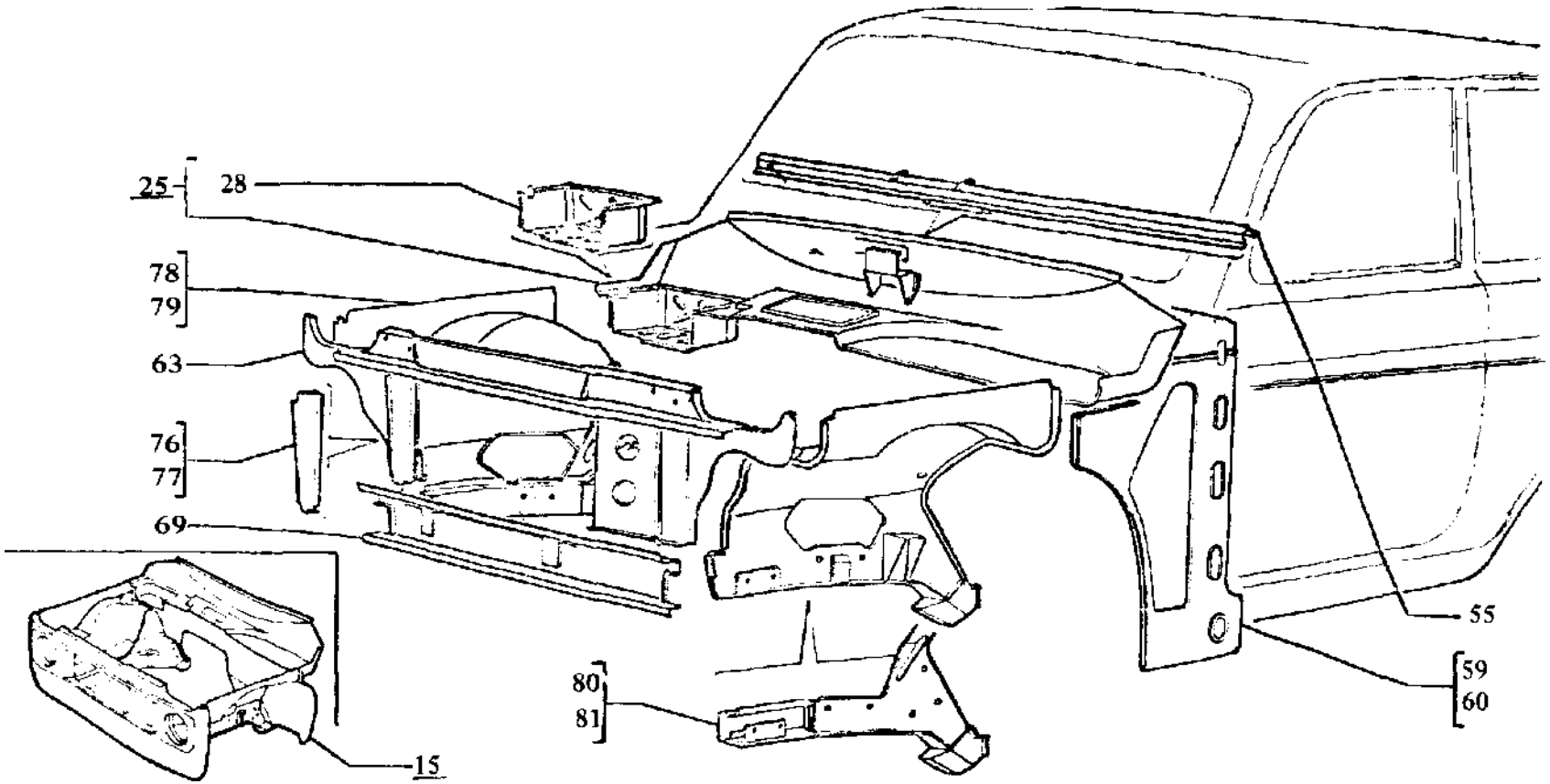

2121	A KOCSISZEKRÉNY BELSŐ ELEMEI	M 2. 04

Ábra-szám	Vállalati cikkszám	Gyári cikkszám	Megnevezés	Típus/db,												
				összesen	2101	21011	21013	2102	2103	2105	21051	21053	2106	21061	2107	2121
10.	5655. 51.3080	2105-3703080	Akkumulátortartó							1	1				1	
11	5655. 51.3920	2105-3703092	Akkumulátortartó felső lemez							1	1				1	
12	5655. 51.3930	2105-3703093	Akkumulátorrögzítő csavar							1	1				1	
13	5651. 51.1280	2101-5201028	Szélvédőoszlop jobb		1	1	1	1	1	1	1		1	1	1	
14	5651.51. 1290	2101-5201029	Szélvédőoszlop jobb		1	1	1	1	1	1	1		1	1	1	
15	5657. 51.0010	2121-5300010	Első kocsiszekrényváz teljes													1
16	5653. 51.0200	2103-5301020	Homlokfal teljes						1				1	1		
17	5651. 51.2400	2101-5301040	Doblemez teljes jobb		1	1	1	1								
	5653. 51.2400	2103-5301040	Doblemez teljes jobb						1				1	1		
	5655. 51.2400	2105-5301040	Doblemez teljes jobb							1	1	1			1	
18	5651. 51.2410	2101-5301041	Doblemez teljes bal		1	1	1	1								
	5653. 51.2410	2103-5301041	Doblemez teljes bal						1				1	1		
	5655. 51.2410	2105-5301041	Doblemez teljes bal							1	1	1			1	
19	5651. 51.2440	2101-5301044	Oldallemez jobb		1	1	1	1								
19	5653. 51.2440	2103-5301044	Oldallemez jobb						1	1	1	1	1	1	1	
	5655. 51.2440	2103-5301044	Oldallemez jobb						1	1	1	1	1	1	1	
20	5651. 51.2450	2101-5301045	Oldallemez bal		1	1	1	1								
	5653. 51.2450	2103-5301045	Oldallemez bal						1				1	1		
	5655. 51.2450	2105-5301045	Oldallemez bal							1	1	1			1	
21	5651. 51.1050	2101-5301050	Víztartály bilincs		1	1	1	1	1	1	1	1	1	1	1	
22	5653. 51.2580	2103-5301058	Doblemez jobb						1				1	1		
	5655. 51.2580	2105-5301058	Doblemez jobb							1	1	1			1	
23	5653. 51.2590	2103-5301059	Doblemez bal						1				1	1		
	5655.51.2590	2105-5301059	Doblemez bal							1	1	1			1	
24	5651.51.2730	2101-5301073	Lengéscsillapító bak		2	2	2	2	2	2	2	2	2	2	2	
25	5657.51.2900	2121-5301090	Torpedólemez felső rész													1
26	5651. 51.2920	2101-5301092	Összekötőelem jobb		1	1	1	1								
	5653. 51.2920	2103-5301092	Összekötőelem jobb						1	1	1	1	1	1	1	
27	5651. 51.2930	2101-5301093	Összekötőelem bal		1	1	1	1								
	5653. 51.2930	2103-5301093	Összekötöelem bal						1	1	1	1	1	1	1	

Abra-szám.	Vállalati cikkszám	Gyári cikkszám	Megnevezés	Típus/db.												
				összesen	2101	21011	21013	2102	2103	2105	21051	21053	2106	21061	2107	2121
28	5657. 51.3160	2121-5301160	Akkumulátor doboz													1
29	5651. 51.2620	2101-5301162-10	Akkumulátor felsőrész						1				1	1		
30	5651.51.1680	2101-5301168	Akkumulátor oldalrész													
30a	5653. 51. 1680	2103-5301168-10	Akkumulátor oldalrész						1				1	1		
31	5651. 51.2750	2101-5301175-10	Akkumulátor hátsórész													
32.	5651. 51.2800	2101-5301180	Első hossztartó jobb						1	1	1	1	1	1	1	
1 1	5651. 51.2810	2101-5301181	Első hossztartó bal						1	1	1	1	1	1	1	
34	5651. 51.3860	2101-5301186	Bölcső bak		2	2	2	2	2	2	2	2	2	2	2	
35	5651. 51.2160	2101-5301216	Belső összekötőidom jobb													
	5653.51.2160	2103-5301216	Belső összekötőidom jobb						1	1	1	1	1	1	1	
36	5651. 51.2170	2101-5301217	Belső összekötőidom bal													
	5653. 51.2170	2103-5301217	Belső összekötőidom bal						1	1	1	1	1	1	1	
37	5651. 51.2300	2101-5301230	Első keresztartó													
	5653. 51.2300	2103-5301230	Első keresztartó						1				1	1		
38	5653. 51.5500	2103-5301250	Fényszórólemez jobb						1				1	1		
39	5653. 51.5510	2103-5301251	Fényszórólemez bal						1				1	1		
40	5653. 51. 1560	2103-5301256	Első oszlop jobb						1				1	1		
41	5653. 51. 1580	2103-5301258	Első oszlop bal						1				1	1		
42	5653. 51.2600	2103-5301260	Felső keresztartó alsórész						1				1	1		
43	5653. 51.2630	2103-5301263	Felső keresztartó felsőrész						1				1	1		
44	5651. 51.3280	2101-5301280-20	Torpedólemez		1	1		1								
	5654, 51.3280	21011-5301280	Torpedólemez		1	1		1								
	5653. 51.3280	2103-5301280	Torpedólemez				1		1				1	1		
	5655. 51.3280	2105-5301280	Torpedólemez							1	1	1			1	
45	5651. 51. 1350	2101-5301350	Szellőző doboz		1	1	1	1								
	5653. 51. 1350	2103-5301350	Szellőző doboz						1				1	1		
	5655. 51. 1350	2105-5301350	Szellőző doboz							1	1	1				
	5656. 51 1350	2106-5301350	Szellőző dobo2						1				1	1		
	5658. 51. 1350	2107-5301350	Szellőző doboz													1
50	5651. 51.3640	2101-5301364	Felső összekötő		1	1	1	1	1				1	1		

Ábra-szám	Vállalati cikkszám	Gyári cikkszám	Megnevezés	Típus/db.												
				összesen	2101	21011	21013	2102	2103	2105	21051	21053	2106	21061	2107	2121
	5655.51.3640	2105-5301364	Felső Összekötő							1	1	1				
	5658.51.3640	2107-5301364	Felső összekötő							1	1	1				
51	5651.51.3750	2101-5301375	Alsó szekrénypajzs		1	1	1	1	1	1	1	1	1	1		
52	5651. 51.3760	2101-5301376	Zárbak		1	1	1	1	1	1	1	1	1	1		
53	5651.51.3840	2101-5301384	Felső szekrénypajzs		1	1	1	1	1	1	1	1	1	1		
54	5651. 51. 1390	2101-5301390	Vízlevezető gumicső		1	1	1	1	1	1	1	1	1	1		
55	5657. 51.0790	2121-5325079	Keresztmerevftő													1
56	5651. 51.0800	2101-5325080	Kereszt merevítő jobb		1	1	1	1								
	5653. 51.0800	2103-5325080	Ke reszt merevítő jobb						1				1	1		
	5655.51.0800	2105-5325080-10	Keresztmerevftő jobb							1	1	1				
56	5658.51.0800	2107-5325080	Keresztmerevftő jobb							1	1	1			1	
57	5651. 51.0860	2101-5325086	Keresztmerevftő bal		1	1	1	1								
	5653.51.0860	2103-5325086	Keresztmerevftő bal		1	1	1	1								
	5653.51.0861	2103-5325086-10	Keresztmerevítő bal						1				1	1		
58	5653. 51.0870	2103-5325087	Keresztmerevftő bal							1	1	1			1	
59	5657. 51.4700	2121-5401070	Oldalfal jobb													1
60	5657. 51.4710	2121-5401071	Oldalfal bal													1
61	5651.51.1100	2101-5401210	Ajtóoszlop jobb		1	1	1	1	1	1	1	1	1	1	1	
62	5651. 51. 1110	2101-5401211	Ajtóoszlop bal		1	1	1	1	1	1	1	1	1	1	1	
63	5655.51.3500	2105-8401050	Homlokfal teljes							1	1	1				
	5658. 51.3500	2107-8401050	Homlokfal teljes												1	
	5657. 51.3500	2121-8401050	Homlokfal teljes													1
64	5655.51.0600	2105-8401060	Felső kereszttartó felsőrész							1	1	1				
	5658.51.0600	2107-8401060	Felső kereszttartó felsőrész												1	
65	5655.51.1640	2105-8401064	Felső kereszttartó alsórész							1	1	1			1	
66	5655. 51.0680	2105-8401068	Betétlemez jobb							1	1	1				
	5658.51.0680	2107-8401068	Betétlemez jobb												1	
67	5655.51.0690	2105-8401069	Betétlemez bal							1	1	1				
	5658.51.0690	2107-8401069	Betétlemez bal												1	
69	5655: 51.0760	2105-8401067	Első kereszttartó							1	1	1			1	

Ábra-szám	Vállalati cikkszám	Gyári cikkszám	Megnevezés	Típus/db.												
				összesen	2101	21011	21013	2102	2103	2105	21051	21053	2106	21061	2107	2121
	5657.51.0760	2121-8401076	Első keresztartó													1
70	5655.51.0820	2105-8401082	Fényszórólemez jobb							1	1	1			1	
71	5655.51.0830	2105-8401083	Fényszórólemez bal							1	1	1			1	
72	5655.51. 2560	2105-8401086	Első oszlop jobb							1	1	1			1	
73	5655.51. 2570	2105-8401087	Első oszlop bal							1	1	1			1	
74	5655.51.0940	2105-8401094	Betétlemez jobb							1	1	1			1	
75	5655.51.0950	2105-8401095	Betétlemez bal							1	1	1			1	
76	5657.51. 1400	2121-8401440	Első oszlop jobb													1
77	5657.51. 1410	2121-8401441	Első oszlop bal													1
78	5657.51. 3600	2121-8403260	Doblemez teljes jobb													1
79	5657.51. 3610	2121-8403261	Doblemez teljes bal													1
80	5657.51. 3800	2121-8403280	Első hossztartó jobb													1
81	5657.51. 3810	2121-8403281	Első hossztartó bal													1

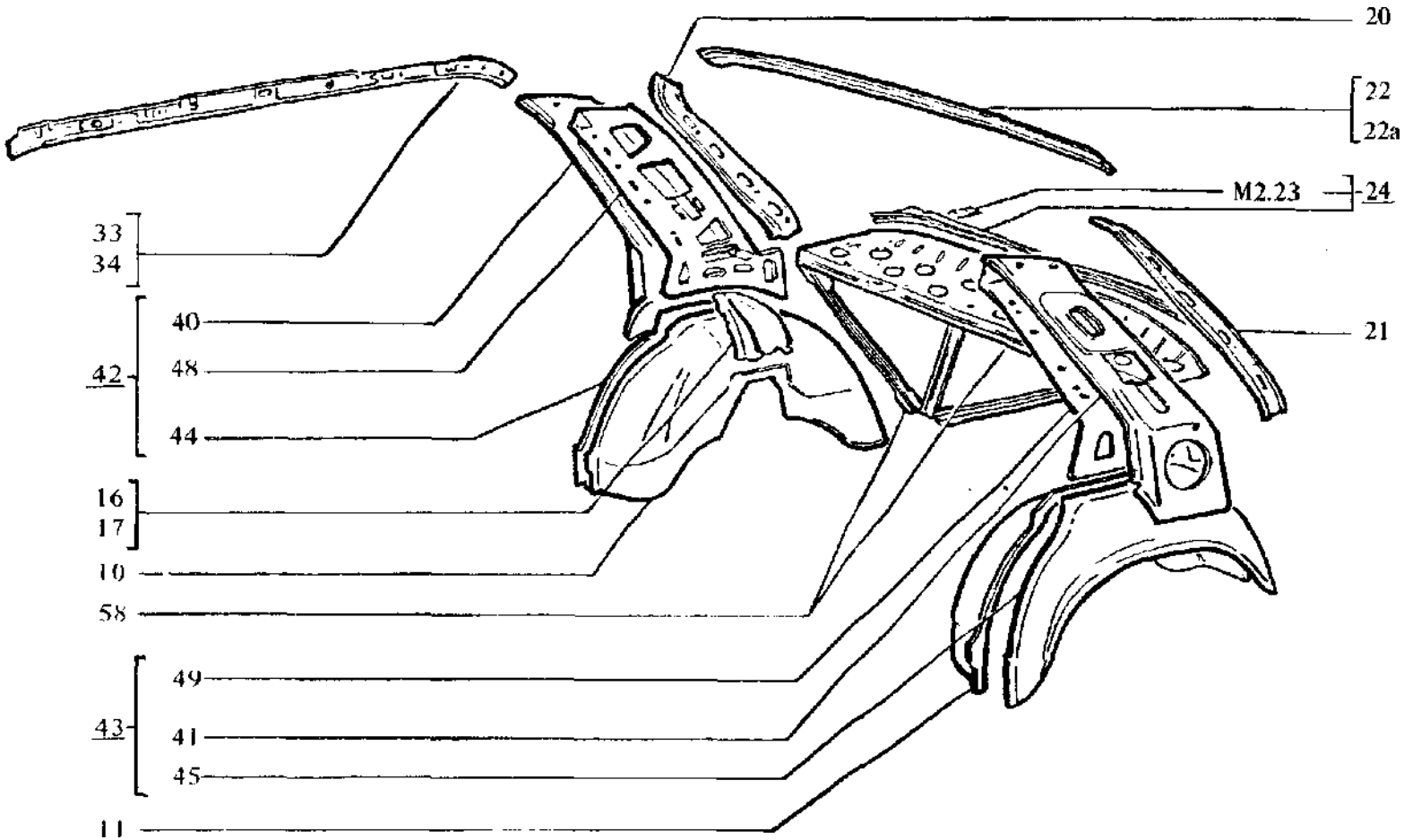

2101 21011 21013	210,1 2106 21061 2107	2105 21051 21053	A KOCSISZEKRÉNY HÁTSÓ BLLSŐ ELEMEI	M 2.05

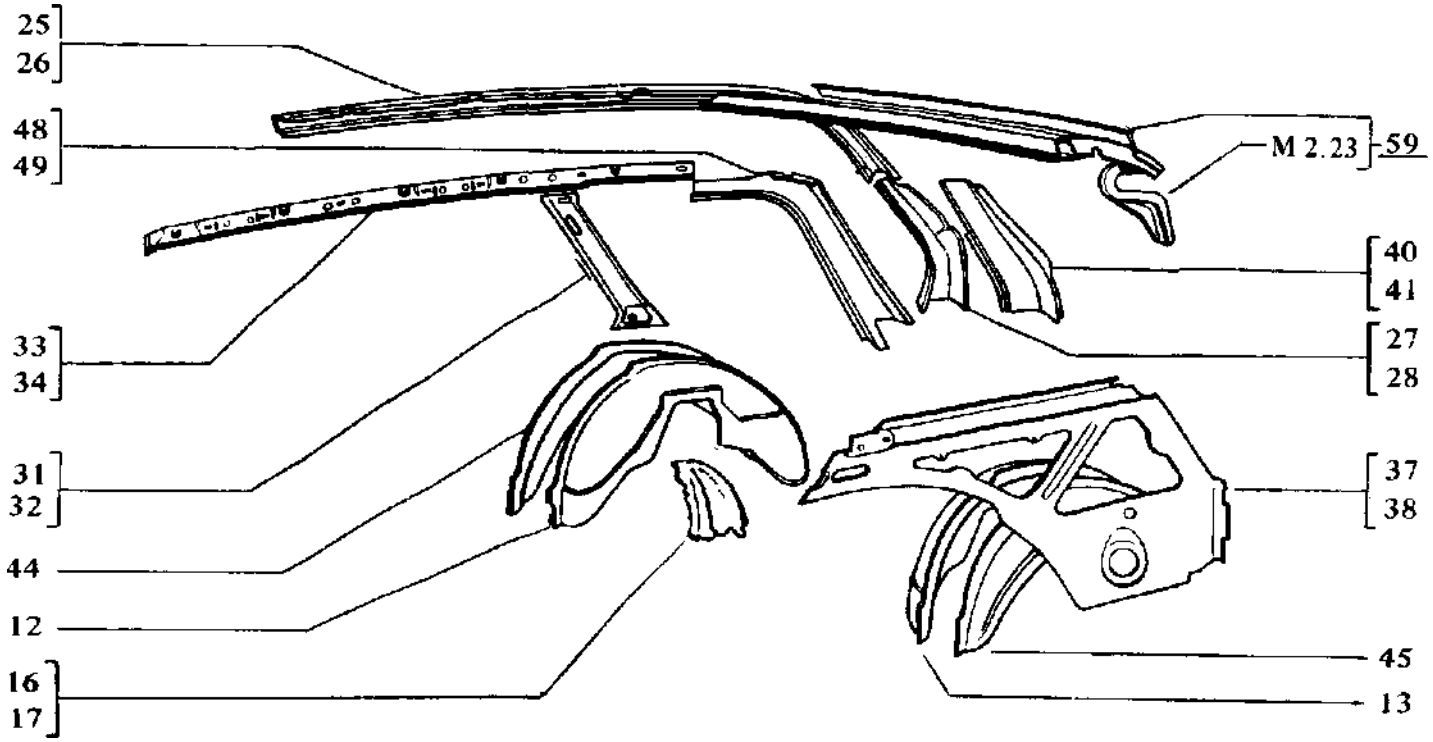

2102	A KOCSISZEKRÉNY HÁTSÓ BELSŐ ELEMEI	M2.05

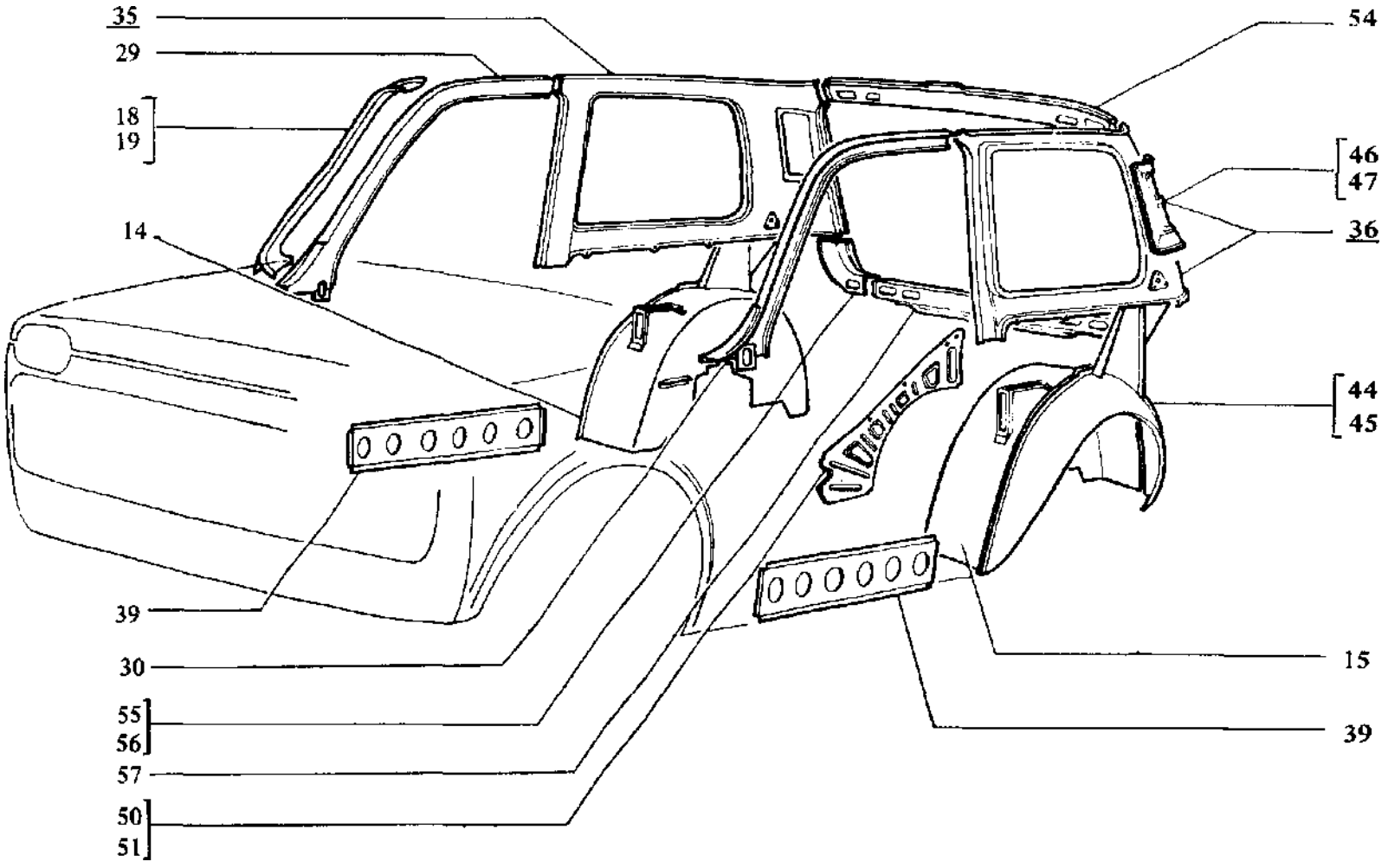

2121	A KOCSISZEKRÉNY HÁTSÓ BELSŐ ELEMEI	M 2. 05

Ábra-szám.	Vállalati cikkszám	Gyári cikkszám	Megnevezés	Típus/db.												
				összesen	2101	21011	21013	2102	2103	2105	21051	21053	2106	21061	2107	2121
10	5651.51.7200	2101-5100050	Belső doblemez jobb		1	1	1		1				1	1		
	5655.51.7200	2105-5100050	Belső doblemez jobb							1	1	1			1	
11	5651.51.7210	2101-5100051	Belső doblemez bal		1	1	1		1				1	1		
	5655.51.7210	2105-5100051	Belső doblemez bal							1	1	1			1	
12	5652.51.4380	2102-5101238	Belső doblemez jobb					1								
13	5652.51.4390	2102-5101239	Belső doblemez bal					1								
14	5657.51.4400	2121-5101240	Belső doblemez jobb													1
15	5657.51.4410	2121-5101241	Belső doblemez bal													1
16	5651.51.7460	2101-5101246	Doblemez merevítő jobb		1	1	1	1	1	1	1	1	1	1	1	
17	5651.51. 7470	2101-5101247	Doblemez merevítő bal		1	1	1	1	1	1	1	1	1	1	1	
18	5657.51. 1280	2121-5201028	Szélvédő oszlop jobb													1
19	5657.51. 1290	2121-5201029	Szélvédő oszlop bal													1
20	5653.51.5100	2103-5201410	Ablakkeret jobb		1	1	1		1	1	1	1	1	1	1	
21	5653.51.5110	2103-5201411	Ablakkeret bal		1	1	1		1	1	1	1	1	1	1	
22	5651.51.6200	2101-5201420	Ablakkeret felső		1	1	1		1	1	1	1	1	1	1	
22a	5655.51.6200	2105-5201420	Ablakkeret felső		1	1	1		1	1	1	1	1	1	1	
2 1	5651.51.6300	2101-5201430	Ablakkeret alsó		1	1	1									
	5653.51.6300	2103-5201430	Ablakkeret alsó						1				1	1		
	5655.51.6300	2105-5201430	Ablakkeret alsó							1	1	1			1	
25	5652.51.5720	2102-5401072	Tetőtartóbetét jobb					1								
26	5652.51. 5730	2102-5401073	Tetőtartóbetét bal					1								
27	5652.51. 5760	2102-5401076	Borítólemez jobb					1								
28	5652.51. 5770	2102-5401077	Borítólemez bal					1								
29	5652.51. 5800	2121-5401080	Ajtókeret jobb													1
30	5652.51.5810	2121-5401081	Ajtókeret bal													1
31	5652.51.5820	2102-5401082	Tartóoszlop jobb					1								
32	5652.51. 5830	2102-5401083	Tartóoszlop bal					1								
33	5651.51. 5880	2101-5401088	Tetőtartó jobb		1	1	1		1	1	1	1	1	1	1	
33	5652.51. 5880	2102-5401088	Tetőtartó jobb					1								
34	5651.51. 5890	2101-5401089	Tetőtartó bal		1	1	1		1	1	1	1	1	1	1	

Ábra-szám	Vállalati cikkszám	Gyári cikkszám	Megnevezés	Típus/db.												
				összesen	2101	21011	21013	210	2103	2105	21051	21053	2106	21061	2107	2121
	5652. 51.5890	2102-5401089	Tetőtartó bal					1								
35,	5657. 51.5900	2121-5401090-01	Ablakkeret jobb													1
36	5657. 51.5910	2121-5401091-01	Ablakkeret bal													1
37	5652. 51.5920	2102-5401092	Belső oldallemez jobb					1								
	5657. 51.5920	2121-5401092	Belső oldallemez jobb													1
38	5652. 51.5930	2102-5401093	Belső oldallemez bal					1								
	5657.51.5930	2121-5401093	Belső oldallemez bal													1
	5651.51.5960	2101-5401096	Tartó jobb		1	1	1	1	1				1	1		1
	5651. 51.5970	2101-5401097	Tartó bal		1	1	1	1	1				1	1		1
39	5657. 51.5020	2121-5401102	Küszöbtartó													2
40	5651.51.5060	2101-5401106	Külső oszlop jobb		1											
	5652. 51.5060	2102-5401106	Külső oszlop jobb					1								
40	5653.51.5060	2103-5401106	Külső oszlop jobb			1	1		1	1	1	1	1	1	1	
41	5651. 51.5070	2101-5401107	Külső oszlop bal		1											
	5652. 51.5070	2102-5401107	Külső oszlop bal					1								
	5653. 51.5070	2103-5401107	Külső oszlop bal			1	1		1	1	1	1	1	1	1	
42	5651. 51.7300	2101-5401170	Doblemez oszloppal jobb		1	1	1									
	5653. 51.7300	2103-5401170	Doblemez oszloppal jobb						1				1	1		
	5658. 51.7300	2107-5401170	Doblemez oszloppal jobb							1	1	1			1	
	5655. 51.7300	2105-5401170	Doblemez oszloppal jobb							1	1	1			1	
43	5651. 51.7310	2101-5401171	Doblemez oszloppal bal		1	1	1									
	5653.51.7310	2103-5401171	Doblemez oszloppal bal						1				1	1		
	5658.51.7310	2107-5401171	Doblemez oszloppal bal							1	1	1			1	
	5655.51.7310	2105-5401171	Doblemez oszloppal bal							1	1	1			1	
44	5651.51.5740	2101-5401174	Külső doblemez jobb		1	1	1		1	1	1	1	1	1	1	
	5652. 51.5740	2102-5401174	Külső doblemez jobb					1								
44	5655. 51.5740	2105-5401174	Külső doblemez jobb		1	1	1		1	1	1	1	1	1	1	
	5657.51.5740	2121-5401174	Külső doblemez jobb													1
45	5651.51.5750	2101-5401175	Külső doblemez bal		1	1	1		1	1	1	1	1	1	1	
	5652.51.5750	2102-5401175	Külső doblemez bal					1								

Ábra-szám.	Vállalati cikkszám	Gyári cikkszám	Megnevezés	Típus/db.												
				összesen	210!	21011	21013	2102	2103	2105	21051	21053	2106	21061	2107	2121
	5655.51.5750	2105-5401175	Külső doblemez bal		1	1	1		1	1	1	1	1	1	1	
	5657.51. 5750	2121-5401175	Külső doblemez bal													1
46	5657.51.4160	2121-5401216	Saroklemez jobb													1
47	5657.51.4170	2121-5401217	Sarokiemez bal													1
48	5651.51.4240	2101-5401424	Belső oszlop jobb		1											
	5652.51.4240	2102-5401424	Belső oszlop jobb					1								
	5655.51.4240	2103-5401424	Belső oszlop jobb			1	1		1	1	1	1	1	1	1	
49	5651.51.4250	2101-5401425	Belső oszlop bal		1											
	5652.51.4250	2102-5401425	Belső oszlop bal					1								
	5655.51.4250	2103-5401425	Belső oszlop bal			1	1		1	1	1	1	1	1	1	
50	5657.51.4520	2121-5401452	Merevítőlemez jobb													
51	5657.51.4530	2121-5401453	Merevítőlemez bal													
	5657.51. 1120	2121-5601012	Merevítőlemez bal													
	5657.51. 1130	2121-5601013	Merevítőlemez bal													
54	5657.51. 1700	2121-5601070	Hátsó kereszttartó felső													
55	5657.51. 1800	2121-5601080	Saroklemez jobb													
56	5657.51. 1870	2121-5601087	Saroklemez bal													
57	5657.51. 1940	2121-5601094	Hátsó kereszttartó alsó													
58	5651.51. 1600	2101-5601260	Válaszfal keret		1	1	1		1	1	1	1		1	1	
59	5652.51.0500	2102-5701050	Hátsó kereszttartó felső					1								

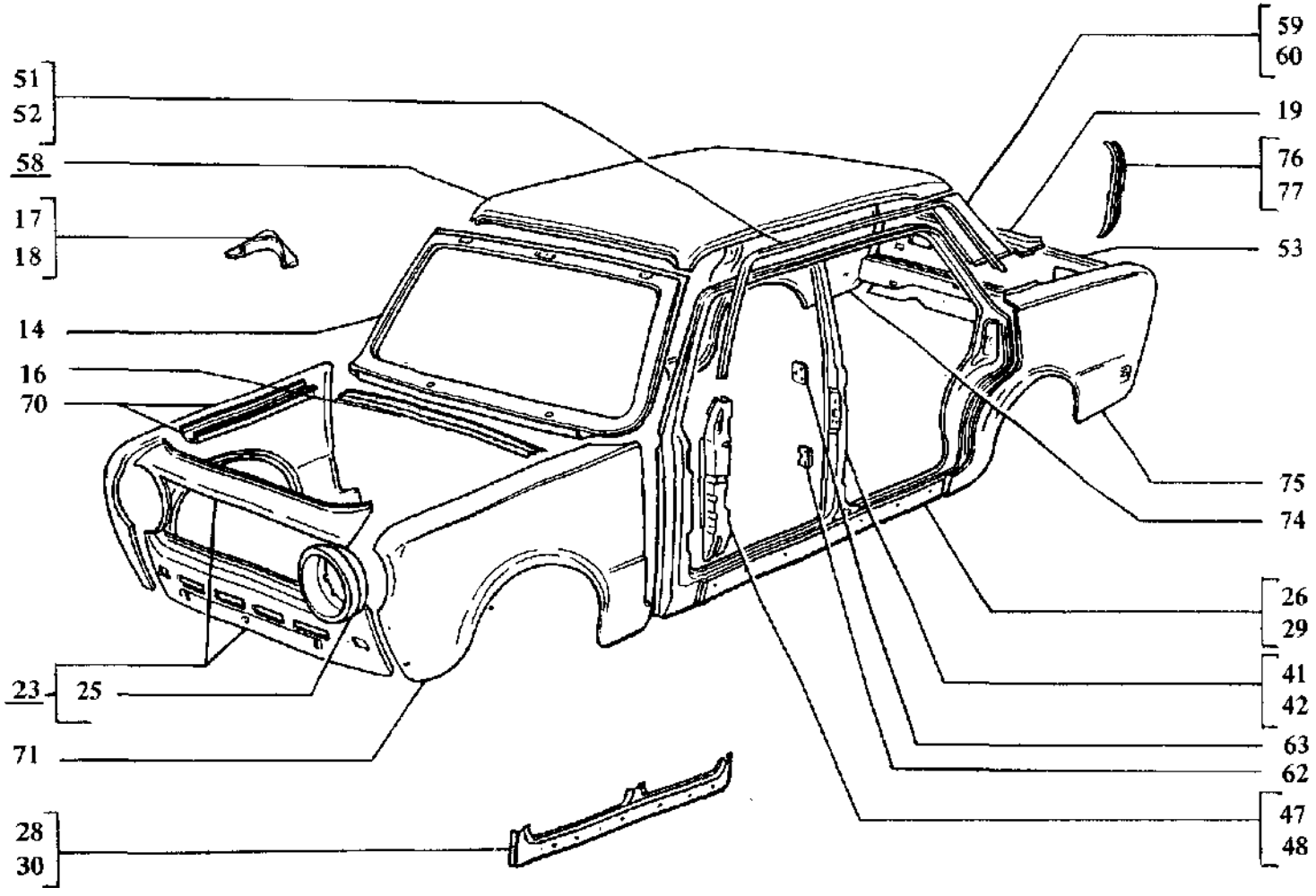

2101 21011 21013	A KAROSSZÉRIA KÜLSŐ ELEMEI	M2.07

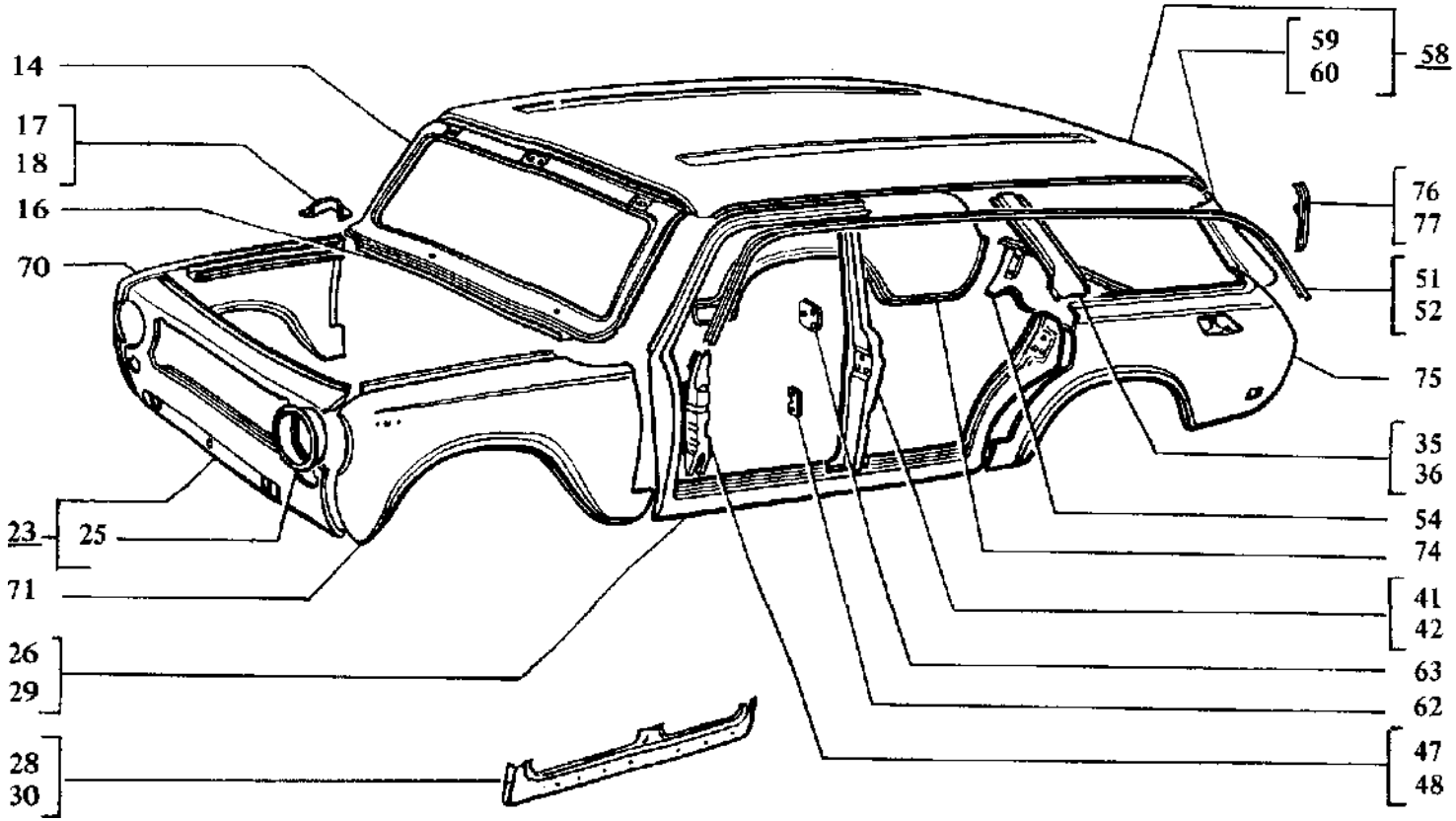

2102	A KAROSSZÉRIA KÜLSŐ ELEMEI	M2.07

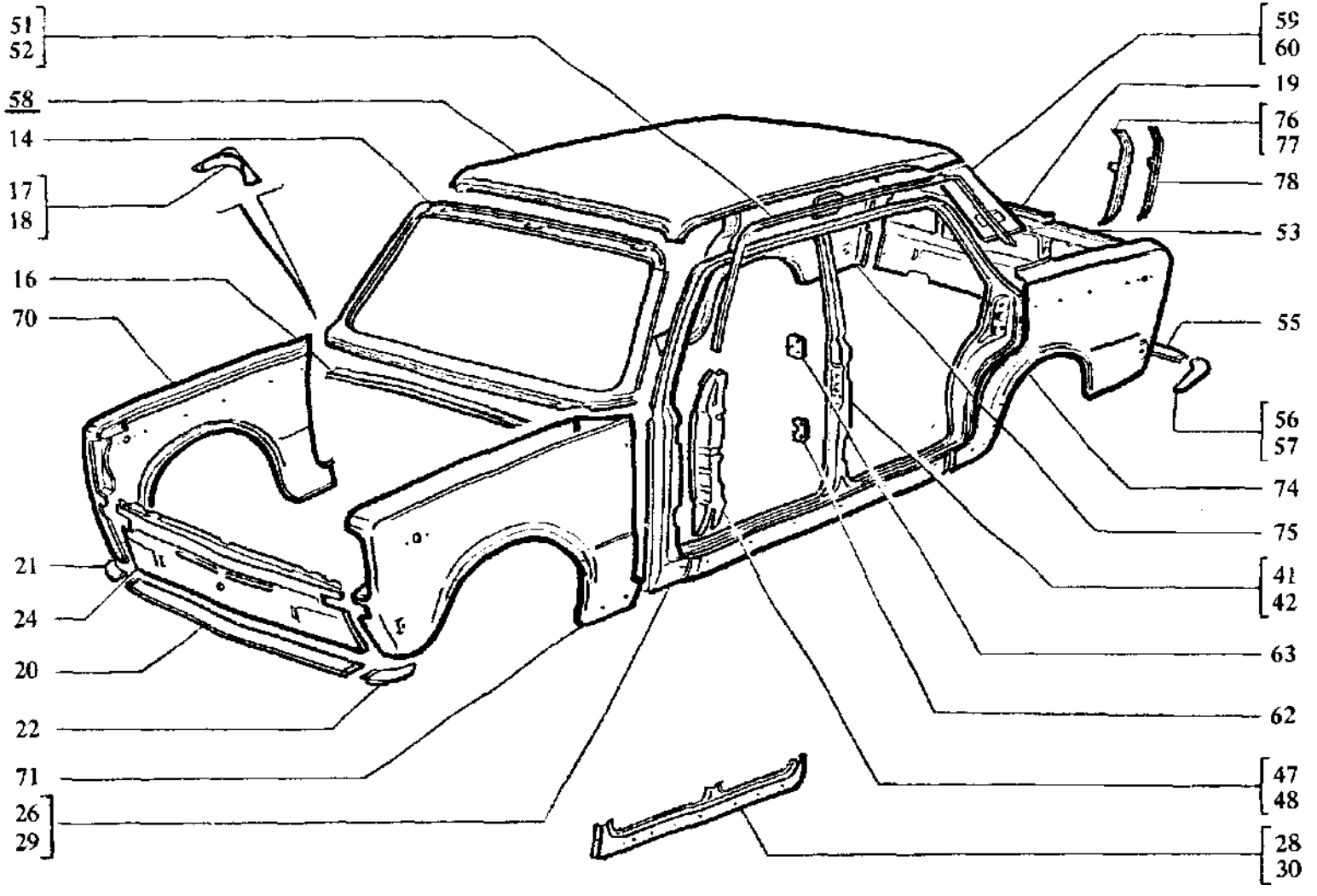

2103 2106 21061	A KAROSSZÉRIA KÜLSŐ ELEMEI	M2.07

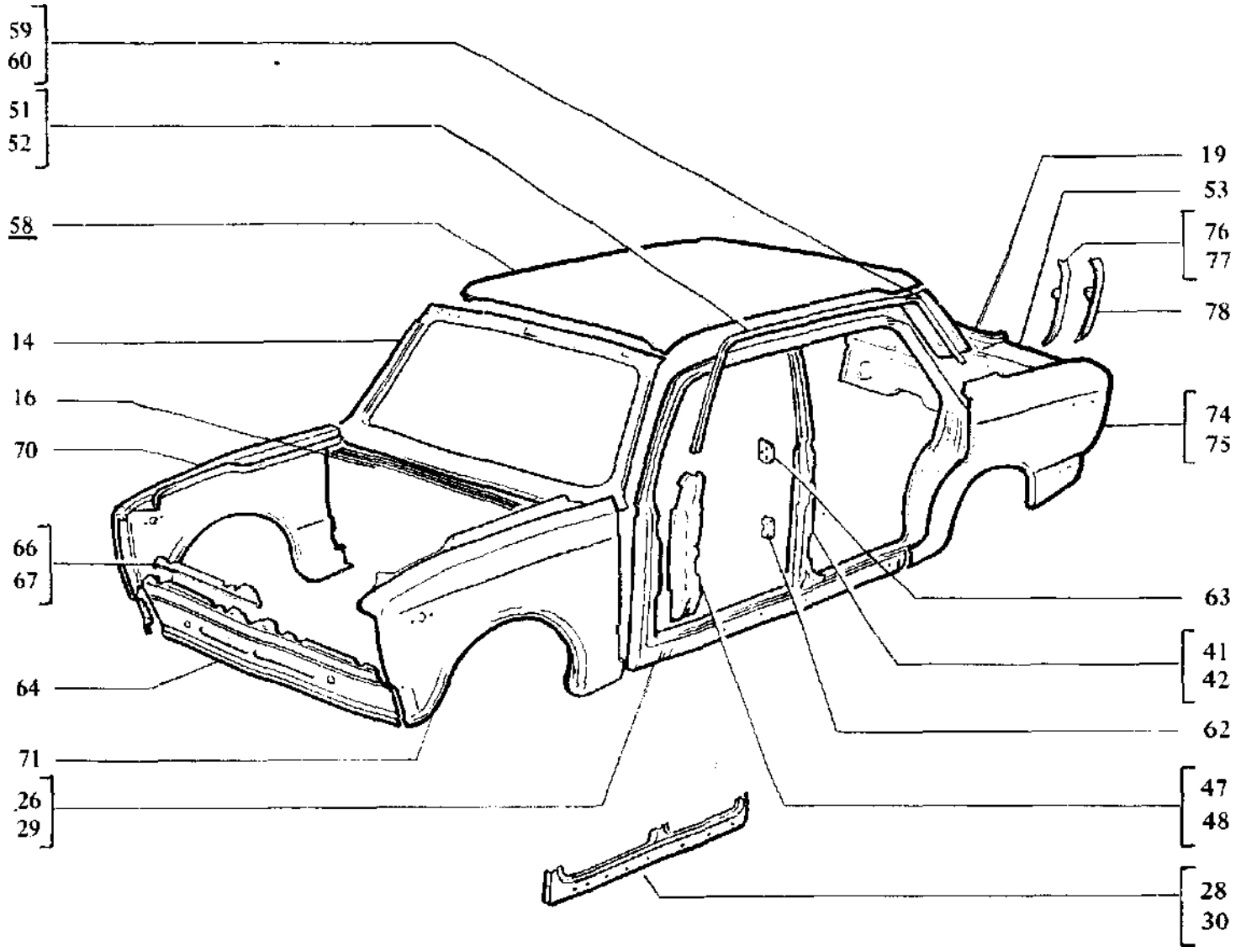

2105 21053 21051 2107	A KAROSSZÉRIA KÜLSŐ ELEMEI	M2.07

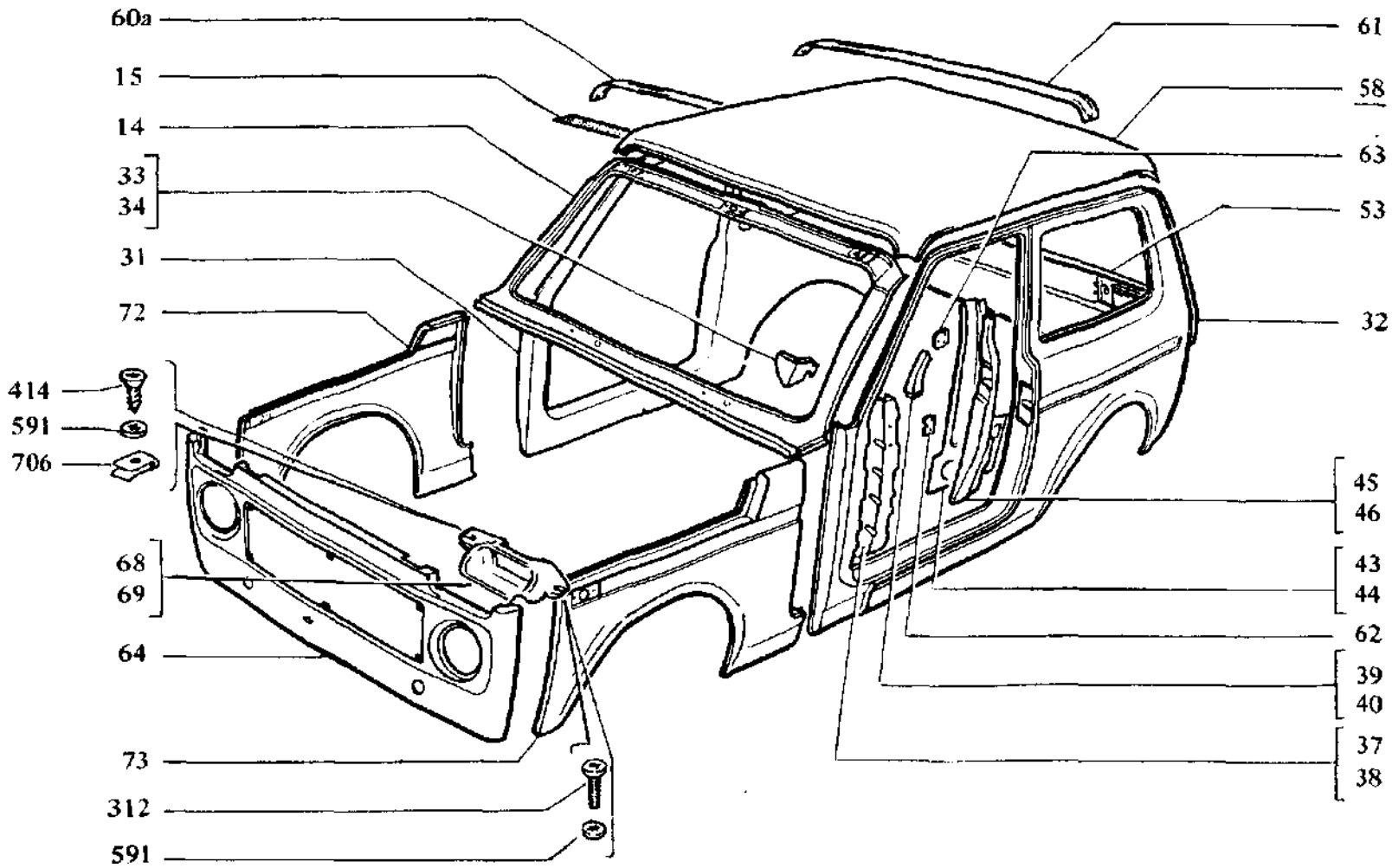

2121	A KAROSSZÉRIA KÜLSŐ ELEMEI	M2.07

Ábra-szám	Vállalati cikkszám	Gyári cikkszám	Megnevezés	Típus/db.												
				összesen	2101	21011	21013	2102	2103	2105	21051	21053	2106	21061	2107	2121
14	5651. 51.0120	2101-5201012	Szélvédőkeret		1	1	1	1								
	5653.51.0120	2103-5201012	Szélvédő keret						1				1	1		
	5655.51.0120	2105-5201012	Szélvédő keret							1	1	1			1	
	5655. 51.0121	2105-5201012-10	Szélvédőkeret							1	1	1				
	5657. 51.0120	2121-5201012	Szélvédőkeret													1
15	5657.51.0040	2121-5201040	Szalagalátét													3
16	5651.51.3880	2101-5201388	Alsó vízelvezető		1	1	1	1	1	1	1	1	1	1	1	
17	5651.51.3900	2101-5201390	Sarokidom bal		1	1	1	1	1				1	1		
18	5651.51.3910	2101-5201391	Sarokidém bal		1	1	1	1	1				1	1		
19	5651.51.6250	2101-5201425	Hátsó alsó ablakkeret		1	1	1									
	5653.51.6250	2103-5201425	Hátsó alsó abrakkeret						1				1	1		
	5655.51.6250	2105-5201425	Hátsó alsó abrakkeret							1	1	1			1	
20	5653.51.6480	2103-5301148	Első takaróléc közép						1				1	1		
21	5653.51.6500	2103-5301150	Első takaróléc jobb						1				1	1		
22	5653. 51.6510	2103-5301151	Első takaróléc bal						1				1	1		
23	5651.51.3510	2101-5301240	Homloklemez		1			1								
	5654.51.3510	21011-5301240	Homloklemez			1	1									
24	5653.51.3420	2103-5301242	Homloklemez						1				1	1		
25	5651.51.2500	2101-5301250	Fényszóróház		2	2	2	2								
26	5651. 51.4600	2101-5401060	Oldalkeret jobb		1	1	1									
	5652.51.4600	2102-5401060	Oldalkeret jobb					1								
	5653.51.4600	2103-5401060	Oldalkeret jobb						1				1	1		
	5655. 51.4600	2105-5401060	Oldalkeret jobb							1	1	1				
	5658.51.4600	2107-5401060	Oldalkeret jobb												1	
28	5651.51.4601	2101-5401060-10	Küszöblemez jobb		1	1	1	1	1				1	1		
29	5651.51.4610	2101-5401061	Oldalkeret bal		1	1	1									
	5652.51.4610	2102-5401061	Oldalkeret bal					1								
	5653.51.4610	2103-5401061	Oldal keret bal						1				1	1		
29	5655.51.4610	2105-5401061	Oldalkeret bal							1	1	1				
	5658.51.4610	2107-5401061	Oldalkeret bal												1	

Ábra-szám	Vállalati cikkszám	Gyári cikkszám	Megnevezés	Típus/db.												
				összesen	2101	21011	21013	2102	2103	2105	21051	21053	2106	21061	2107	2121
30	5651.51.4611	2101-5401061-10	Küszöblemez bal		1	1	1	1	1				1	1		
31	5657.52.1640	2121-5401064	Oldalkeret jobb													1
32	5657.52.1650	2121-5401065	Oldalkeret bal													1
33	5657.52. 1780	2121-5401078	Sarokidom jobb													1
34	5657.52.1790	2121-5401079	Sarokidom bal													1
35	5652. 51.5800	2102-5401080	Tetőoszlop jobb					1								
36	5652.51.5810	2102-5401081	Tetőoszlop bal					1								
37	5657.51.4200	2121-5401120	Első ajtóoszlop jobb													1
38	5657.51.4210	2121-5401121	Első ajtóoszlop bal													1
39	5657. 51.4260	2121-5401126	Csatlakozóidom jobb													1
40	5657.51.4270	2121-5401127	Csatlakozóidom bal													1
41	5651.51.4280	2101-5401128	Középoszlop jobb		1	1	1	1	1				1	1		
41	5655.51.4280	2105-5401128	Középoszlop jobb							1	1		1		1	
42	5651.51.4290	2101-5401129	Középoszlop bal		1	1	1	1	1				1	1		
	5655.51.4290	2105-5401129	Középoszlop bal							1	1	1			1	
43	5657.51.1300	2121-5401130	Belső burkolat jobb													
44	5657.51. 1310	2121-5401131	Belső burkolat bal													
45	5651.51.4500	2121-5401150	Hátsó oszlop jobb													
46	5657. 51.4510	2121-5401151	Hátsó oszlop bal													
	5651. 51.4540	2101-5401154	Tartó		1	1	1		1				1	1		
47	5651.51.4800	2101-5401180	Első ajtóoszlop jobb		1	1	1		1				1	1		
	5655.51.4800	2105-5401180	Első ajtóoszlop jobb							1	1	1			1	
48	5651. 51.4810	2101-5401181	Első ajtóoszlop bal		1	1	1		1				1	1		
	5655. 51.4810	2105-5401181	Első ajtóoszlop bal							1	1	1			1	
	5651.51.4840	2101-5401184	Tartó jobb		1	1	1		1				1	1		1
	5651.51.4850	2101-5401185	Tartó bal		1	1	1		1				1	1		1
51	5651.51.2000	2101-5401200	Vízléc jobb		1	1	1		1	1	1	1	1	1	1	
	5652.51.2000	2102-5401200	Vízléc jobb													
52	5651. 51.2010	2101-5401201	Víz léc bal		1	1	1		1	1	1	1	1	1	1	
	5652.51.2010	2102-5401201	Vízléc bal													

Ábra-szám.	Vállalati cikkszám	Gyári cikkszám	Megnevezés	Típus/db.												
				összesen	2101	21011	21013	2102	2103	2105	21051	21053	2106	21061	2107	2121
53	5651.51. 1820	2101-5601082	Hátfal		1											
	5654. 51. 1820	21011-5601082	Hátfal			1	1									
	5653. 51. 1820	2103-5601082	Hátfal						1							
	5655.51.1820	2105-5601082	Hátfal							1	1	1			1	
	5656.51. 1820	2106-5601082	Hátfal										1	1		
	5657.51.1820	2121-5601082	Hátfal													1
54	5652.51. 1840	2102-5601084	Hátfal				1									
55	5653.51.1480	2103-5601148	Hátsótakaróléc közép						1				1	1		
56	5653.51.1500	2103-5601150	Hátsótakaróléc jobb						1				1	1		
57	5653. 51. 1510	2103-5601151	Hátsótakaróléc bal						1				1	1		
58	5651. 52.0120	2101-5701012	Tetőlemez		1	1	1		1	1	1	1	1	1	1	
	5652. 52.0120	2102-5701012	Tetőlemez					1								
	5657. 52.0120	2121-5701012	Tetőlemez													1
59	5651. 52.0130	2101-5701013	Hátsó oszlopelem jobb		1											
	5652. 52.0130	2102-5701013	Hátsó oszlopelem jobb					1								
	5653. 52.0130	2103-5701013	Hátsó oszlopelem jobb			1	1		1	1	1	1	1	1	1	
60	5651. 52.0140	2101-5701014	Hátsó oszlopelem bal		1											
	5652.52.0140	2102-5701014	Hátsó oszlopelem bal					1								
	5653. 52.0140	2103-5701014	Hátsó oszlopelem bal			1	1		1	1	1	1	1	1	1	
60a	5657.52.0140	2121-5701014	Tetőmerevítő													2
61	5657.52.0180	2121-5701018	Tetőmerevítő													1
62	5651.80.6280	2101-6106128	Zsanérbetét		4	4	4	4	4	4	4	4	4	4	4	2
63	5651.80.6130	2101-6206123	Zsanérbetét		4	4	4	4	4	4	4	4	4	4	4	2
64	5655.51. 1200	2105-8401120	Homloklemez							1	1	1				
64	5658.51. 12000	2107-8401120	Homloklemez							1	1	1			1	
	5657.51.1200	2121-8401120	Homloklemez													1
66	5655.51.2240	2105-8401124	Kiegészítő idom jobb							1	1	1			1	
67	5655.51.2250	2105-8401125	Kiegészítő idom bal							1	1	1			1	
68	5657.52.3800	2121-8401180	Lámpaburkofat jobb													1
69	5657.52.3810	2121-8401181	Lámpaburkolat bal													1

Ábra-szám.	Vállalati cikkszám	Gyári cikkszám	Megnevezés	Típus/db.												
				összesen	2101	21011	21013	2102	2103	2105	21051	21053	2106	21061	2107	2121
70	5651.53.7100	2101-8403010	Első sárvédő jobb		1	1	1	1								
	5653.53.7100	2103-8403010	Első sárvédő jobb						1							
	5655.53.7100	2105-8403010	Első sárvédő jobb							1	1	1			1	
	5656.53.7100	2106-8403010	Első sárvédő jobb										1	1		
71	5651.53.7110	2101-8403011	Első sárvédő bal		1	1	1	1								
	5653.53.7110	2103-8403011	Első sárvédő bal						1							
	5655.53.7110	2105-8403011	Első sárvédő bal							1	1	1			1	
	5655.53.7110	2106-8403011	Első sárvédő bal										1	1		
72	5657.53.7240	2121-8403024	Első sárvédő jobb													1
73	5657.53.7250	2121-8403025	Első sárvédő bal													1
74	5651.53.8100	2101-8404010	Hátsó sárvédő jobb		1	1	1									
	5652.53.8100	2102-8404010	Hátsó sárvédő jobb					1								
	5653.53.8100	2103-8404010	Hátsó sárvédő jobb						1							
	5655.53.8100	2105-8404010	Hátsó sárvédő jobb							1	1	1				
	5656. 53.8100	2106-8404010	Hátsó sárvédő jobb										1	1		
	5658. 53.8100	2107-8404010	Hátsó sárvédő jobb												1	
75	5651.53.8110	2101-8404011	Hátsó sárvédő bal		1	1	1									
	5652.-53. 8110	2102-8404011	Hátsó sárvédő bal					1								
	5653.53.8110	2103-8404011	Hátsó sárvédő bal						1							
	5655.53.8110	2105-8404011	Hátsó sárvédő bal							1	1	1				
	5656.53.8110	2106-8404011	Hátsó sárvédő bal										1	1		
	5658.53.8110	2107-8404011	Hátsó sárvédő bal												1	
76	5651.51.4300	2101-8404030	Sárvédő merevítő jobb		1	1	1									
	5652.51.4300	2102-8404030	Sárvédő merevítő jobb					1								
	5653.51.4300	2103-8404030	Sárvédő merevítő jobb						1				1	1		
	5655. 51.4300	2105-8404030	Sárvédő merevítő jobb							1	1	1				
	5658.51.4300	2107-8404030	Sárvédő merevítő jobb												1	
77	5651. 51.4310	2101-8404031	Sárvédő merevítő bal		1	1	1		1				1			
	5652.51.4310	2102-8404031	Sárvédő merevítő bal					1								
	5655.51.4310	2105-8404031	Sárvédő merevítő bal							1	1	1			1	

Ábra-szám	Vállalati cikkszám	Gyári cikkszám	Megnevezés	Típus/db												
				összesen	2101	21011	21013	2102	2103	2105	21051	21053	2106	21061	2107	2121
78	5653.51.3410	2103-8404041	Sárvédő merevítő bal						1				1	1		
	5655.51.3410	2105-8404041	Sárvédő merevítő bal							1	1	1				
312	5651.99.2130	13274201	Hengeresfejű csavar M 5x16													2
414	5651.99.3150	17680605	Lencsefejű önvágó csavar M 4,9x19													2
591	5651.99.4530	12598171	Belsőfogazású biztosító alátét 5x18													4
706	5651.99.6030	14189776	Lemezcsavar anya													2

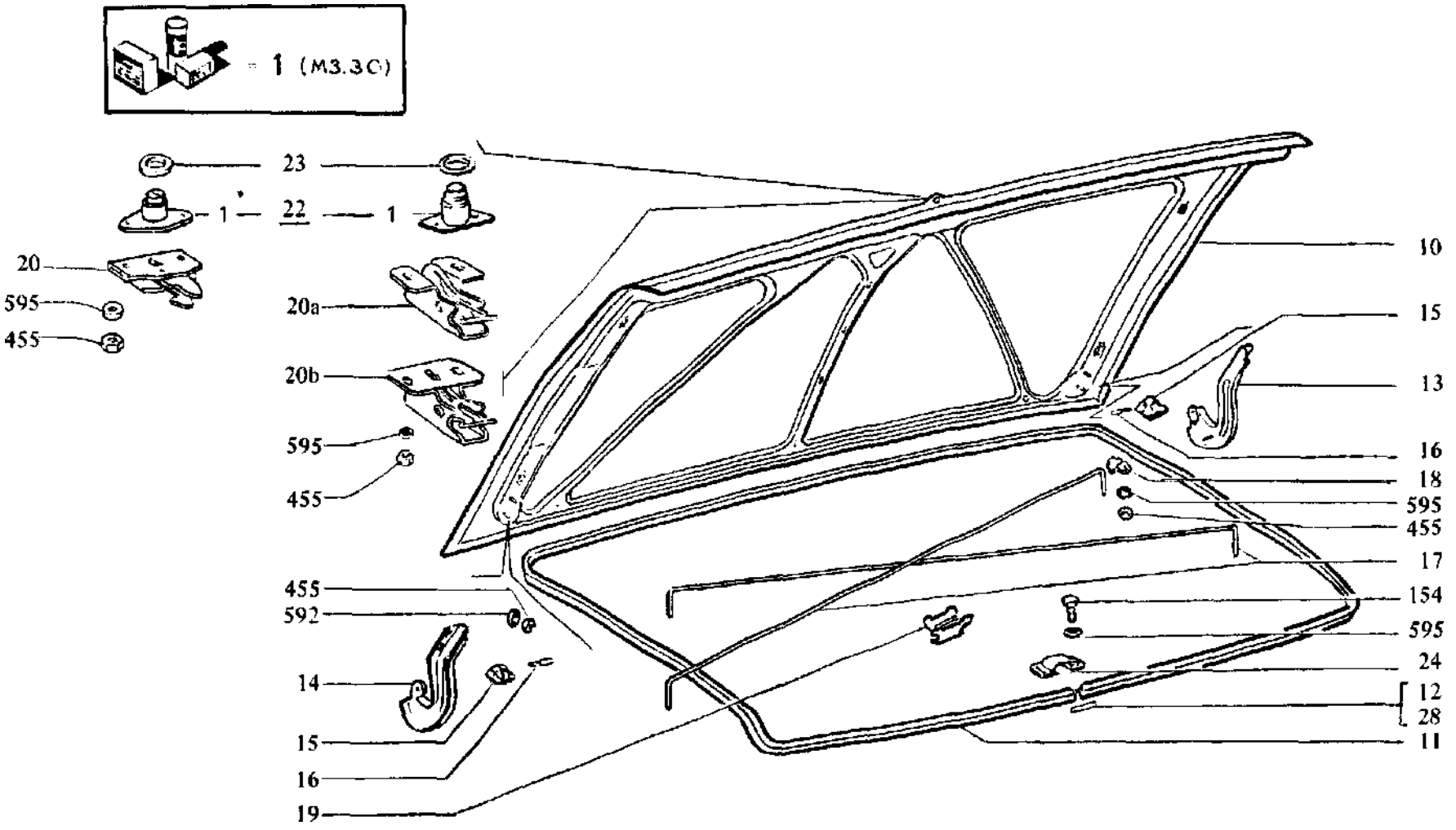

2101 2103 21011 2106 21013 21061	A CSOMAGTÉRTETÖ	M2. 23

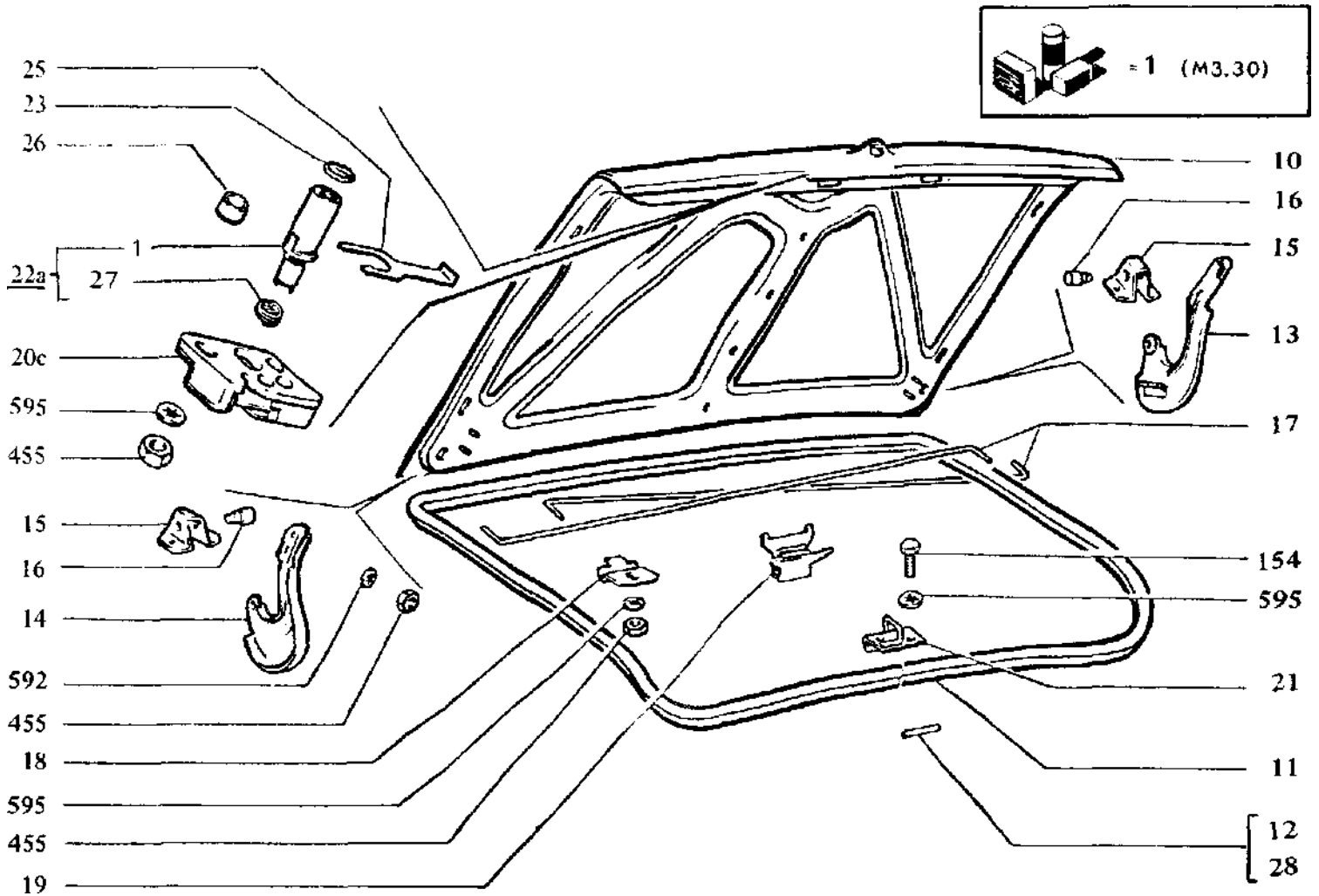

2105 21053	21051 2107	A CSOMAGTÉRTETŐ	M 2.23

Ábra-szám	Vállalati cikkszám	Gyári cikkszám	Megnevezés	Típus/db.												
				összesen	2101	21011	21013	2102	2103	2105	21051	21053	2106	21061	2107	2121
1	5655.52.0400	2105-6100040-01	Zár javítókészlet							1	1	1			1	
	5651. 52.0450	2101-6100045	Zár javítókészlet		1	1	1									
	5653. 52. 0450	2103-6100045	Zár javítókészlet						1							
	5653. 52.0451	2103-6100045-10	Zár javítókészlet						1				1	1		
	5656. 52.0450	2106-6100045	Zár javítókészlet										1	1		
	5654. 51. 1920	21011-5601292	Csomagtér tető ütköző gumi		1	1	1									
10	5651. 51.7100	2101-5604010	Csomagtértető		1	1	1									
	5653.51, 7100	2103-5604010	Csomagtértető						1				1	1		
	5655.51.7100	2105-5604010	Csomagtértető							1	1	1				
	5658. 51.7100	2107-5604010	Csomagtértető												1	
11	5651. 51.7400	2101-5604040	Tömítő gumikeret 3,7 cm		1	1	1		1				1	1		
	5653. 51.7400	2103-5604040	Tömítő gumikeret 3,8 cm						1				1	1		
	5655. 51.7400	2105-5604040	Tömítő gumikeret							1	1	1			1	
12	5651. 51.4050	2101-5604050	Tömítő gumibetét		1	1	1		1	1	1	1	1	1		
13	5651. 80. 1020	2101-5605022	Csuklópánt jobb	1												
14	5651.80.0230	2101-5605023	Csuklópánt bal	1												
15	5651. 80.0320	2101-5605032	Csuklópánt ellenrész	2												
16	5651.80.0350	2101-5605035	Csuklópánt tengely	2												
17	5651.80. 1820	2101-5605082	Torziós rugó	2												
18	5651. 80.0860	2101-5605086	Torziósrugó rögzítő	2												
19	5653. 80. 5090	2103-5605090	Torziósrugó kitámasztó	1												
20	5651. 80. 1010	2101-5606010	Zárszerkezet		1	1	1									
20a	5653.80. 1010	2103-5606010	Zárszerkezet						1				1	1		
20b	5653. 80. 1010	2103-5606010-10	Zárszerkezet						1				1	1		
20c	5655. 80. 1010	2105-5606010	Zárszerkezet							1	1	1			1	
21	5655.80.0640	2105-5606064	Zárellenrész							1	1	1			1	
22	5651.80.0700	2101-5606070	Zárbetét házzal		1	1	1									
	5653. 80. 0700	2103-5606070	Zárbetét házzal						1				1	1		
22a	5655.80.0700	2105-5606070	Zárbetét házzal							1	1	1			1	
	5655. 80.0701	2105-5606070-01	Zárbetét házzal							1	1	1			1	

Ábra-szám	Vállalati cikkszám	Gyári cikkszám	Megnevezés	Típus/db.												
				összesen	2101	21011	21013	2102	2103	2105	21051	21053	2106	21061	2107	2121
23	5651.80.0750	2101-5606075	Tömítőgyűrű		1	1	1									
	5653. 80. 0750	2103-5606075	Tömítőgyűrű						1	1	1	1	1	1	1	
24	5651.80.0780	2101-5606078	Zár ellenrész		1	1	1									
	5653. 80. 0780	2103-5606078	Zár ellenrész						1				1	1		
25	5655. 80. 0940	2105-5606094	Rögzítővilla							1	1	1			1	
26	5655. 80. 0950	2105-5606095	Hüvely							1	1	1			1	
27	5651.80.4380	2101-6105238	Rugó							1	1	1			1	
28	5651. 80. 6320	2101-6207032	Gumikeret betét	1												
154	5651.99.0390	10902121	Csavar M 6x14	2												
455	5651.99.3390	15896211	Anya M 6	8												
592	5651.99.4540	12598271	Belsőfogazású biztosító alátét 6x16	4												
595	5651. 99.4570	12599071	Belsőfogazású biztosító alátét 6x14	6												

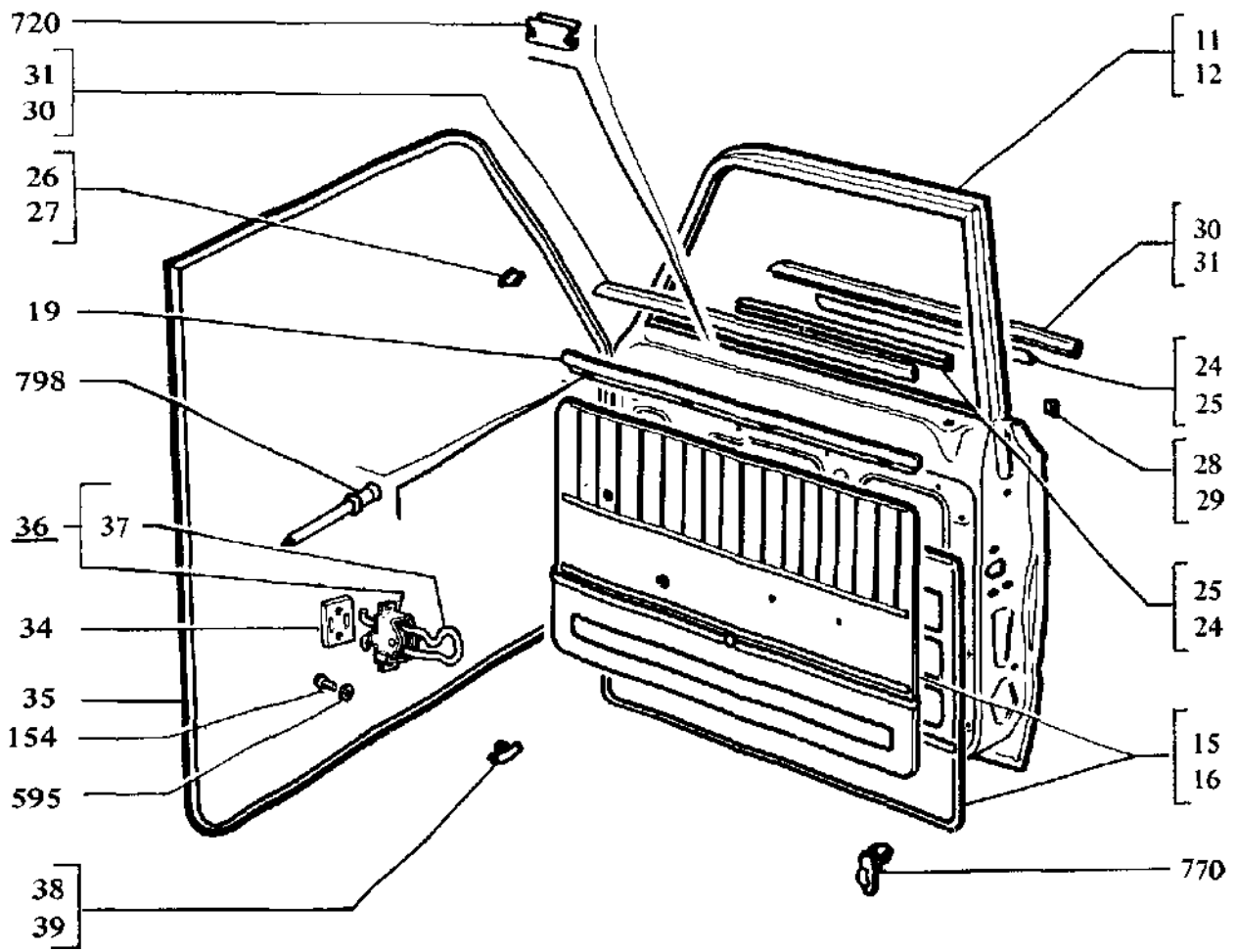

2101 21013 21011 2102	AZ ELSŐ AJTÓ	M3.01

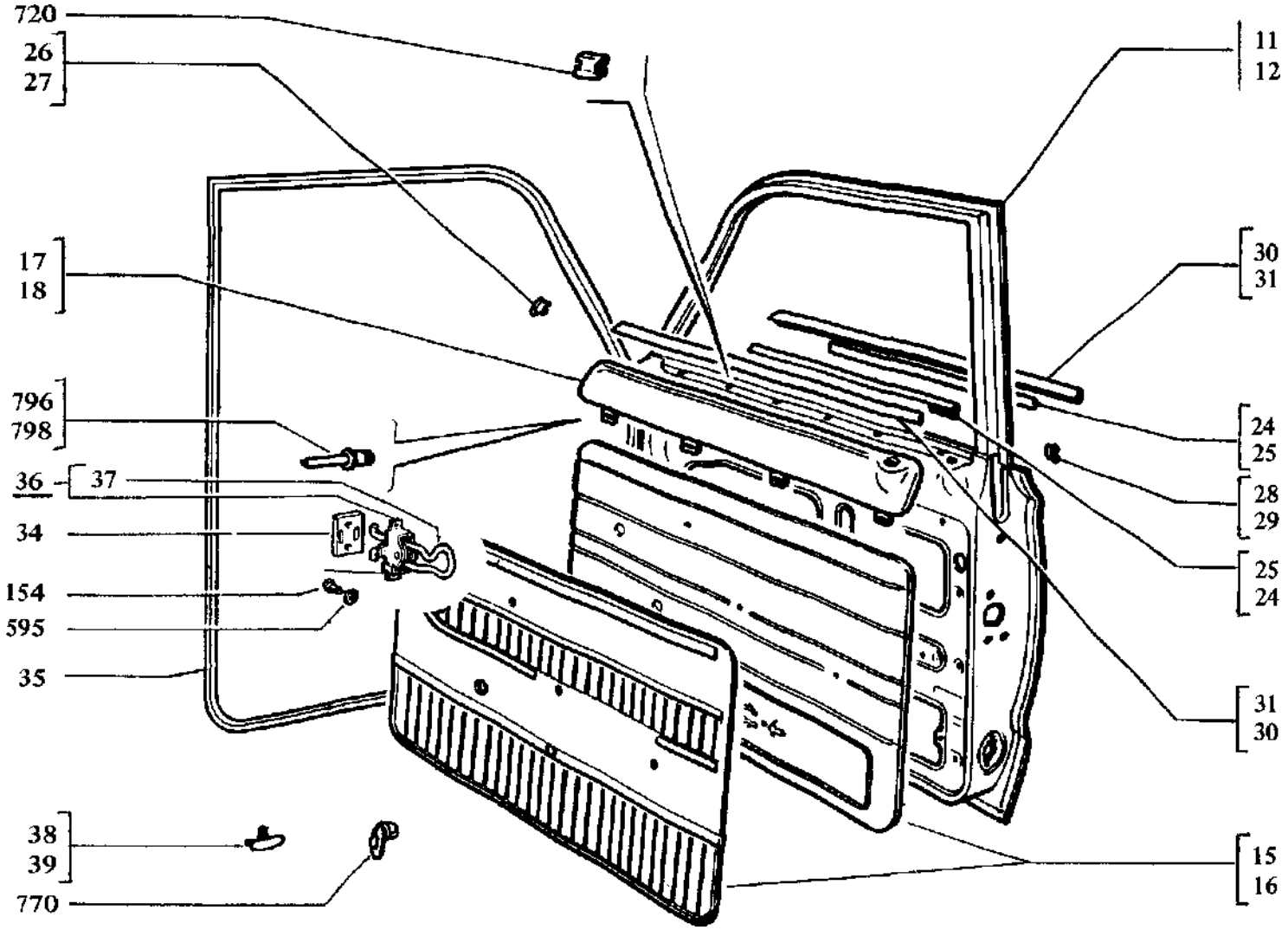

2103 2106 21061	AZ ELSŐ AJTÓ	M3.01

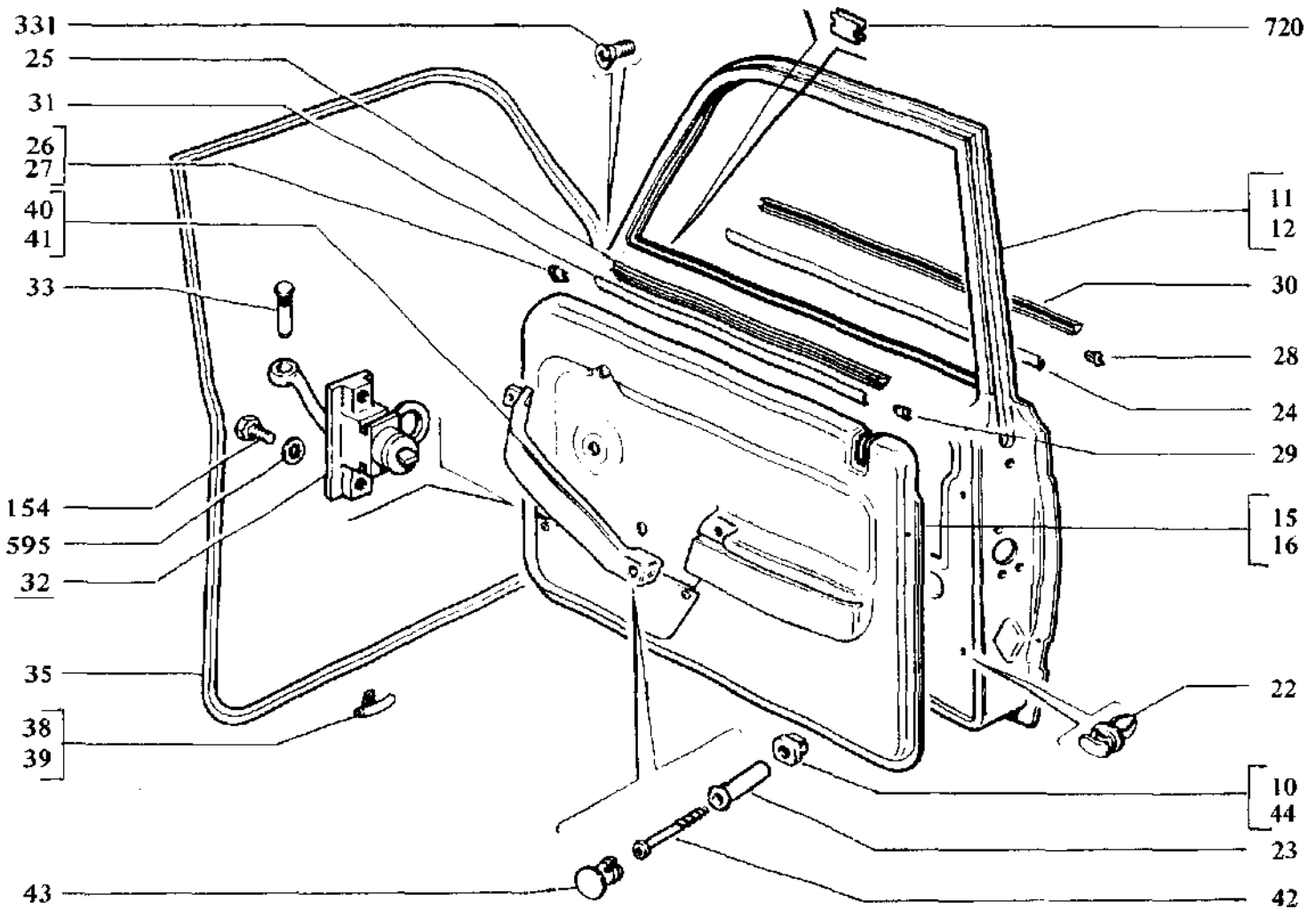

2105 21053 21051 2107	AZ ELSŐ AJTÓ	M3.01

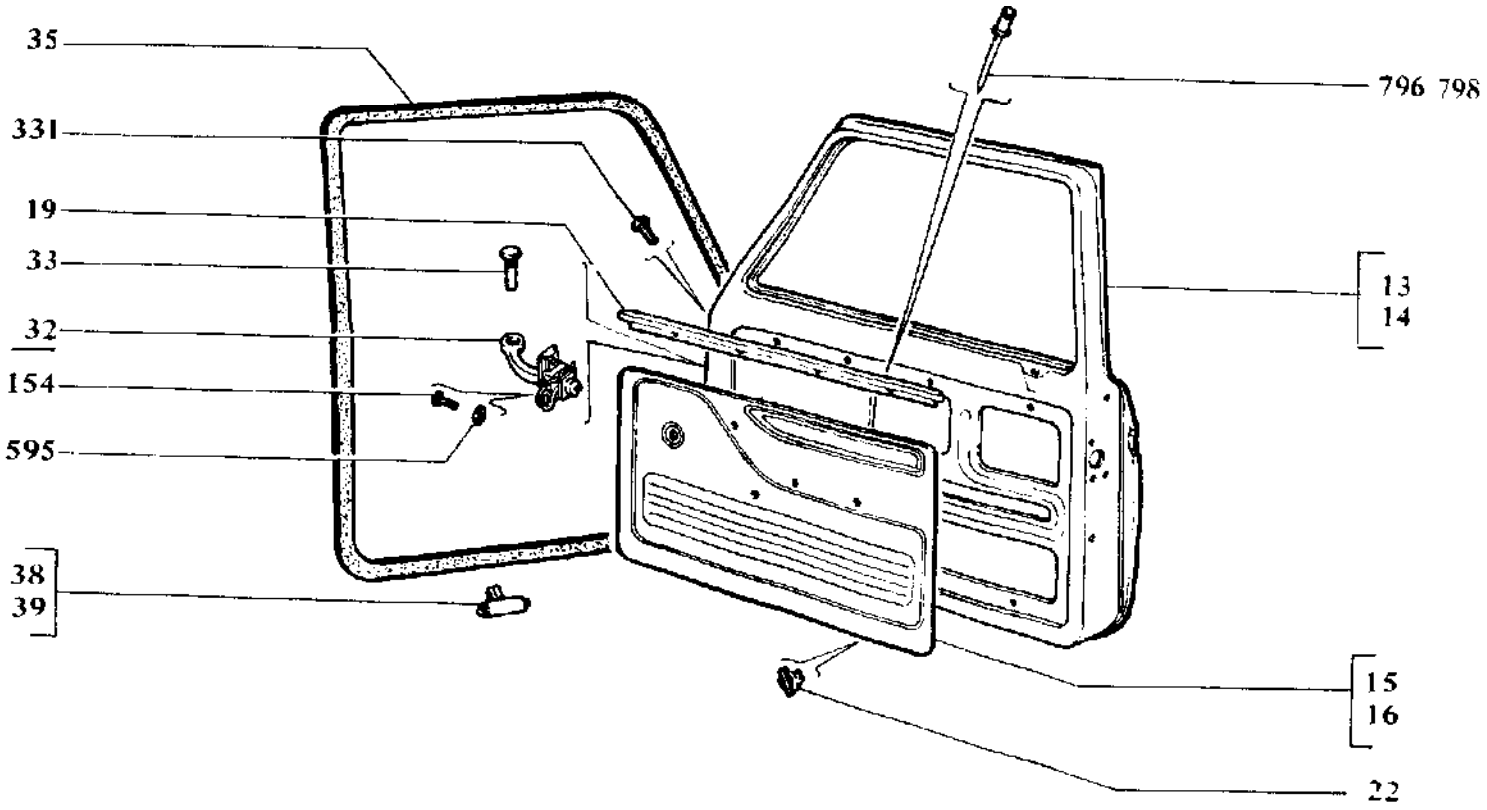

2121	AZ ELSŐ AJTÓ	M3.01

Ábra-szám	Vállalati cikkszám	Gyári cikkszám	Megnevezés	Típus/db.												
				összesen	2101	21011	21013	2102	2103	2105	21051	21053	2106	21061	2107	2121
10	5658. 50. 2860	2121-5004286	Lemezcsavar anya							2	2	2			2	
11	5651.52.5140	2101-6100014	Első ajtó jobb		1	1	1	1								
	5653.52.5140	2103-6100014	Első ajtó jobb						1				1	1		
	5655.52.5140	2105-6100014	Első ajtó jobb							1	1	1				
	5658.52.5140	2107-6100014	Első ajtó jobb												1	
12	5651.52.5150	2101-6100015	Első ajtó bal		1	1	1	1								
	5653.52.5150	2103-6100015	Első ajtó bal						1				1	1		
	5655.52.5150	2105-6100015	Első ajtó bal							1	1	1				
	5658.52.5150	2107-6100015	Első ajtó bal												1	
13	5657.52.5300	2121-6100030	Első ajtó jobb													1
14	5657.52.5310	2121-6100031	Első ajtó bal													1
15	5651.52.2120	2101-6102012	Ajtókárpit jobb		1			1								
	5654.52.2120	21011-6102012	Ajtókárpit jobb			1	1									
	5653.52.2120	2103-6102012	Ajtókárpit jobb						1							
15	5655.52.2120	2105-6102012	Ajtókárpit jobb													
	5656.52.2120	2106-6102012	Ajtókárpit jobb													
	5658.52.2120	2107-6102012-20	Ajtókárpit jobb													
	5657.52.2120	2121-6102012	Ajtókárpit jobb													
16	5651,52.2130	2101-6102013	Ajtókárpit bal		1			1								
	5654.52.2130	21011-6102013	Ajtókárpit bal			1	1									
	5653.52.2130	2103-6102013	Ajtókárpit bal						1							
	5655.52.2130	2105-6102013	Ajtókárpit bal							1	1	1				
	5656.52.2130	2106-6102013	Ajtókárpit bal										1	1		
	5658.52.2130	2107-6102013	Ajtókárpit bal												1	
	5658.52.2131	2107-6102013-20	Ajtókárpit bal												1	
	5657.52.2130	2121-6102013	Ajtókárpit bal													1
17	5653. 52. 0300	2103-6102030	Ablak alatti betét jobb						1				1	1		
18	5653.52.0310	2103-6102031	Ablak alatti betét bal						1				1	1		
19	5651.80.2320	2101-6102032	Kárpit rögzítőléc		2	2	2	2								
19	5657.80.2230	2121-6102032	Kárpit rögzítőléc												2	

Ábra-szám.	Vállalati cikkszám	Gyári cikkszám	Megnevezés	Típus/db.												
				összesen	2101	21011	21013	2102	2103	2105	21051	21053	2106	21061	2107	2121
	5655. 80. 2230	2105-6102053	Kárpit rögzítőléc patent						20	20	20			20		
22	5655. 52. 0530	2121-6102053	Kárpit rögzítőléc patent						20	20	20			20	16	
23	5655. 52. 2800	2105-6102080	Távtartó hüvely							2	2	2				
	5658. 52. 2800	2107-6102080	Távtartó hüvely												2	
24	5651.80.2900	2101-6103290	Tömítőléc jobb külső		1	1	1	1	1				1	1		
	5655. 80. 2900	2105-6103290	Tömítőléc jobb külső							1	1	1			1	
25	5655. 80. 2910	2101-6103291	Tömítőléc jobb belső		1	1	1	1	1				1	1		
	5655.80.2910	2105-6103291	Tömítőléc jobb belső							1	1	1			1	
26	5651.80.3000	2101-6103300	Díszrátét első jobb		2	2	2	2	2	2	2	2	2	2	2	
27	5651.80.3010	2101-6103301	Díszrátét első bal		2	2	2	2	2	2	2	2	2	2	2	
28	5651.80.3040	2101-6103304	Díszrátét hátsó jobb		2	2	2	2	2	2	2	2	2	2	2	
29	5651.80.3050	2101-6103305	Díszrátét bal		2	2	2	2	2	9	2	2	2	2	2	
30	5651.80.4720	2101-6103472	Szegélyléc jobb külső		1	1	1	1		1	1	1			1	
	5653.80.4720	2103-6103472	Szegélyléc jobb külső		1	1	1	1	1	1	1	1	1	1	1	
31	5651.80.4730	2101-6103473	Szegétyléc jobb belső		1	1	1	1		1	1	1			1	
	5653. 80. 4730	2103-6103473	Szegélyléc jobb belső		1	1	1	1	1	1	1	1	1	1	1	
32'	5655. 80. 0820	2105-6106082	Ajtóhatároló							2	2	2			2	
	5657. 80. 0820	2121-6106082	Ajtóhatároló													2
33	5655. 80. 6960	2105-6106096	Ajtóhatároló csapszeg							2	2	2			2	
	5657. 80. 6960	2121-6106096	Ajtóhatároló csapszeg													2
34	5653.91.0820	2103-6106146	Tömítés		2	2	2	2	2				2	2		
35	5651.91.0180	2101-6107018	Gumikerét		2	2	2	2	2	2	2	2	2	2	2	
	5657.91.0180	2121-6107018	Gumikeret													2
36	5651.80.6820	2101-6206082	Ajtóhatároló		2	2	2	2	2				2	2		
37	5651.80.0831	2101-6206130	Rugó		2	2	2	2	2				2	2		
38	5651.91.0260	2101-6207026	Gumikeret betét	2												
39	5651.80.6320	2101-6207032	Gumikeret betét	2												
40	5655. 80. 2820	2105-6816082	Ajtóbehúzó jobb							1	1	1				
	5658. 80. 2820	2107-6816082	Ajtóbehúzó jobb												1	
41	5655.80.0830	2105-6816083	Aitóbehúzó bal							1	1	1				

Ábra-szám.	Vállalati cikkszám	Gyári cikkszám	Megnevezés	Típus/db.												
				összesen	2101	21011	21013	2102	2103	2105	21051	21053	2106	21061	2107	2121
	5658. 80. 0830	2107-6816083	Ajtóbehúzó bal												1	
42	5655. 80. 0900	2105-6816090	Csavar							2	2	2			2	
43	5655. 80. 0920	2105-6816092	Rugó							2	2	2			2	
44	5655.80. 1960	2105-6816096-01	Lemezcsavar anya							2	2	2			2	
154	5651.99.0390	10902121	Csavar M 6x14	4												
331	5651.99.2230	13303511	Süllyesztett fejű csavar M 8x20		10	10	10	10	10	10	10	10	10	10	10	12
595	5651.99.4570	12599071	Belsőfogazású biztosító alátét 6x14	4												
720	5651.99.6070	14184371	Kárpit rögz. kapocs Ø 2,5		2	2	2	2	2	2	2	2	2	2	2	
770	5651.99.6340	14187580	Ajtókárpit kapocs		16	16	16	16	16				16	16		
796	5651.99.6440	12839890	Húzószegecs										8	8		
798	5651. 99.6460	12841990	Húzószegecs 6x3,9		8	8	8	8	8							

>

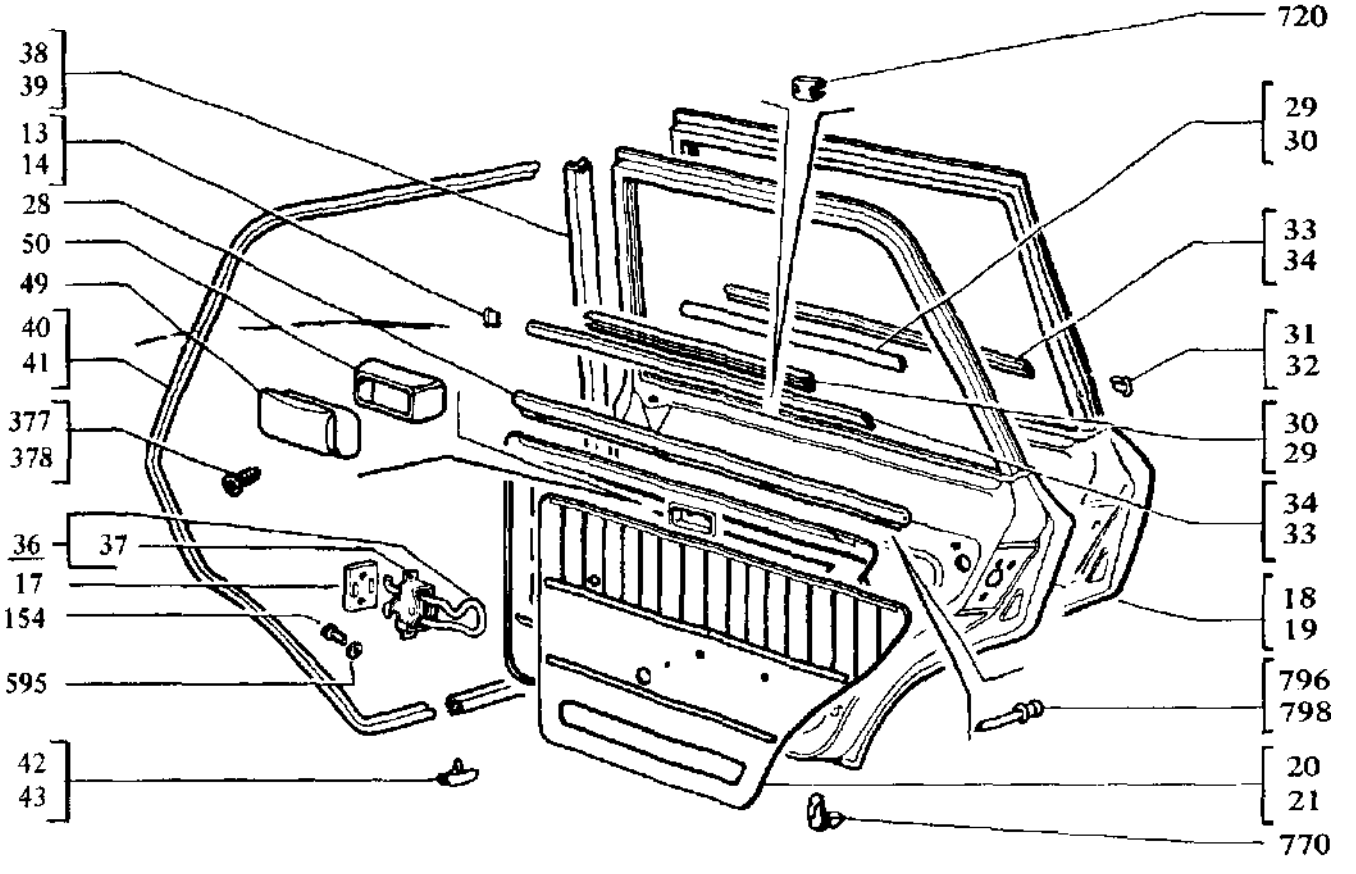

2101 21013 21011 2102	A HÁTSÓ AJTÓ	M3.10

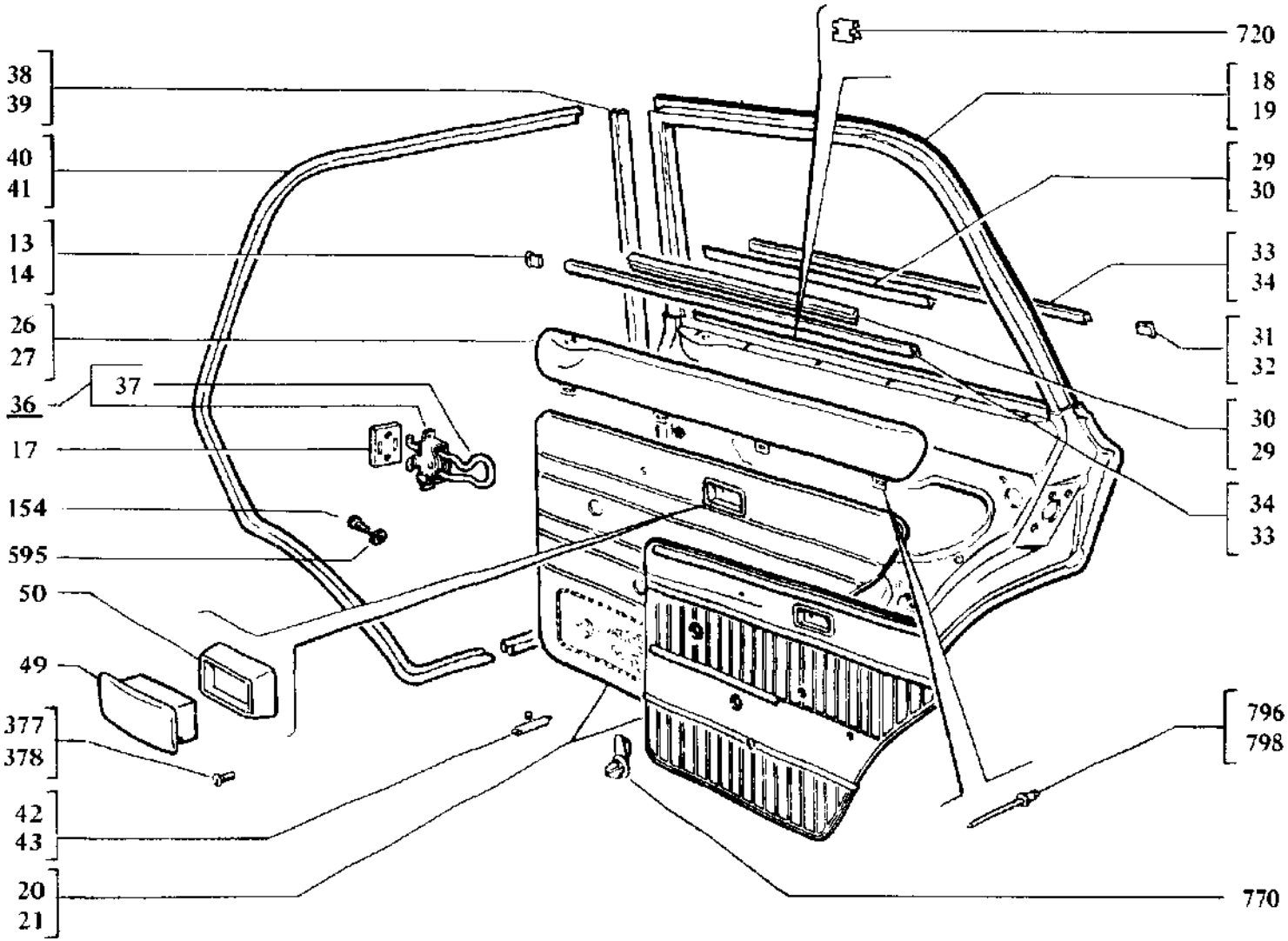

2103 2106 21061	A HÁTSÓ AJTÓ	M3.10

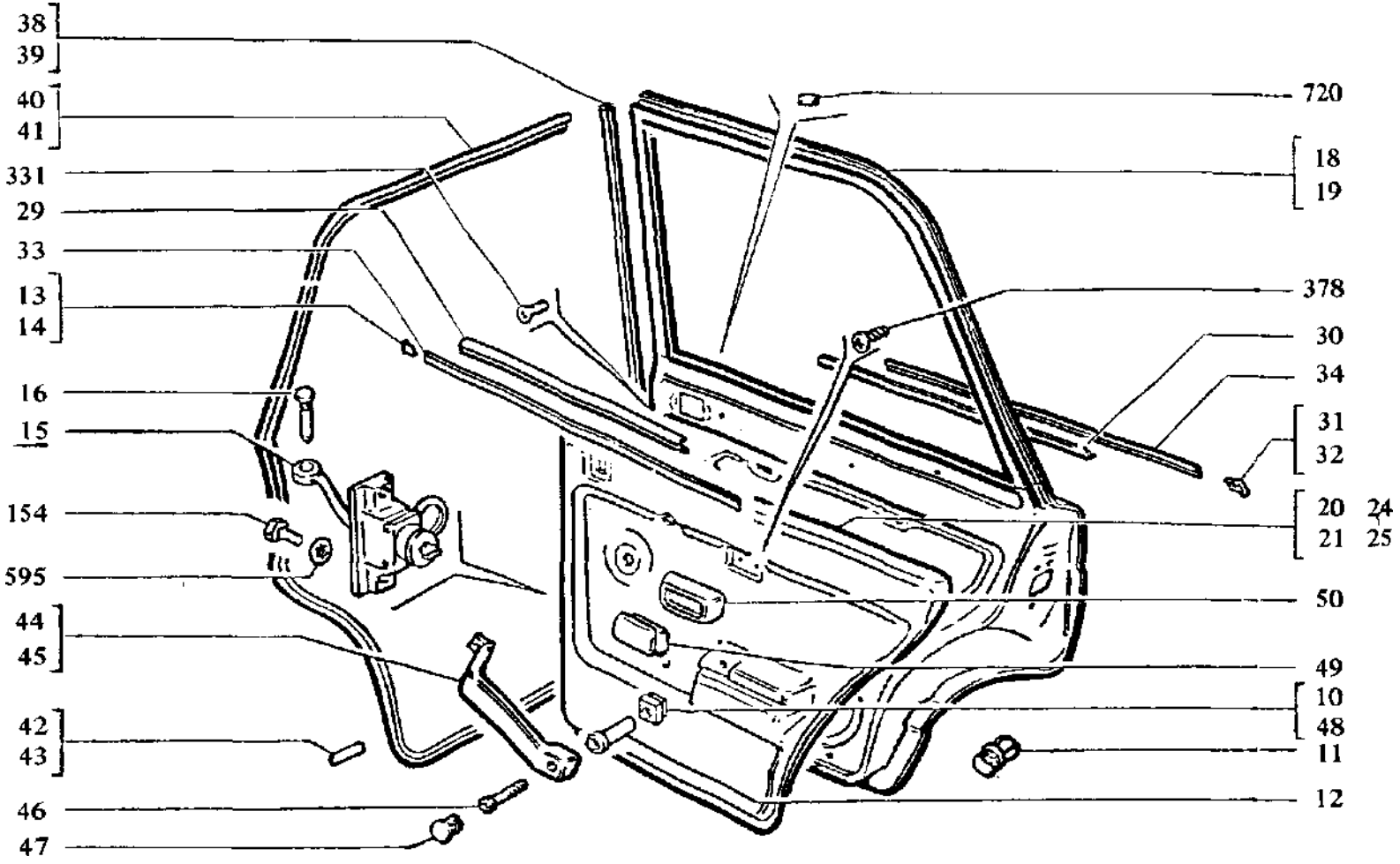

2105 21053 21051 2107	A HÁTSÓ AJTÖ	M3.10

Ábra-szám-	Vállalati cikkszám	Gyári cikkszám	Megnevezés	Típus/db.												
				összesen	2101	21011	21013	2102	2103	2105	21051	21053	2106	21061	2107	2121
10	5657. 50. 2860	2121-5004286	Lemezcsavar anya							2	2	2			2	
11	5657.80.0530	2121-6102053	Kárpítrögzítő patent							18	18	18			18	
12	5655. 52. 2800	2105-6102080	Távtartó hüvely							2	.2	2				
	5658. 52. 2800	2107-6102080	Távtartó hüvely												2	
13	5651.80.3040	2101-6103304	Díszrátét első jobb	2												
14	5651.80.3050	2101-6103305	Díszrátét első bal	2												
15.	5655. 80. 0820	2105-6106082	Ajtóhatároló							2	2	2			2	
16	5655. 80. 6960	2105-6106096	Ajtóhatároló csapszeg							2	2	2			2	
17	5653.91.0820	2103-6106146	Ajtóhatároló tömítés		2	2	2	2	2				2	2		
18	5651.52.6120	2101-6200014	Hátsó ajtó jobb		1	1	1									
	5652. 52.6140	2102-6200014	Hátsó ajtó jobb					1								
	5653.52.6140	2103-6200014	Hátsó ajtó jobb						1				1	1		
	5655.52.6140	2105-6200014	Hátsó ajtó jobb							1	1	1			1	
19	5651.52.6150	2101-6200015	Hátsó ajtó bal		1	1	1									
19	5652.52.6150	2102-6200015	Hátsó ajtó bal					1								
	5653.52.6150	2103-6200015	Hátsó ajtó bal						1				1	1		
	5655. 52.6150	2105-6200015	Hátsó ajtó bal							1	1	1			1	
20	5651.52.6120	2101-6202012	Ajtókárpit jobb		1			1								
	5654.52.6120	21011-6202012	Ajtókárpit jobb			1	1									
	5653.52.6120	2103-6202012	Ajtókárpit jobb						1							
	5655.52.6120	2105-6202012	Ajtókárpit jobb							1	1	1				
	5656.52.6120	2106-6202012	Ajtókárpit jobb										1	1		
	5858.52.6120	2107-6202012	Ajtókárpit jobb												1	
	5658.52.6121	2107-6202012-20	Ajtókárpit jobb												1	
21	5651.52.6130	2101-6202013	Ajtókárpit bal		1			1								
	5654.52.6130	21011-6202013	Ajtókárpit bal			1	1									
	5653.52.6130	2103-6202013	Ajtókárpit bal						1							
	5655.52.6130	2105-6202013	Ajtókárpit bal							1	1	1				
	5656.52.6130	2106-6202013	Ajtókárpit bal										1	1		
21	5658.52.6130	2107-6202013	Ajtókárpit bal												1	

Ábra-szám	Vállalati cikkszám	Gyári cikkszám	Megnevezés	Típus/db.												
				összesen	2101	21011	21013	2102	2103	2105	21051	21053	2106	21061	2107	2121
	5658.52.6131	2107-6202013-20	Ajtókárpit bal												1	
24	5655. 52.2140	2105-6202014	Ajtókárpit jobb							1	1	1				
25	5655. 52.2150	2105-6202015	Ajtókárpit bal							1	1	1				
26	5653.52.1300	2103-6202030	Ablak alatti betét jobb						1				1	1		
27	5653.52. 1310	2103-6202031	Ablak alatti betét bal						1				1	1		
28	5651.80.3320	2101-6202032	Kárpit rögzítő léc		2	2	2	2								
29	5651.80.3900	2101-6203290	Tömítőléc jobb külső	1												
30	5651.80.3910	2101-6203291	Tömítőléc jobb külső	1												
31	5651.80.4000	2101-6203300	Díszrátét hátsó jobb		2	2	2			2	2	2	2	2	2	
	5652.80.4000	2102-6203300	Díszrátét hátsó jobb					2								
32	5651.80.4010	2101-6203301	Díszrátét hátsó bal		2	2	2		2	2	2	2	2	2	2	
	5652.80.4010	2102-6203301	Díszrátét hátsó bal					2								
33	5651.52.8720	2101-6203472	Szegélyléc jobb külső		1	1	1			1	1	1			1	
	5652.52.8720	2102-6203472	Szegélyléc jobb külső					1								
	5653.52.8720	2103-6203472	Szegély léc jobb külső						1				1	1		
34	5651.52.8730	2101-6203473	Szegélyléc jobb belső		1	1	1			1	1	1			1	
	5652.52.8730	2102-6203473	Szegély léc jobb belső					1								
	5653.52.8730	2103-6203473	Szegélyléc jobb belső						1				1	1		
36	5651.80.6820	2101-6206082	Ajtóhatároló		2	2	2	2	2				2	2		
37	5651.80.0831	2101-6206130	Ajtóhatároló rugó		2	2	2	2	2				2	2		
38	5651.91.5200	2101-6207020	Oszlop gumi jobb	1												
39	5651.91.5210	2101-6207021	Oszlop gumi bal	1												
40	5651.91.5240	2101-6207024	Gumikeret jobb		1	1	1		1	1	1	1	1	1	1	
	5652.91.5240	2102-6207024	Gumikeret jobb					1								
41	5651.91.5250	2101-6207025	Gumikeret bal		1	1	1		1	1	1	1	1	1	1	
	5652.91.5250	2102-6207025	Gumikeret bal					1								
42	5651.91.0260	2101-6207026	Gumi keret betét	2												
43	5651.80.6320	2101-6207032	Gumikeret betét	2												
44	5655.80.2820	2105-6816082	Ajtóbehúzó jobb							1	1	1				
	5658.80.2820	2107-6816082	Ajtóbehúzó jobb												1	

Ábra-szám	Vállalati cikkszám	Gyári cikkszám	Megnevezés	Típus/db.												
				összesen	2101	21011	21013	2102	2103	2105	21051	21053	2106	21061	2107	2121
45	5655.80.0830	2105-6816083	Ajtóbehúzó bal							1	1	1				
	5658.80.0830	2107-6816083	Ajtóbehúzó bal												1	
46	5655.80.0900	2105-6816090	Csavar							2	2	2			2	
47	5655.80.0920	2105-6816092	Dugó							2	2	2			2	
48	5655.80.1960	2105-6816096-01	Lemezcsavar anya							2	2	2			2	
49	5653.80.0000	2103-8203200	Hamutartó			2	2		2				2	2		
	5655.80.0000	2105-8203200	Hamutartó							2	2	2			2	
50	5653.80.0060	2103-8203206	Hamutartó keret			2	2		2	2	2	2	2	2	2	
154	5651.99.0390	10902121	Csavar M 6x14	4												
331	5651.99.2230	13303511	Süllyesztett fejű csavar M 8x20	10												
377	5651.99.2460	17668901	Hengeresfejű lemezcsavar M 3,6x6,4			4	4		4				4	4		
378	5651.99.2470	17669001	Hengeresfejű lemezcsavar M 3,6x9,5			4	4		4				4	4		
			Hengeresfejű lemezcsavar M 3,6x9,5							4	4	4				
595	5651.99.4570	12599071	Belsöfogazású biztosító alátét 6x14	4												
720	5651.99.6070	14184371	Kárpitrögzítő kapocs	2												
770	5651.99.6340	14187580	Ajtókárpit kapocs		12	12	12	12	12				12	12		
796	5651.99.6440	12839890	Húzószegecs		8	8	8	8	8				8	8		
798	5651.99.6460	12841990	Húzószegecs 6x3,9		8	8	8	8	8				8	8		

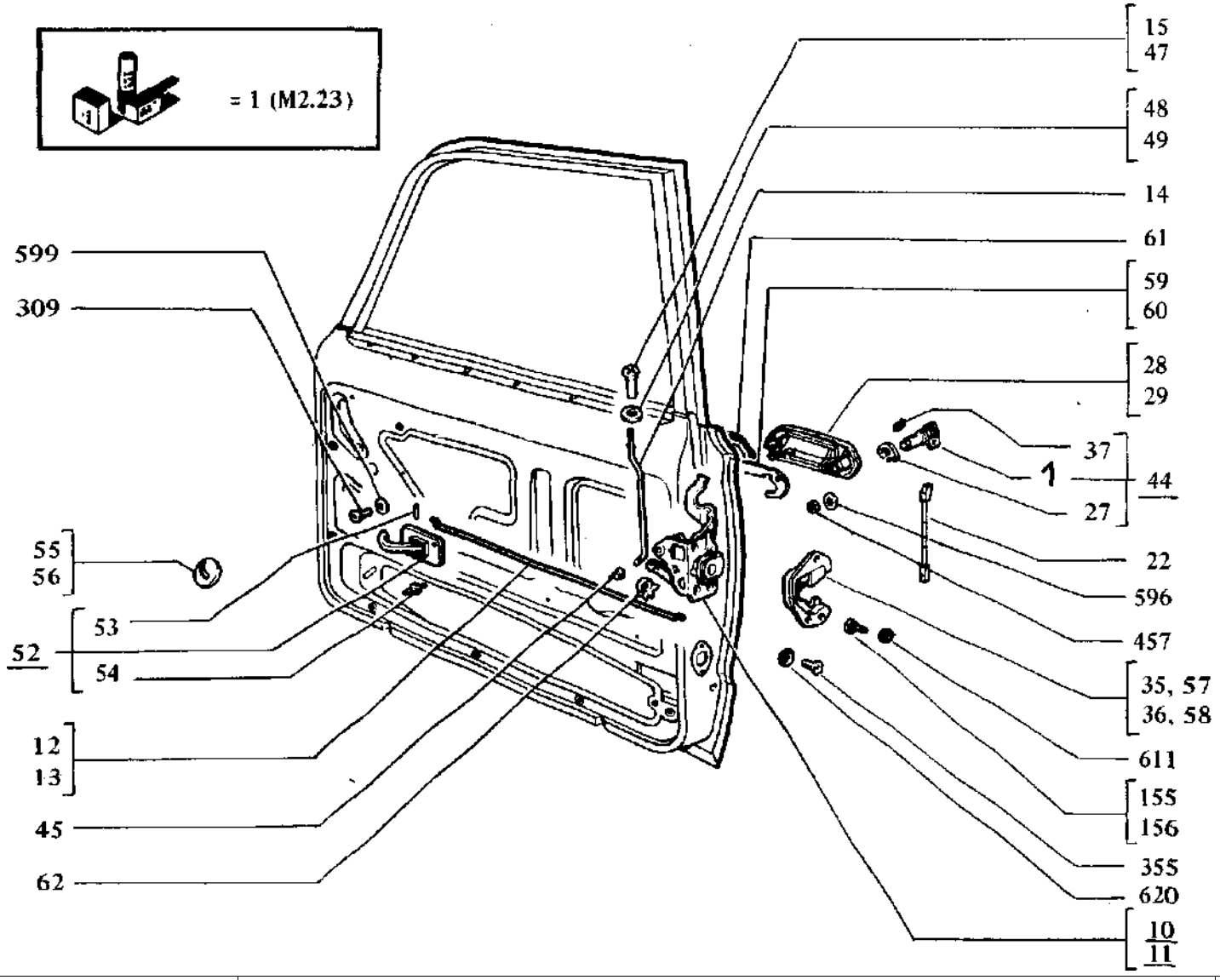

2101 21011 21013 2102 2103 2106 21061	AZ ELSŐ AJTÓK ZÁRSZERKEZETEI	M3.30

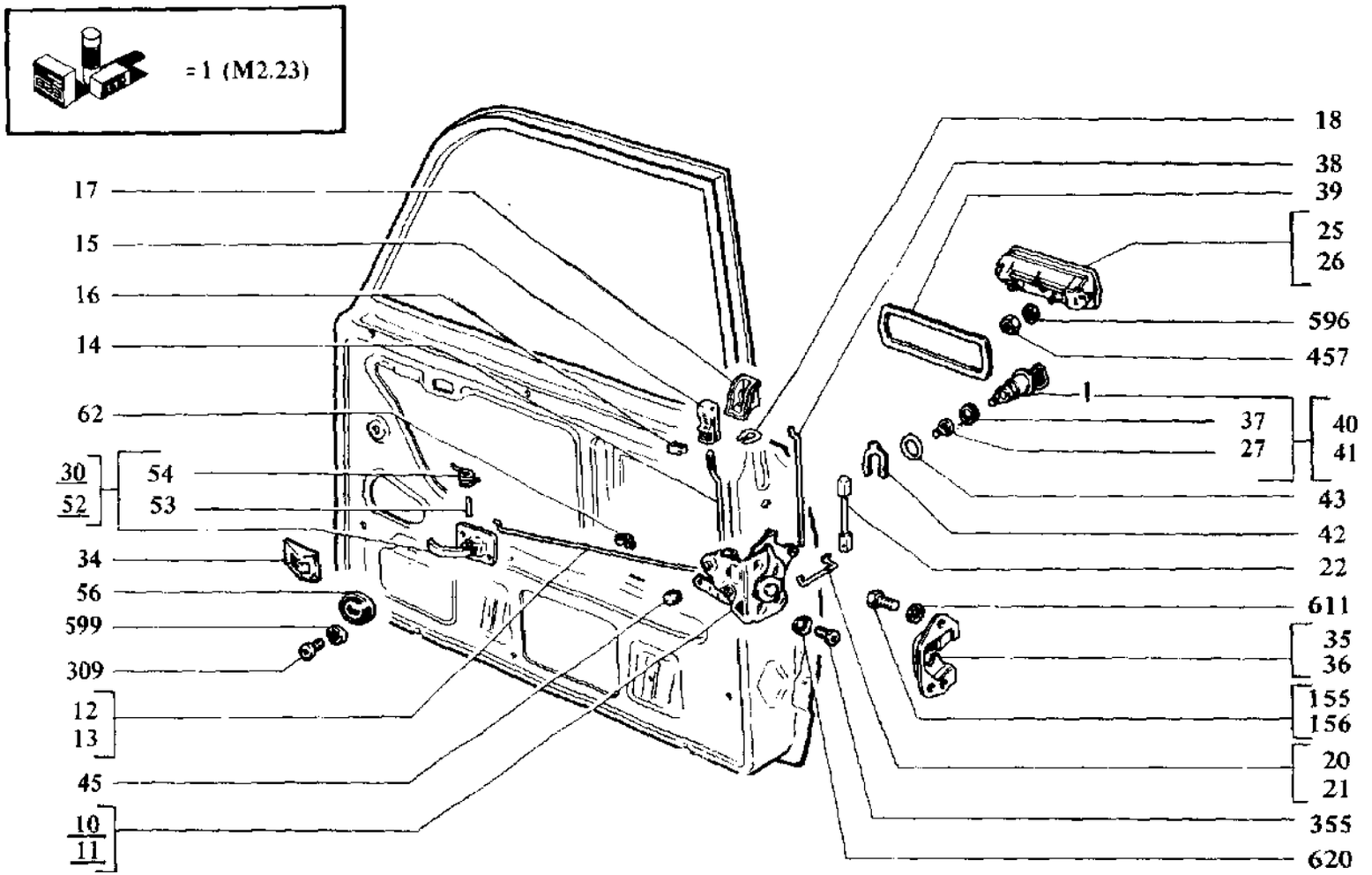

2105 21051	21053 2107	AZ ELSŐ AJTÓK ZÁRSZERKEZETEI	M3.30

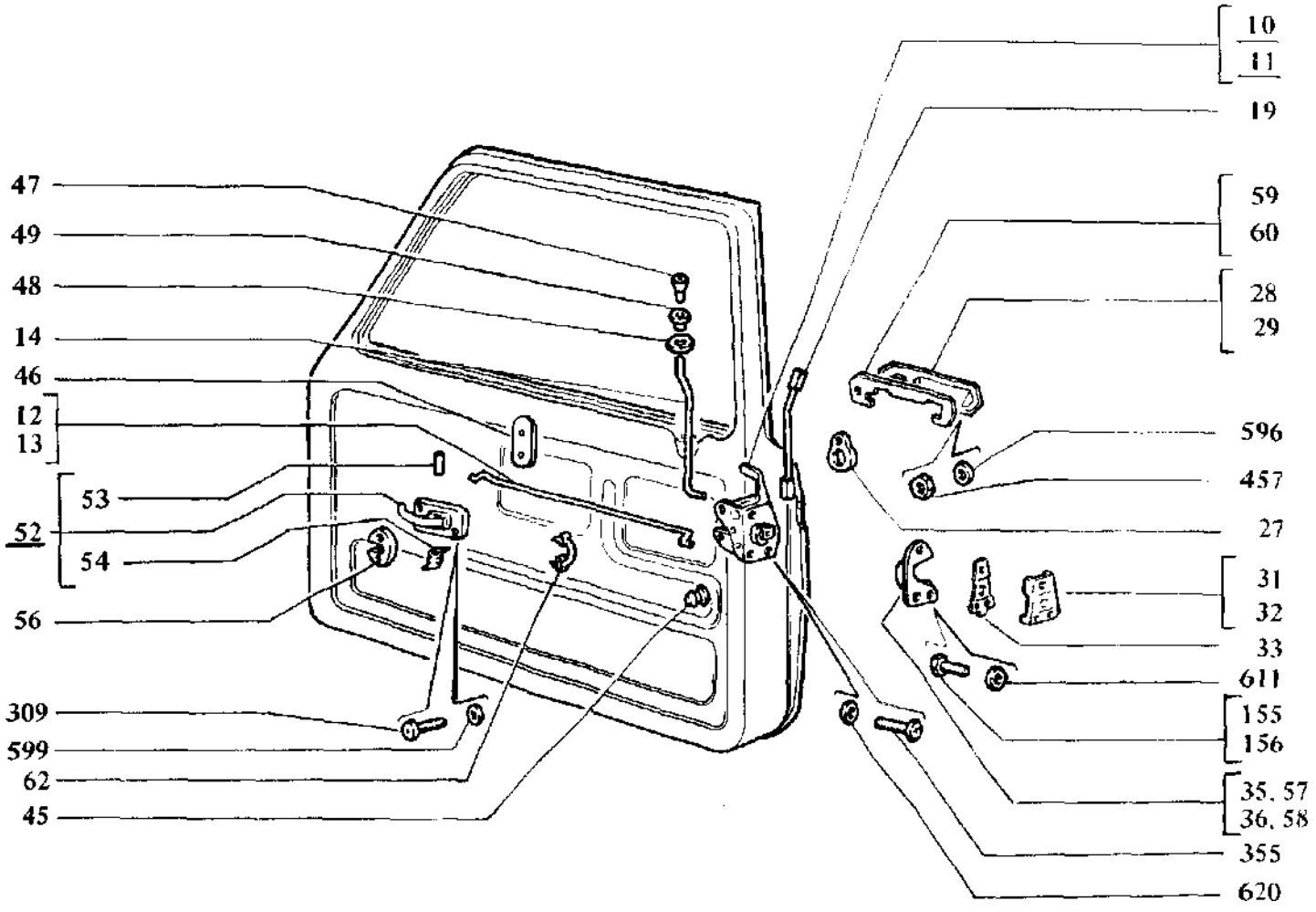

2121	AZ ELSŐ AJTÓK ZÁRSZERKEZETEI	M 3.30

Ábra-szám	Vállalati cikkszám	Gyári cikkszám	Megnevezés	Típus/db.												
				összesen	2101	21011	21013	2102	2103	2105	21051	21053	2106	21061	2107	2121
1	5655. 52. 0400-	2105-6100040-01	Zár javítókészlet							1	1	1			1	
	5651. 52.0450	2101-6100045	Zár javítókésztet		1	1	1									
	5652. 52.0450	2102-6100045	Zár javítókészlet					1								1
	5653. 52. 0450	2103-6100045	Zár javítókészlet						1							
	5653. 52.0451	2103-6100045-10	Zár javítókészlet						1				1	1		
	5656. 52. 0450	2106-6100045	Zár javítókészlet										1	1		
10	5653. 52. 1120	2103-6105012-11	Zárszerkezet jobb		1	1	1	1	1				1	1		
	5655. 52. 1120	2105-6105012	Zárszerkezet jobb							1	1	1			1	
10	5657. 52. 1120	2121-6105012	Zárszerkezet jobb													1
1 1	5653. 52. 1130	2103-6105013-11	Zárszerkezet bal		1	1	1	1	1				1	1		
	5655. 52,1130	2105-6105013	Zárszerkezet bal							1	1	1			1	
	5657. 52.1130	2121-6105013	Zárszerkezet bal													1
12	5651. 52.0960	2101-6105096	Belső vonórúd jobb		1	1	1	1	1				1	1		1
	5655. 52. 0960	2105-6105096	Belső vonórúd jobb							1	1	1			1	
13	5651. 52.0970	2101-6105097	Belső vonórúd bal		1	1	1	1	1				1	1		1
	5655. 52.0970	2105-6105097	Belső vonórúd bal							1	1	1			1	
14	5651.52. 1210	2101-6105121	Biztosító vonórúd		2	2	2	2	2				2	2		
	5655.52. 1210	2105-6105121	Biztosító vonórúd							2	2	2			2	
	5657.52. 1210	2121-6105121	Biztosító vonórúd													2
15	5653. 52. 1250	2103-6105125	Biztosító gomb						2				2	2		
	5655.52. 1250	2105-6105125	Biztosító gomb							2	2	2			2	
16	5655. 52. 1260	2105-6105126	Takaró fedél							2	2	2			2	
17	5655.52. 1280	2105-6105128	Foglalat							2	2	2			2	
18	5655.52. 1320	2105-6105132	Rögzítőpánt							2	2	2			2	
19	5657.52. 1360	2121-6105136	Zár vonórúd													2
20	5655.52. 1400	2105-6105140	Görgő jobb							1	1	1			1	
21	5655.52. 1410	2105-6105141	Görgő bal							1	1	1			1	
22	5651.52. 1460	2101-6105146	Zár vonórúd		2	2	2	2		2	2	2			2	
22	5653.52. 1460	2103-6105146	Zár vonórúd						2				2	2		
25	5655.52. 1500	2105-6105150	Külső kilincs jobb							1	1	1			1	

Abra-szám	Vállalati cikkszám	Gyári cikkszám	Megnevezés	Típus/db.												
				összesen	2101	21011	21013	2102	2103	2105	21051	21053	2106	21061	2107	2121
26	5655.52. 1510	2105-6105151	Külső kilincs bal							1	1	1			1	
27	5651.52.1620	2101-6105162	Forgatókar		2	2	2	2	2	2	2	2	2	2	2	
	5657. 52. 1620	2121-6105162	Forgató kar													2
28	5651.52. 1760	2101-6105176	Külső kilincs jobb		1	1	1	1	1				1	1		1
29	5651.52.1770	2101-6105177	Külső kilincs bal		1	1	1	1	1				1	1		1
30	5658.52. 1800	2107-6105180	Belső kilincs												2	
31	5657.52.1940	2121-6105194	Zárrögzítő ellenrész jobb													1
32	5657.52.1950	2121-6105195	Zárrögzítő ellenrész bal													1
33	5657.52. 1960	2121-6105196	Zárrögzítő ellenrész betét													2
34	5658.52.1970	2107-6105197	Dísz rátét												2	
35	5655.52.2040	2105-6105204	Zárrögzítő jobb		1	1	1	1	1				1	1		1
	5655.52.2041	2105-6105204-10	Zárrögzítő jobb							1	1	1			1	
36	5655.52.2050	2105-6105205	Zárrögzítő bal		1	1	1	1	1				1	1		1
	5655.52.2051	2105-6105205-10	Zárrögzítő ba[1]							1	1	1			1	
37	5651.80.4380	2101-6105238	Rugó	2												
38	5655.52.2400	2105-6105240	Kilincs vonórúd							2	2	2			2	
39	5655.52.2560	2105-6105256-01	Kilincs alátét							2	2	2			2	
40	5655.52.4100	2105-6105410	Zárhenger jobb							1	1	1			1	
41	5655.52.4110	2105-6105411	Zárhenger bal							1	1	1			1	
42	5655.80.4160	2105-6105416	Rögzítőpánt							2	2	2			2	
43	5655.52.4180	2105-6105418	Alátét							2	2	2			2	
44	5651.52.4200	2101-6105420	Zárhenger		2	2	2	2	2				2	2		2
45	5651.52.0940	2101-6205094	Hüvely	2												
46	5651.52.5980	2101-6205098	Rezgéscsillapító alátét													2
47	5651.52.5250	2101-6205125	Biztosító gomb		2	2	2	2								2
48	5651.52.1270	2101-6205127	Vezető persely						2				2	2		2
49	5651.52.1290	2101-6205129	Vezető persely		2	2	2	2								2
52	5651.52.5180	2101-6205180	Belső kilincs		2			2	2							
	5654.52.5180	21011-6205180	Belső kilincs			2	2			2	2	2	2	2	2	2
53	5651.52.1870	2101-6205187	Tengely	2												

Ábra-szám	Vállalati cikkszám	Gyári cikkszám	Megnevezés	Típus/db.												
				összesen	2101	21011	[21013	2102	2103	2105	21051	21053	2106	21061	2107	2121
54	5651. 52. 1920	2101-6205192	Rugó	2												
55	5651. 52. 5920	2101-6205195	Díszrátét		2			2	2							
56	5654. 52. 5970	21011-6205197-01	Dísz rátét			2	2			2	2	2	2	2	2	2
57	5653. 52. 1040	2103-6205204-01	Zárrögzítő jobb		1	1	1	1	1				1	1		1
58	5653. 52. 1050	2103-6205205-01	Zárrögzítő bal		1	1	1	1	1				1	1		1
59	5651.52.2500	2101-6205250	Kilincs alátét jobb		1	1	1	1	1				1	1		1
60	5651.52.2510	2101-6205251	Kilincs alátét bal		1	1	1	1	1				1	1		1
61	5651. 52.4560	2101-6205256	Tömítés		2	2	2	2	2				2	2		
62	5651. 53. 1620	2101-8406162	Vonórúd kengyel	2												
155	5651.99.0400	10902221	Csavar M 6x16	6												
156	5651.99.0410	10902421	Csavar M 6x20	6												
309	5651.99.2100	13273901	Hengeresfejű csavar M 5x10	4												
355	5651.99.2340	13312701	Lencsefejű csavar M 6x10	6												
457	5651.99.3410	15896411	Anya M5	4												
596	5651. 99.4580	12599171	Belső'fogazású biztosító alátét 5x12	4												
599	5651. 99.4610	12605270	Belső'fogazású biztosító alátét 5x9,4	4												
611	5651.99.5060	10615471	Külső'fogazású biztosító alátét 6x12	6												
620	5651.99.5080	12606871	Kúpos külsőfogazású alátét 6x12	6												

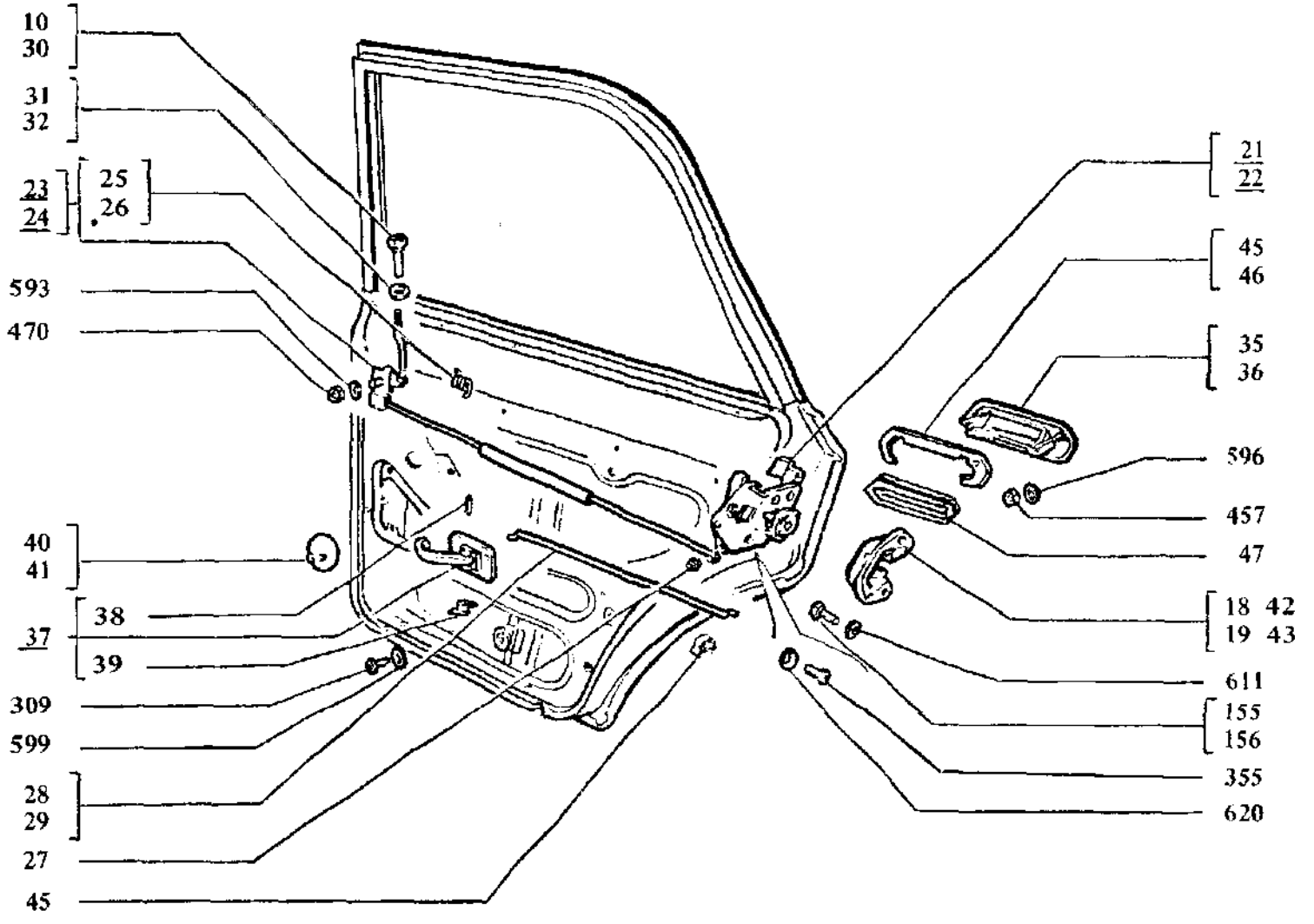

2101 2103 21011 2106 21013 21061 2102	A HÁTSÓ AJTÖK ZÁRSZERKEZETEI	M3. 40

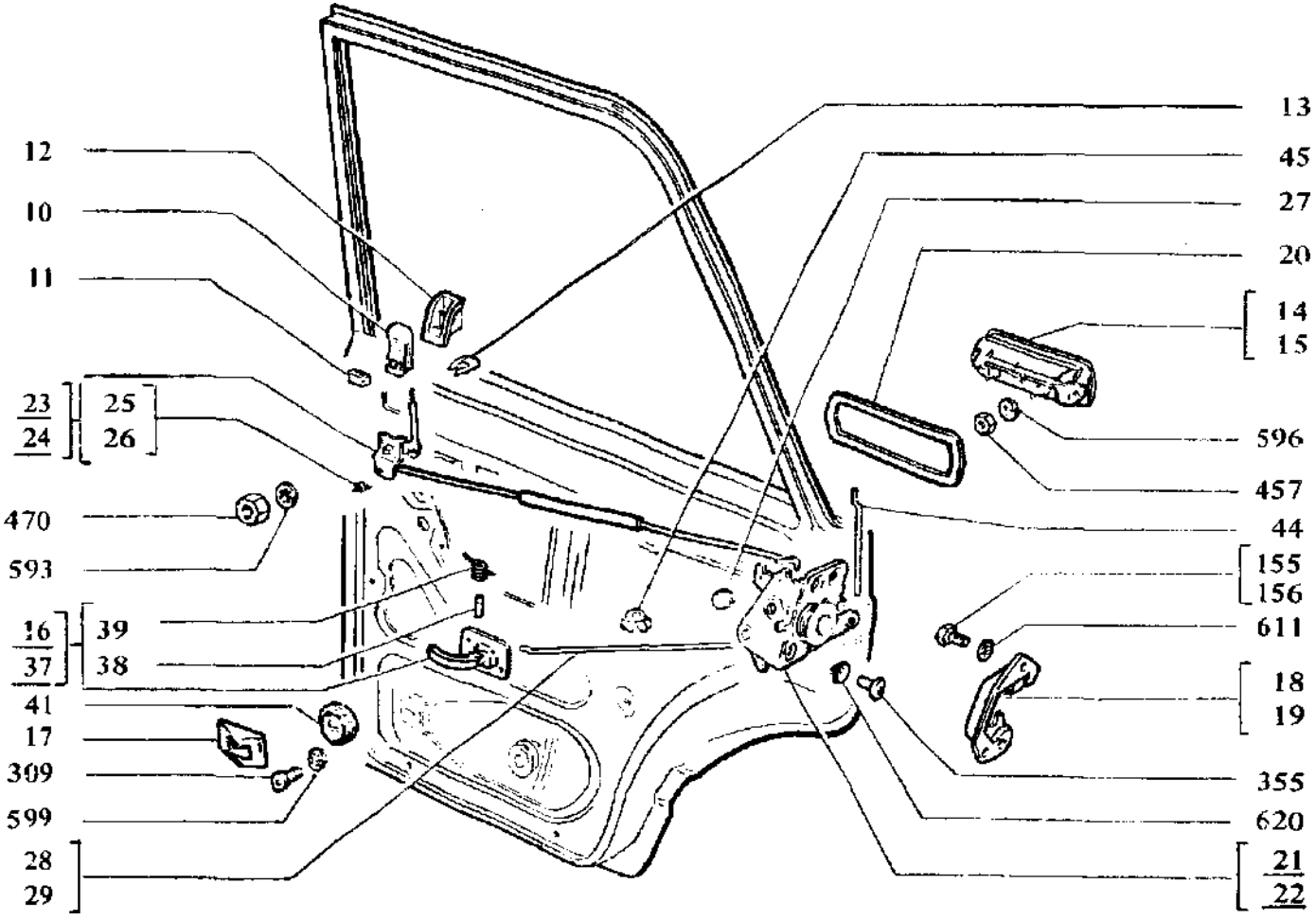

2105 21053 21051 . 2107	A HÁTSÓ AJTÓK ZÁRSZERKEZETEI	M3.40

Ábra-szám.	Vállalati cikkszám	Gyári cikkszám	Megnevezés	Típus/db.												
				összesen	2101	21011	21013	2102	2103	2105	21051	21053	2106	21061	2107	2121
10	5653.52. 1250	2103-6105125	Biztosító gomb						2				2	2		
	5655.52.1250	2105-6105125	Biztosító gomb							2	2	2			2	
11	5655.52.1260	2105-6105126	Takaró fedél							2	2	2			2	
12	5655.52.1280	2105-6105128	Foglalat							2	2	2			2	
13	5655.52. 1320	2105-6105132	Rögzítő villa							2	2	2			2	
14	5655.52. 1500	2105-6105150	Külső kilincs jobb							1					1	
15	5655.52.1510	2105-6105151	Külső kilincs bal							1					1	
16	5658.52. 1800	2107-6105180	Belső kilincs												2	
17	5658.52.1970	2107-6105197	Belső kilincs díszrátét												2	
18	5655.52. 1040	2105-6105204	Zárrögzítő jobb													
	5655. 52. 1041	2105-6105204-10	ZörrÖgzítő jobb							1					1	
19	5655.52.1050	2105-6105205	Zárrögzítő bal													
	5655.52. 1051	2105-6105205-10	Zárrögzítő bal							1						
20	5655.52.2560	1105-6105256-01	Kilincs alátét							2	2	2			2	
2 1	5653.52.4120	2103-6205012-10	Zárszerkezet jobb													
	5655.52.4120	2105-6205012	Zárszerkezet jobb							1					1	
22	5653.52.4130	2103-6205013-10	Zárszerkezet bal													
	5655. 52.4130	2105-6205013	Zárszerkezet bal							1					1	
23	5651.52.4820	2101-6205082	Zárrögzítő jobb													
	5655. 52. 4820	2105-6205082	Zárrögzítő jobb							1						
24	5651.52.4830	2101-6205083	Zárrögzítő bal												1	
	5655.52.4830	2105-6205083	Zárrögzítő bal							1					1	
25	5651. 52.4920	2101-6205092	Zárrögzítő rugó jobb							1						
26	5651.52.4930	2101-6205093	Zárrögzítő rugó bal	1												
27	5651.52.0940	2101-6205094	Hüvely	2												
28	5651. 52. 4960	2101-6205096	Belső vonórúd jobb	1												
29	5651. 52. 4970	2101-6205097	Belső vonórúd bal	1												
30	5651. 52. 5250	2101-6205125	Biztosító gomb		2	2	2	2								
31	5651.52.1270	2101-6205127	Vezető persely						2				2	2		
32	5651.52.1290	2101-6205129	Vezető persely		2	2	2	2								

Ábra-szám.	Vállalati cikkszám	Gyári cikkszám	Megnevezés	Típus/db.												
				összesen	2101	21011	21013	2102	2103	2105	21051	21053	2106	21061	2107	2121
35	5651.80.4501	2101-6205150-01	Külső kilincs jobb		1	1	1	1	1				1		1	
36	5651.80.4511	2101-6205151-01	Külső kilincs bal		1	1	1	1	1				1	1		
37	5651.52.5180	2101-6205180	Belső kilincs		2			2	2							
	5654.52.5180	21011-6205180	Belső kilincs			2	2			2	2	2	2	2		
38	5651.52.1870	2101-6205187	Belső kilincs tengely	2												
39	5651.52. 1920	2101-6205192	Belső kilincs rugó	2												
40	5651.52.5950	2101-6205195	Belső kilincs díszrátét		2			2	2							
41	5654. 52. 5970	21011-6205197-01	Belső kilincs díszrátét			2	2			2	2	2	2	2		
42	5656. 52. 2040	2103-6205204-01	Zárrögzítő jobb		1	1	1	1	1				1	1		
43	5656.52.2050	2103-6205205-01	Zörrögzítő bal		1	1	1	1	1				1	1		
44	5655. 80. 0400	2105-6205240	Kilincs vonórúd							2	2	2			2	
45	5651.52.2500	2101-6205250	Kilincs alátét jobb		1	1	1	1	1				1	1		
46	5651. 52.2510	2101-6205251	Kilincs alátét bal		1	1	1	1	1				1	1		
47	5651.52.4560	2101-6205256	Kilincs tömítés		2	2	2	2	n				2	2		
48	5651.53.1620	2101-8406162	Vonórúd kengyel	2												
155	5651. 99.0400	10902221	Csavar M 6x16	6												
156	5651.99.0410	10902421	Csavar M 6x20	6												
309	5651.99.2100	13273901	Hengeresfejű csvar M 5x10	4												
355	5651.99.2340	13312701	Lencsefejű csavar M 6x10	6												
457	5651.99.3410	15896411	Anya M 5	4												
470	5651.99.3500	16102311	Alacsony anya M 8x5	2												
593	5651. 99.4550	12598371	Belsőfogazású biztosító alátét 8x16	2												
596	5651.99.4580	12599171	Belsőfogazású biztosító alátét 5x12	4												
599	5651.99.4610	12605270	Belsőfogazású biztosító alátét 5x9,4	4												
611	5651. 99. 5060	10615471	Külsőfogazású biztosító alátét 6x12	6												
620	5651. 99. 5080	12606871	Kúpos külsőfogazású alátét 6x12	6												

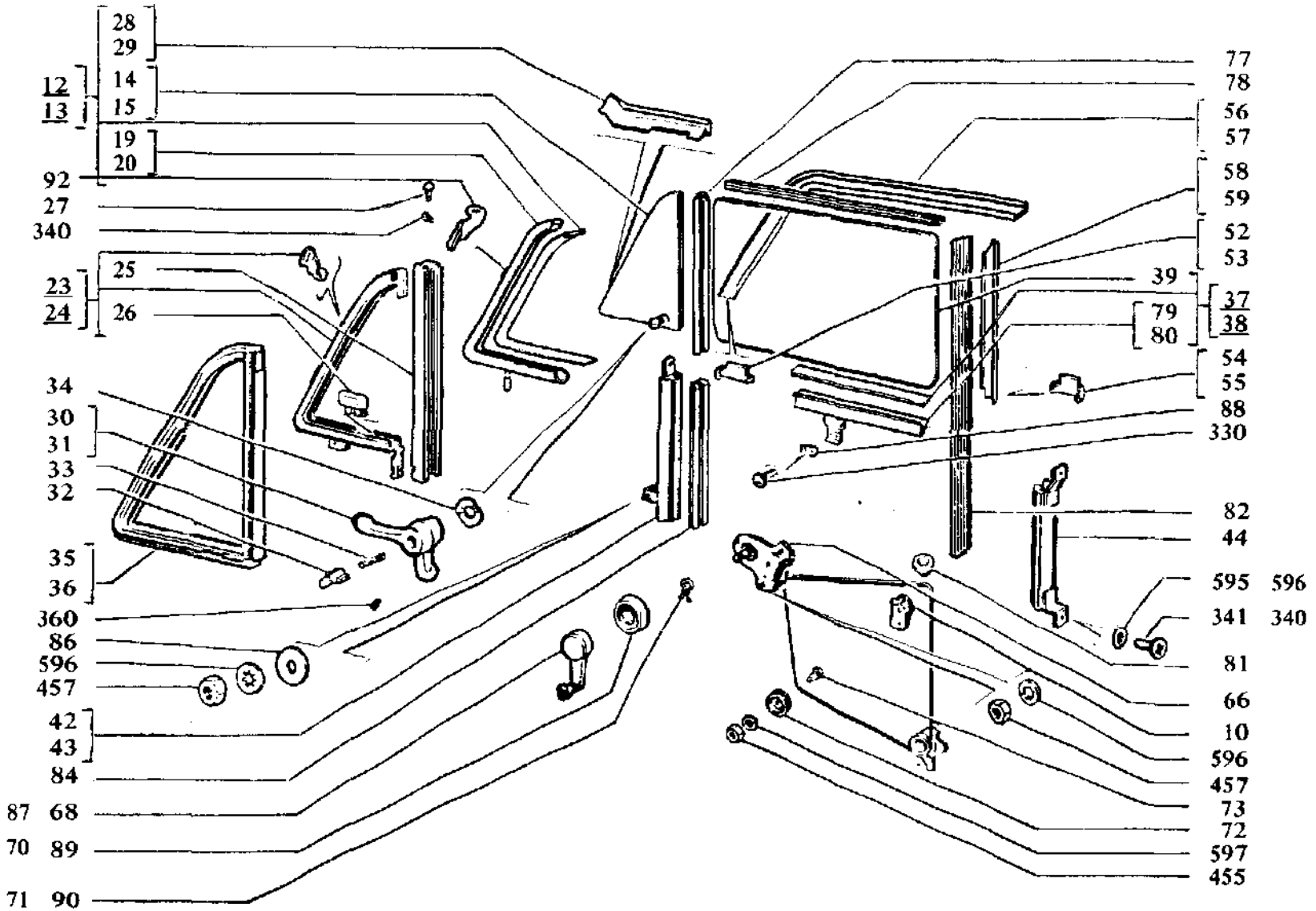

2101 2103 21011 2106 21013 21061 2102	AZ ELSŐ AJTÓK ABLAKAI	M3.60

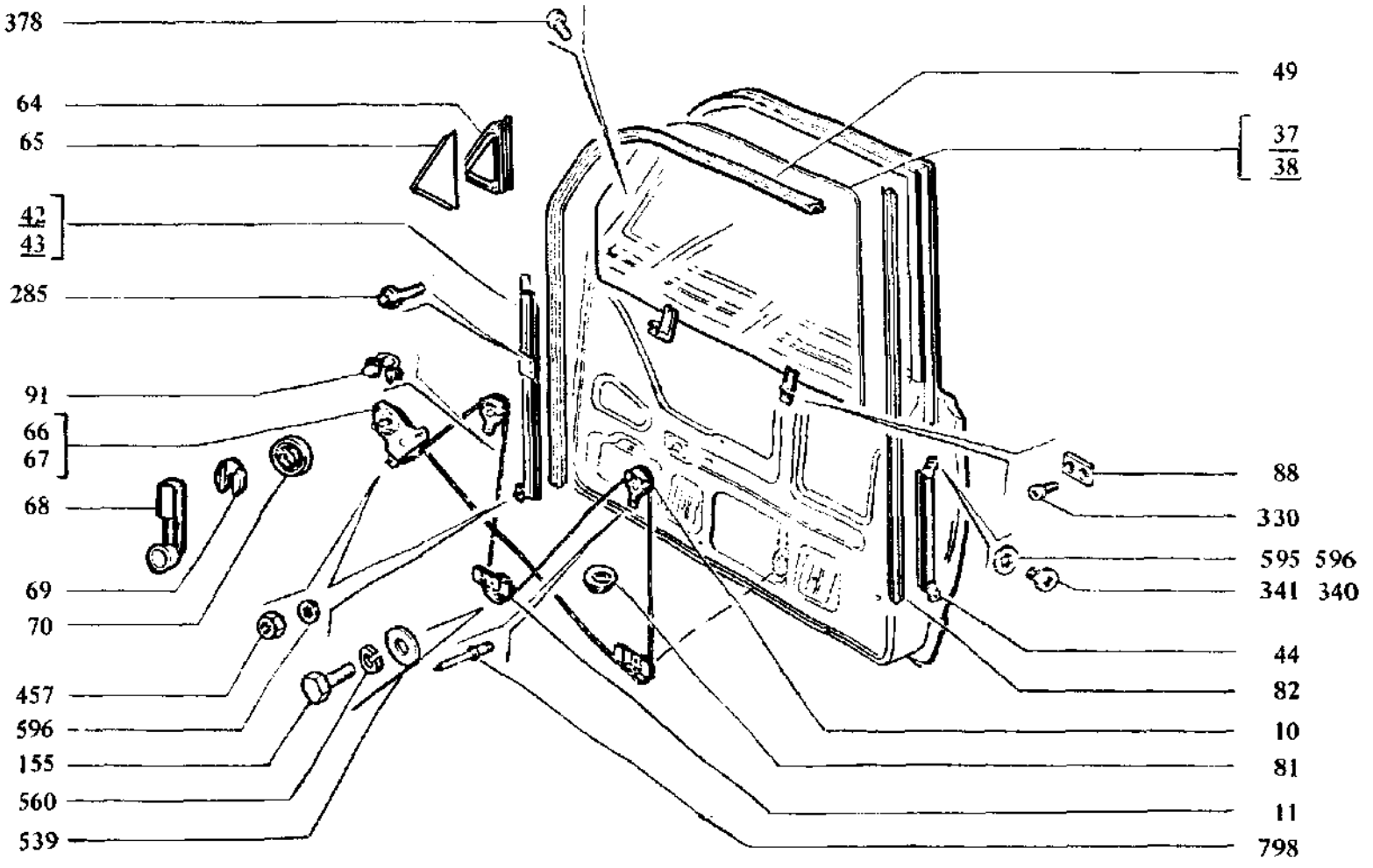

2105 21051 21053 2107	AZ ELSŐ AJTÓK ABLAKAI	M3.60

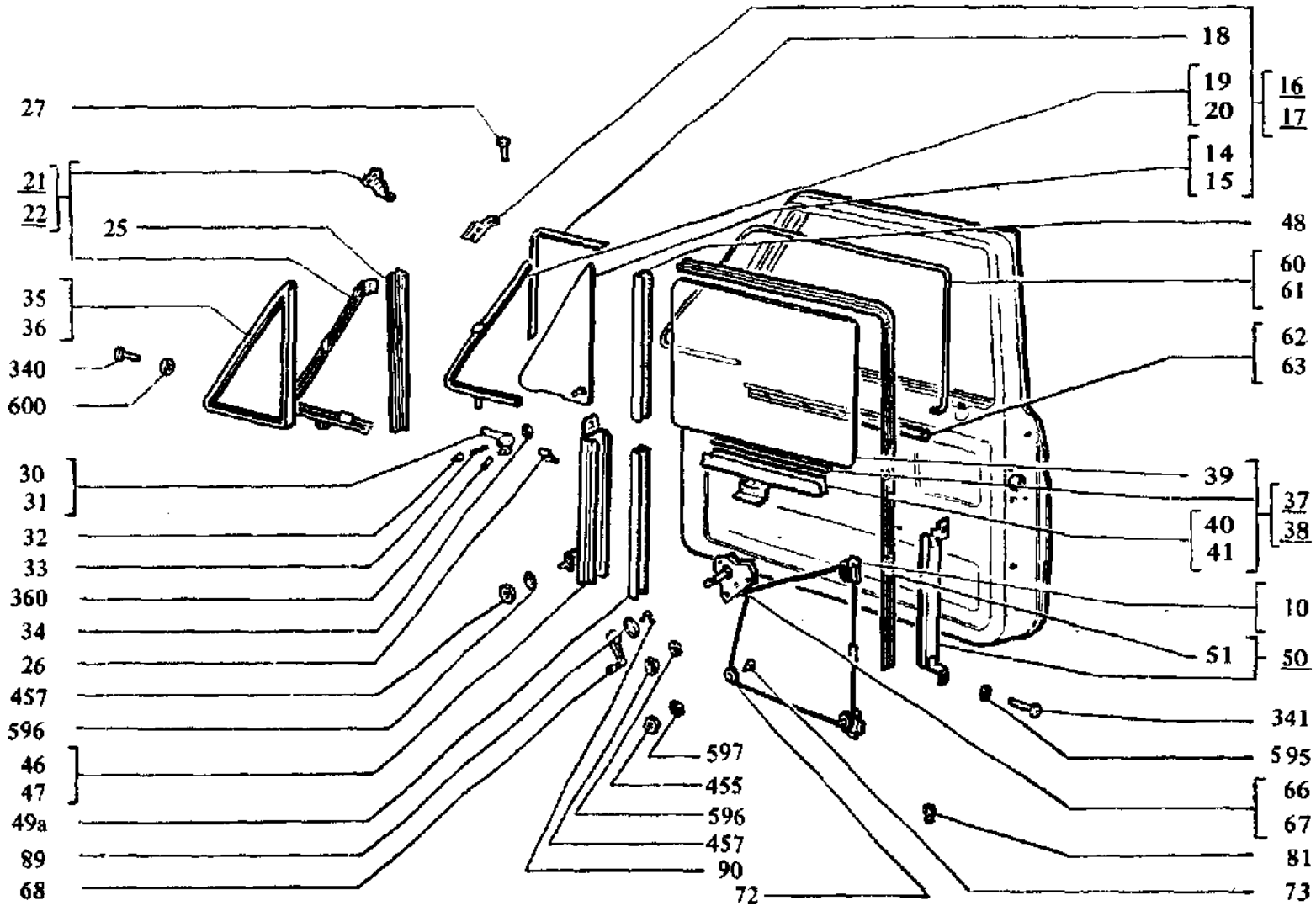

2121	AZ ELSŐ AJTÓK ABLAKAI	M3.60

Ábra-szám.	Vállalati cikkszám	Gyári cikkszám	Megnevezés	Típus/db.												
				összesen	2101	21011	21013	2102	2103	2105	21051	21053	2106	21061	2107	2121
10	5651.80.1080	2101-6101080	Felső ablakemelő görgő		2	2	2	2	2				2	2		
	5655.80.1080	2105-6101080	Felső ablakemelő görgő							4	4	4			4	2
	5657. 80. 2860	2121-6101086	Ablakgörgő jobb													1
	5657.80.2870	2121-6101087	Ablakgörgő bal													1
11	5655.80.1250	2105-6101250	Alsó görgő							4	4	4				4
12.	5656. 53.3420	2106-6103042	Elfordítható ablak jobb		1	1	1	1	1				1	1		
13.	5656. 53. 3430	2106-6103043	Elfordítható ablak bal		1	1	1	1	1				1	1		
14	5656. 53 3480	2106-6103048	Elfordítható ablaküveg jobb		1	1	1	1	1				1	1		
	5657. 53. 3480	2121-6103048	Elfordítható ablaküveg jobb													1
15	5656. 53. 3490	2106-6103049	Elfordítható ablagüveg bal		1	1	1	1	1				1	1		
	5657.53.3490	2121-6103049	Elfordítható ablaküveg bal													1
16	5657. 53. 3500	2121-6103050	Elfordítható ablak jobb													1
17	5657.53.3510	2121-6103051	Elfordítható ablak bal													1
18	5657.53.3540	2121-6103054	Elfordítható tömítés													2
19	5651.53.3560	2101-6103056	Elfordítható ablakkeret jobb		1	1	1	1	1				1	1		
	5657. 53. 3560	2121-6103056	Elfordítható ablakkeret jobb													1
20	5651.53.3570	2101-6103057	Elfordítható ablakkeret bal		1	1	1	1	1				1	1		
	5657.53.3570	2121-6103057	Elfordítható ablakkeret bal													1
21	5657.53.3620	2121-6103062	Elfordítható ablak foglalat jobb													1
22	5657.53.3630	2121-6103063	Elfordítható ablak foglalat bal													1
23	5651.53.3640	2101-6103064	Elfordítható ablak foglalat jobb		1	1	1	1	1				1	1		
24	5651.53.3650	2101-6103065	Elfordítható ablak foglalat bal		1	1	1	1	1				1	1		
25	5651.53.3700	2101-6103070	Elfordítható ablak sín		2	2	2	2	2				2	2		
	5657.53.3700	2121-6103070	Elfordítható ablak sín													2
26	5651.53.3750	2101-6103075	Elfordítható ablak rögzítő fül		2	2	2	2	2				2	2		
27	5651.53.3820	2101-6103082	Elfordítható ablak rögzítő tengely		2	2	2	2	2				2	2		
28	5651.53.3960	2101-6103096	Elfordítható vízterelő jobb		1	1	1	1	1				1	1		
29	5651.53.3970	2101-6103097	Elfordítható vízterelő bal		1	1	1	1	1				1	1		
30	5651.80. 1020	2101-6103102	Elfordítható ablak reteszelő kilincs jobb		1	1	1	1	1				1	1		1
31	5651.80.1030	2101-6103103	Elfordítható ablak reteszelő kilincs bal		1	1	1	1	1				1	1		1

Ábra-szám.	Vállalati cikkszám	Gyári cikkszám	Megnevezés	Tipus/'db.												
				összesen	2101	21011	21013	2102	2103	2105	21051	21053	2106	21061	2107	2121
32	5651.80.1050	2101-6103105	Reteszelő gomb		2	2	2	2	2				2	2		2
33	5651.80. 1070	2101-6103107	Reteszelő rugó		2	2	2	2	2				2	2		2
34	5651.80. 1100	2101-6103110	Reteszelő alátét		2	2	2	2	2				2	2		2
35	5651.80.1220	2101-6103122	Gumikeret jobb		1	1	1	1	1				1	1		
	5657.80.1220	2121 6103122	Gumikeret jobb													1
36	5651.80.1230	2101-6103123	Gumikeret bal		1	1	1	1	1				1	1		
	5651.80. 1230	2121-6103123	Gumikeret bal													1
37	5655.80.2100	2105-6103210	Üveg teljes jobb							1	1	1			1	
	5656.80.2100	2106-6103210	Üveg teljes jobb		1	1	1	1	1				1	1		
	5657.80.2100	2121-6103210	Üveg teljes jobb													1
38	5655.80.2110	2105-6103211	Üveg teljes bal							1	1	1			1	
	5656.80.2110	2106-6103211	Üveg teljes bal		1	1	1	1	1				1	1		
38	5657.80.2110	2121-6103211	Üveg teljes bal													1
39	5656.80.3140	2106-6103214	Üveg		2	2	2	2	2				2	2		
	5657.80.3140	2121-6103214	Üveg													2
40	5657.80.5220	2121-6103220	Üvegvonó sín jobb													1
41	5657.80.5210	2121-6103221	Üvegvonó sín bal													1
	5651.80.2400	2101-6103240	Csúszósín hátsó jobb		1	1	1	1	1	1	1	1	1	1	1	
	5651.80.2410	2101-6103241	Csúszósín hátsó bal		1	1	1	1	1	1	1	1	1	1	1	
42	5651.80.4250	2101-6103250	Csúszósín első jobb		1	1	1	1	1				1	1		
	5655.80.4250	2105-6103250	Csúszósín első jobb							1	1	1				
43	5651.80.3250	2101-6103251	Csúszósín első bal		1	1	1	1	1				1	1		
44	5655.80.3250	2105-6103251	Csúszósín első bal							1	1	1			1	
46	5657.80.4760	2121-6103276	Csúszósín első jobb													1
47	5657.80.4770	2121-6103277	Csúszósín első bal													1
48	5657.80.4920	2121-6103292	Gumisín első felső													2
49	5655.80.4940	2105-6103294-01	Gumisín első							2	2	2			2	
49a	5657.80.4940	2121-6103294-01	Gumisín első alsó													2
50	5657.80.4960	2121-6103296	Csúszósín hátsó													2
51	5657.80.4980	2121-6103298	Gumisín hátsó													2

Ábra-szám	Vállalati cikkszám	Gyári cikkszám	Megnevezés	Típus/db.												
				összesen	2101	21011	21013	2102	2103	2105	21051	21053	2106	21061	2107	2121
52	5653.52.2080	2103-6103308	Díszrátét első jobb						2				2	2		
53	5653.52.2090	2103-6103309	Dfszrátét első bal						2				2	2		
54	5653.52.2100	2103-6103310	Dfszrátét hátsó jobb						2				2	2		
55	5653.52.2110	2103-6103311	Dfszrátét hátsó bal						2				2	2		
56	5653.52.2160	2103-6103316	Díszkeret felső jobb						1				1	1		
57	5653. 52.2170	2103-6103317	Dísz keret felső bal						1				1	1		
58	5653.52.2180	2103-6103318	Díszkeret hátsó jobb						1				1	1		
59	5653.52.2190	2103-6103319	Dísz keret hátsó bal						1				1	1		
60	5657.80.4720	2121-6103472	Dísz keret jobb													1
61	5657.80.4730	2121-6103473	Dísz keret bal													1
62	5657.52.4800	2121-6103480	Tömítőléc jobb													1
63	5657.52.4810	2121-6103481	Tömítőléc bal													1
64	5655.52.3140	2105-6103514	Sarokkeret külső							1	1	1			1	
65	5655.52.3160	2105-6103516	Sarokkeret belső							1	1	1			1	
66	5651.80.5200	2101-6104020-01	Emelőszerkezet		2	2	2	2	2				2	2		
	5655.80.5200	2105-6104020	Emelőszerkezet jobb							1	1	1			1	
	5657.80.5200	2121-6104020	Emelőszerkezet jobb													1
67	5655.80.4220	2105-6104021	Emelőszerkezet bal							1	1	1			1	
	5657.80.4220	2121-6104021	Emelőszerkezet bal													1
68	5654.80. 1640	21011-6104064	Emelőkar		2	2	2	2								2
	5655.80. 1640	2105-6104064	Emelőkar							2	2	2			2	
	5656.80. 1640	2106-6104064	Emelőkar						2				2	2		
69	5655. 80. 5660	2105-6104066	Emelőkar rögzítő							2	2	2				
	5658. 80. 5660	2107-6104066	Emelőkar rögzítő												2	
70	5653. 80. 5720	2103-6104072	Emélőkar alátét						2				2	2		
	5655.80.5720	2105-6104072	Emelőkar alátét							2	2	2			2	
71	5653.80.5730	2103-6104073	Emelőkar rögzítő						2				2	2		
72	5651.80.2350	2101-6201035	Görgő		2	2	2	2	2				2	2		2
73	5651.80.2390	2101-6201039	Görgő tengely		2	2	2	2	2				2	2		2
77	5651.80. 1920	2101-6201292	Gumisín első felső		2	2	2	2	2				2	2		

Ábra-szám	Vállalati cikkszám	Gyári cikkszám	Megnevezés	Típus/db.												
				összesen	2101	21011	21013	2102	2103	2105		21053	2106	21061	2107	2121
78	5651.80.1930	2101-6201293-01	Gumisín felső		2	2	2	2	2				2	2		
79	5651.80.2200	2101-6203220	Üvegsín jobb		1	1	1	1	1				1	1		
80	5651.80.2210	2101-6203221	Üvegsín bal		1	1	1	1	1					1		
81	5651.50.2320	2101-6203232	Ütköző gumi	2												
82	5651.80.2920	2101-6203292-01	Gumisín hátsó jobb		1	1	1	1		1	1	1	1	1	1	
83	5651.80.2930	2101-6203293-01	Gumisín hátsó bal		1	1	1	1		1	1	1	1	1	1	
84	5651.80.2940	2101-6203294-01	Gumisín első jobb		1	1	1	1					1	1		
8/5	5651.80.2950	2101-6203295	Gumisín első bal		1	1	1	1					1	1		
86	5651.80.2980	2101-6203298	Tömítő alátét		2	2	2	2	2				2	2		
87	5651.80.2640	2101-6204064	Emelőkar		2			2								
88	5651.80.0660	2101-6204066	Kötél rögzítő		2	2	2	2	2	2	2	2	2	2	2	
89	5651.80.0720	2101-6204072	Emelőkar alátét		2			7								
	5654. 80. 0720	21011-6204072-01	Emelőkar alátét			7	2									2
90	5651.80.0730	2101-6204073	Emelőkar rögzítő		2	2	2	2								2
91	5651.53. 1620	2101-8406162	Kengyel	2												
92	5651.80.1940	2101-6103094	Csuklópánt jobb		1	1		1								
92a	5651.80.1950	2101-6103095	Csuklópánt bal		1	1		1								
155	5651.99.0400	10902021	Csavar M6x12							4	4	4			4	
285	5651.99.1290	13833171	Fogazott peremes csavar M 5x10							2	2	7			2	
330	5651.99.2220	13299201	Süllyesztett fejű csavar M 5x12		4	4	4	4	4	4	4	4	4	4	4	
340	5651.99.2260	14063401	Félgömbfejű csavar M 5x8		4	4	4	4	4				4	4		4
341	5651.99.2270	14778101	Félgömbfejű csavar M 6x8	4												
360	5651.99.2370	13743811	Rögzítő csavar M 4x6		2	2	2	2	2				2	2		2
378a	5651.99.2480	17669007	Hengeresfejű lemezcsavar M 3,6x9,5							2	2	2			2	
455	5651.99.3390	15896211	Anya M6		2	2	2	2	2				2	2		2
457	5651.99.3410	15896411	Anya M5	8												
595	5651.99.4570	12599071	Belsőfogazású biztosító alátét 6x14	4												
596	5651.99.4580	12599171	Belsőfogazású biztosító alátét 5x12	8												
597	5651.99.4590	12599571	Belsőfogazású biztosító alátét 6x18	2												
600	5651.99.5010	12605370	Belsőfogazású biztosító alátét 6x11													4

21051

Abra-szám.	Vállalati cikkszám	Gyári cikkszám	Megnevezés	Típus/db.												
				összesen	2101	21011	21013	2102	2103	2105	21051	21053	2106	21061	2107	2121
798	5651.99.6460	12841990	Húzószegecs 6x3,9							4	4	4			4	

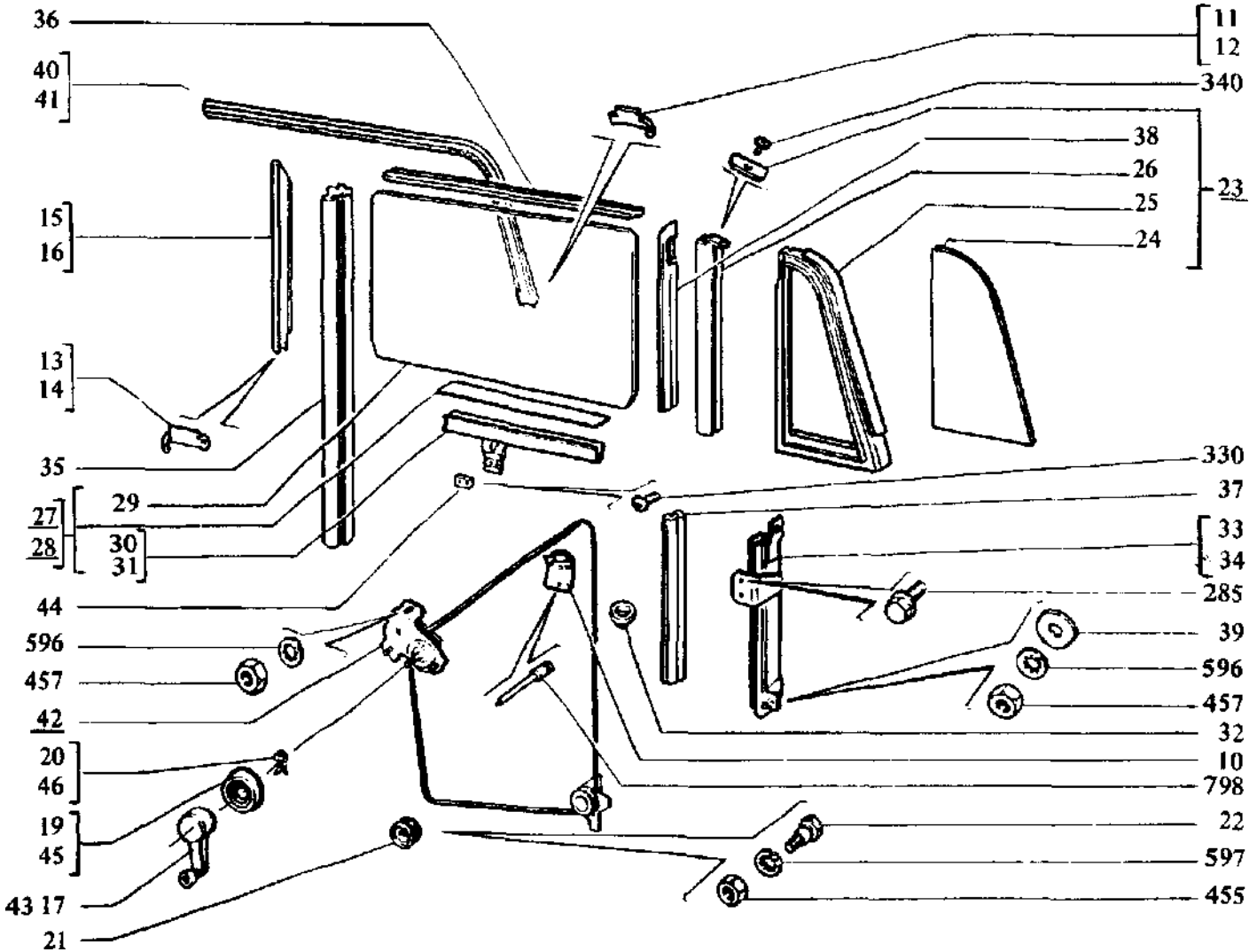

2101 2103 21011 2106 21013 21061 2102	A HÁTSÓ AJTÓK ABLAKAI	M3. 70

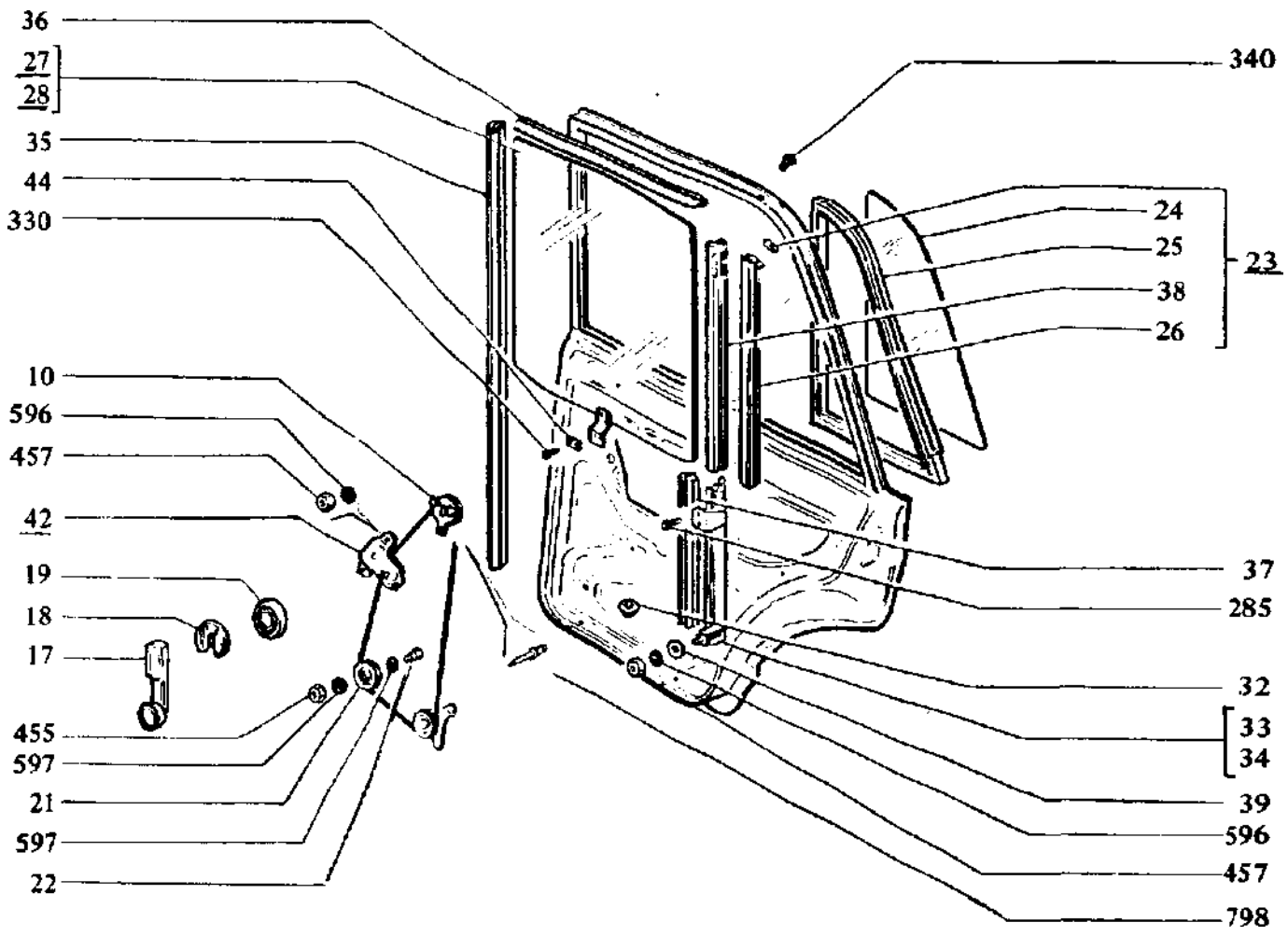

2105 21053 21051 2107	A HÁTSÓ AJTÓK ABLAKAI	M3.70

Ábra-szám	Vállalati cikkszám	Gyári cikkszám	Megnevezés	Típus/db.												
				összesen	2101	21011	21013	2102	2103	2105	21051	21053	2106	21061	2107	2121
10	5651.80.2800	2101-6101080	Felső görgő		2	2	2	2	2				2	2		
	5655.80.2800	2105-6101080	Felső görgő							2	2	2			2	
11	5653.52.2080	2103-6103308	Díszrátét hátsó jobb						2				2	2		
12	5653.52.2090	2103-6103309	Díszrátét hátsó bal						2				2	2		
13	5653.52.2100	2103-6103310	Díszrátét első jobb						2				2	2		
14	5653. 52.2110	2103-6103311	Díszrátét első bal						2				2	2		
15	5653. 52.2180	2103-6103318	Díszkeret első jobb						1				1	1		
16	5653. 52.2190	2103-6103319	Díszkeret első bal						1				1	1		
17	5654.80.5640	21011-6104064	Emelőkar		2	2	2	2								
	5655.80.5640	2105-6104064	Emelőkar							2	2	2			2	
	5656. 80. 5640	2106-6104064	Emelőkar						2				2	2		
18	5655. 80. 5660	2105-6104066	Emelőkar rögzítő							2	2	2				
	5658. 80. 5660	2107-6104066	Emelőkar rögzítő												2	
19	5653.80.5720	2103-6104072	Emelőkar alátét						2				2	2		
19	5655. 80. 5720	2105-6104072	Emelőkar alátét							2	2	2			2	
20	5653.80.5730	2103-6104073	Emelőkar rögzítő						2				2	2		
21	5651. 80.2350	2101-6201035	Görgő	2												
22	5651. 80. 2390	2101-6201039	Görgő tengely	2												
23	5652.80.0360	2102-6203036-01	Kisablak teljes					2								
	5655.80.0360	2105-6203036	Kisablak teljes							2	2	2			2	
	5656. 80. 0360	2106-6203036	Kisablak teljes		2	2	2		2				2	2		
24	5652.80. 1520	2102-6203052-01	Kisablak üveg					2								
	5656.80, 1520	2106-6203052	Kisablak üveg		2	2	2		2	2	2	2	2	2	2	
25	5651.91.5260	2101-6203126	Kisablak gumikeret		2	2	2		2	2	2	2	2	2	2	
	5652.91.5260	2102-6203126	Kisablak gumikeret					2								
26	5651.91.5280	2101-6203128	Kisablak csúszósín		2	2	2		2				2	2		
	5652.91.5280	2102-6203128	Kisablak csúszósín					2								
	5655.91.5280	2105-6203128	Kisablak csúszósín							2	2	2			2	
27	5652.80.3210	2102-6203210-01	Üveg teljes jobb					1								
	5655.80.3210	2105-6203210	Üveg teljes jobb							1	1	1			1	

Ábra-szám	Vállalati cikkszám	Gyári cikkszám	Megnevezés	Típus/db												
				összesen	2101	21011	21013	2102	2103	2105	21051	21053	2106	21061	2107	2121
	5656 80.3210	2106-6203210	Üveg teljes jobb		1	1	1		1				1	1		
28	5652.80.1110	2102-6203211-01	Üveg teljes bal					1								
	5655.80.1110	2105-6203211	Üveg teljes bal							1	1	1			1	
	5656.80. 1110	2106-6203211	Üveg teljes bal		1	1	1		1				1	1		
29	5652. 80. 6240	2102-6203214-01	Üveg					2								
	5656.80.6240	2106--6203214	Üveg		2	2	2		2				2	2		
30	5651.80.2200	2101-6203220	Üvegsín jobb		1	1	1	1	1				1	1		
31	5651.80.2210	2101-6203221	Üvegsín bal		1	1	1	1	1				1	1		
32	5651. 50. 2320	2101-6203232	Ütköző	2												
33	5651.80. 2500	2101-6203250	Csúszósín jobb		1	1	1		1	1	1	1	1	1	1	
	5652 80. 2500	2102-6203250	Csúszósín jobb					1								
34	5651.80.2510	2101-6203251	Csúszósín bal		1	1	1		1	1	1	1	1	1	1	
34	5652. 80. 2510	2102-6203251	Csúszósín bal					1								
35	5651.80.2920	2101-6203292-02	Gumisín első	2												
36	5651.80.2930	2101-6203293-02	Gumisín felső	2												
37	5651.80. 2940	2101-6203294-02	Gumisín hátsó alsó	2												
38	5851.80. 2950	2101-6203295	Gumisín hátsó felső	2												
39	5651.80. 2980	2101-6203298	Tömítőalátét	2												
40	5653.52.6160	2103-6203316	Díszkeret felső jobb						1				1	1		
41	5653.52.6170	2103-6203317	Díszkeret felső bal						1				1	1		
42	5651.80.4120	2101-6204020-01	Emelőszerkezet	2												
43	5651.80.5640	2101-6204064-01	Emelőkar		2			2								
44	5651.80.5660	2101-6204066	Kötél rögzítő	2												
45	5651.80.0720	2101-6204072	Emelőkar alátét		2			2								
	5654. 80.0720	21011-6204072-01	Emelőkar alátét			2	2									
46	5651.80.0730	2101-6204073	Emelőkar rögzítő		2	2	2	2								
285	5651.99.1290	13833171	Fogazott peremes csavar M 5x10	2												
330	5651.99.2220	13299201	Süllyesztett fejű csavar M 5x12	4												
340	5651.99.2260	14063401	Félgömbfejű csavar M 5x8	2												
455	5651.99.3390	15896211	Anya M 6	2												

Ábra-szám	Vállalati cikkszám	Gyári cikkszám	Megnevezés	Típus/db.												
				összesen	2101	21011	21013	2102	2103	2105 :	21051	21053	2106	21061	2107	2121
457	5651.99.3410	15896411	Anya M 5	8												
596	5651.99.4580	12599171	Belsöfogazású biztosító alátét 5x12	8												
597	5651.99.4590	12599571	Belsöfogazású biztosító alátét 6x18		2	2	2	2	2	4	4	4	2	2	4	
798	5651.99.6460	12841990	Húzószegecs 6x3,9	2												

fi

x'

1

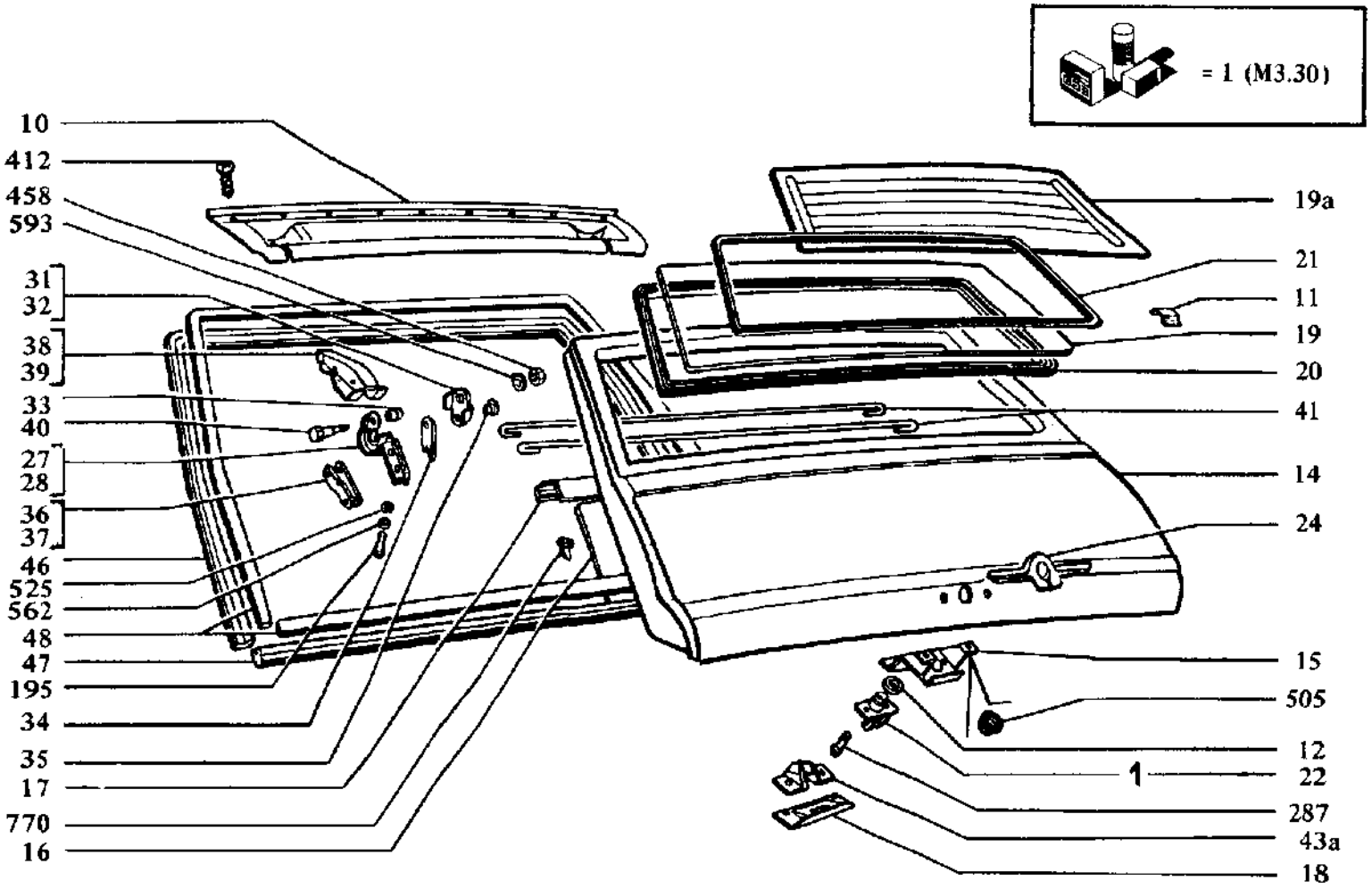

2102	A HÁTSÓ AJTÓ	M3.75

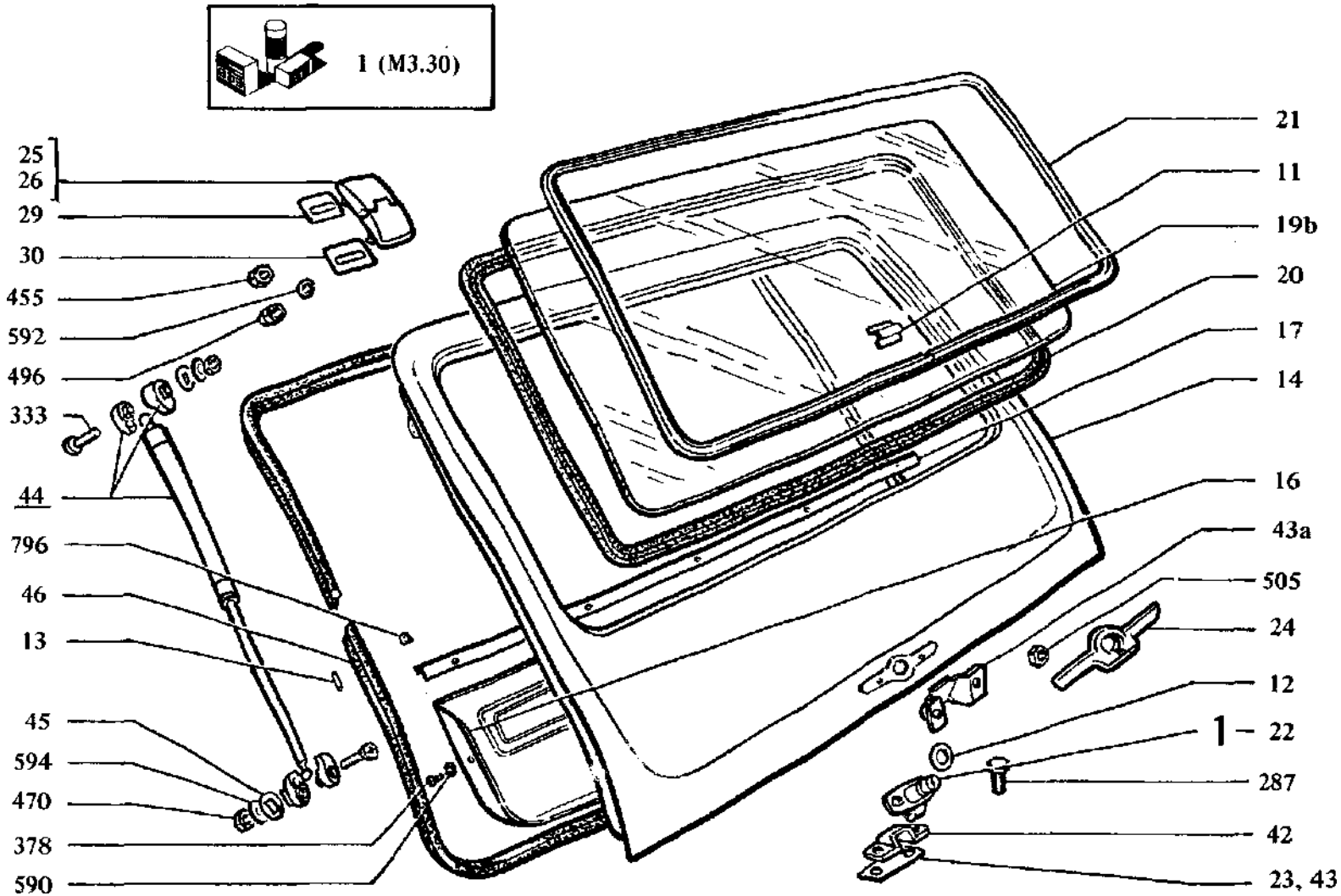

2121	A HÁTSÖ AJTÓ	M3.75

Ábra-szám.	Vállalati cikkszám	Gyári cikkszám	Megnevezés	Tipus/db.												
				összesen	2101	21011	21013	2102	2103	2105	21051	21053	2106	21061	2107	2121
1	5652. 52.0450	2102-6100045	Zár javítókészlet	1												
10	5652. 50.2180	2102-5004118	Felső burkolat					1								
11	5651. 91,5660	2101-5206066	Összekötőpánt	1												
12	5651. 80.0750	2101-5606075	Tömítőgyűrű	1												
13	5651. 91.6320	2101-6307032	Gumikeret betét													1
14	5652. 91.0140	2102-6300014	Hátsó ajtó													
	5657. 91.0140	2121-6300014	Hátsó ajtó													1
15	5652.91. 1060	2102-6301060	Zártartó													
16	5657.91.0100	2121-6302010	Ajtóburkolat													1
	5652. 91.0120	2102-6302012	Ajtóburkolat													
17	5652. 91.0300	2102-6302030	Ajtóburkolat rögzítőléc													
	5657.91.0300	2121-6302030	Ajtóburkolat rögzítőléc													1
18	5652. 91.0600	2102-6302060	Alátét													
19	5652.91.0160	2102-6303016-01	Üveg													
19a	5652.91.0161	2102-6303016-10	Üveg fűtőszálas													
19b	5657.91.0160	2121-6303016	Üveg fűtőszálas													1
20	5652. 91.3180	2102-6303018	Gumikeret													
	5657.91.3180	2121-6303018	Gumikeret													1
21	5652.52.3600	2102-6303060	Dísz keret													
	5657.52.3600	2121-6303060	Dísz keret													1
22	5652.51.7120	2102-6305012	Zár	1												
	5652.51.7020	2102-6305020	Zár													1
	5652.51.7500	2102-6305050	Zár													1
	5652. 51.7560	2102-6305056	Zár													1
23	5652.51.7290	2102-6305129	Alátét													1
24	5652.91.5150	2102-6305150	Külső fogantyú	1												
25	5657.80.6010	2121-6306010	Csukló jobb													1
26	5657.80.6020	2121-6306011	Csukló bal													1
	5652. 80. 2420	2102-6306020	Huroktag jobb					1								
	5652. 80. 2430	2102-6306021	Huroktag bal					1								

Ábra-szám	Vállalati cikkszám	Gyári cikkszám	Megnevezés	Típus/db.												
				összesen	2101	21011	21013	2102	2103	2105	21051	21053	2106	21061	2107	2121
27	5652. 80. 5320	2102-6306032	Csuklóstag alsó jobb					1								
28	5652. 80. 5330	2102-6306033	Csuklóstag alsó bal					1								
29	5657.80.5340	2121-6306034	Alátét felső													2
30	5657.80.6360	2121-6306036	Alátét alsó													2
31	5652. 80. 3420	2102-6306042	Tartó jobb					1								
32	5652.80.3430	2102-6306043	Tartó bal					1								
33	5652.80.5460	2102-6306046	Távtartó hüvely					2								
34	5652.80.5500	2102-6306050	Támasztókar					2								
35	5652.80.5560	2102-6306056	Tengelycsap					2								
36	5652. 80. 5640	2102-6306064	Tartó jobb					1								
37	5652.80.5650	2102-6306065	Tartó bal					1								
38	5652.80.5760	2102-6306076	Csuklótag felső jobb					1								
39	5652.80.5770	2102-6306077	Csuklótag felső bal					1								
40	5652.80.5900	2102-6306090	Csuklótengely					2								
41	5652.80. 1000	2102-6306100	Torziós rugó					2								
42	5652.80.6120	2102-6306120	Zár ellenrész	1												
43	5652.80. 1290	2102-6306129	Zár ellenrész alátét	1												
43a	5652.80,6150	2102-6306150	Zártartó	1												
44	5657. 80. 2300	2121-6306300	Ajtó kitámasztó													1
45	5657.80.2360	2121-6306316	Alátét													4
46	5652.80.7240	2102-6307024	Tömítő gumikeret					1								
	5657.80.7240	2121-6307024	Tömítő gumikeret													1
47	5652. 80. 1260	2102-6307026	Tömítő gumi alsó					1								
48	5652. 80. 0280	2102-6307028	Tömítőbetét					1								
195	5651. 99.0790	16043621	Csavar M 8x25					4								
287	5651.99. 1310	13836471	Fogazott peremes csavar M 6x16	2												
333	5651. 99. 2250	13303911	Süllyesztettfejű csavar M 8x30													4
378	5651. 99.2470	17669001	Hengeresfejü lemezcsavar M 3,6x9,5													8
412	5651.99.3130	17680401	Lencsefejű lemezcsavar M 4,9x12,7					11								
455	5651. 99. 3390	15896211	Anya M6													4

Abra-szám.	Vállalati cikkszám	Gyári cikkszám	Megnevezés	Típus/db.												
				összesen	2101	21011	21013	2102	2103	2105	21051	21053	2106	21061	2107	2121
458	5651. 99.3420	16100811	Anya M8					2								
470	5651. 99.3500	16102311	Alacsony anya 8x5													4
496	5651.99.3650	14054511	Zártanya M6													4
505	5651.99.4030	13831801	Fogazott peremes anya M5	4												
525	5651.99.4130	10519601	Laposalátét 8x17					4								
562	5651.99.4380	10516670	Rugósalátét Ø 8					4								
590	5651. 99. 4520	12598071	Belsőfogazású biztosító alátét 4x11													8
592	5651. 99. 4540	12598271	Belsőfogazású biztosító alátét 6x16													8
593	5651.99.4550	12598371	Belsőfogazású biztosító alátét 8x16					2								
594	5651. 99.4560	12598471	Belsőfogazású biztosító alátét 8x22													4
770	5651. 99. 6340	14187580	Ajtókárpit kapocs					8								
796	5651. 99. 6440	12839890	Húzószegecs													5

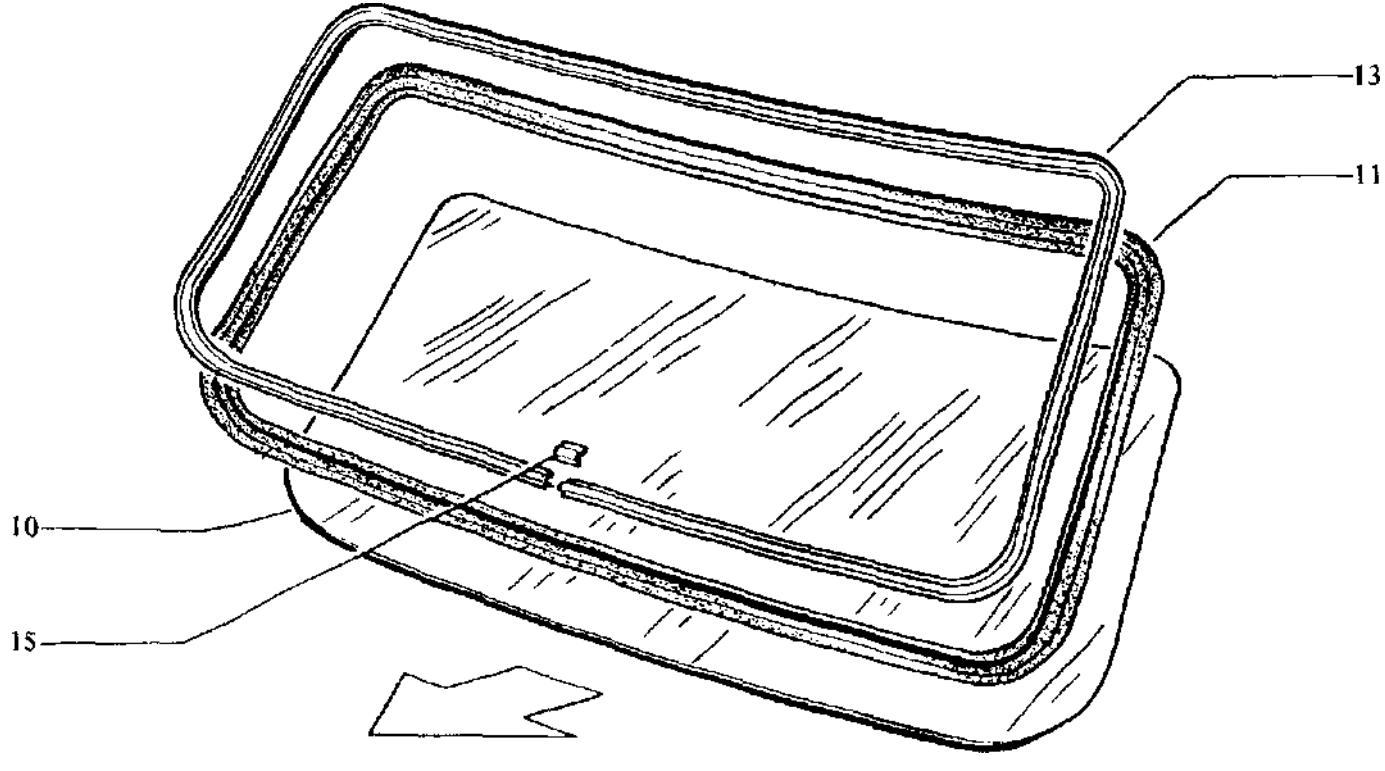

2101 2)011 21013 2102	2103 2106 21061 2107	2105 21051 21053 2121	A SZÉLVÉDŐÜVEG	M 3.80

Ábra-szám	Vállalati cikkszám	Gyári cikkszám	Megnevezés	Típus/db.												
				összesen	2101	21011	21013	2102	2103	2105	21051	21053	2106	21061	2107	2121
10	5651.80.5100	2101-5206010	Szétvédő		1	1	1	1	1	1	1	1	1	1	1	
	5657.80.5100	2121-5206010	Szélvédő													1
11	5651.91.5500	2101-5206050	Szélvédő gumikeret		1	1	1	1	1	1	1	1	1	1	1	
12	5657.91.5540	2121-5206054	Szélvédő gumikeret													1
13	5651.91.5060	2101-5206060	Díszbetét		1	1	1	1	1	1	1	1	1	1	1	
14	5657.91.5620	2121-5206062	Dísz betét													1
15	5651.91.5660	2101-5206066	Összekötőpánt	1												

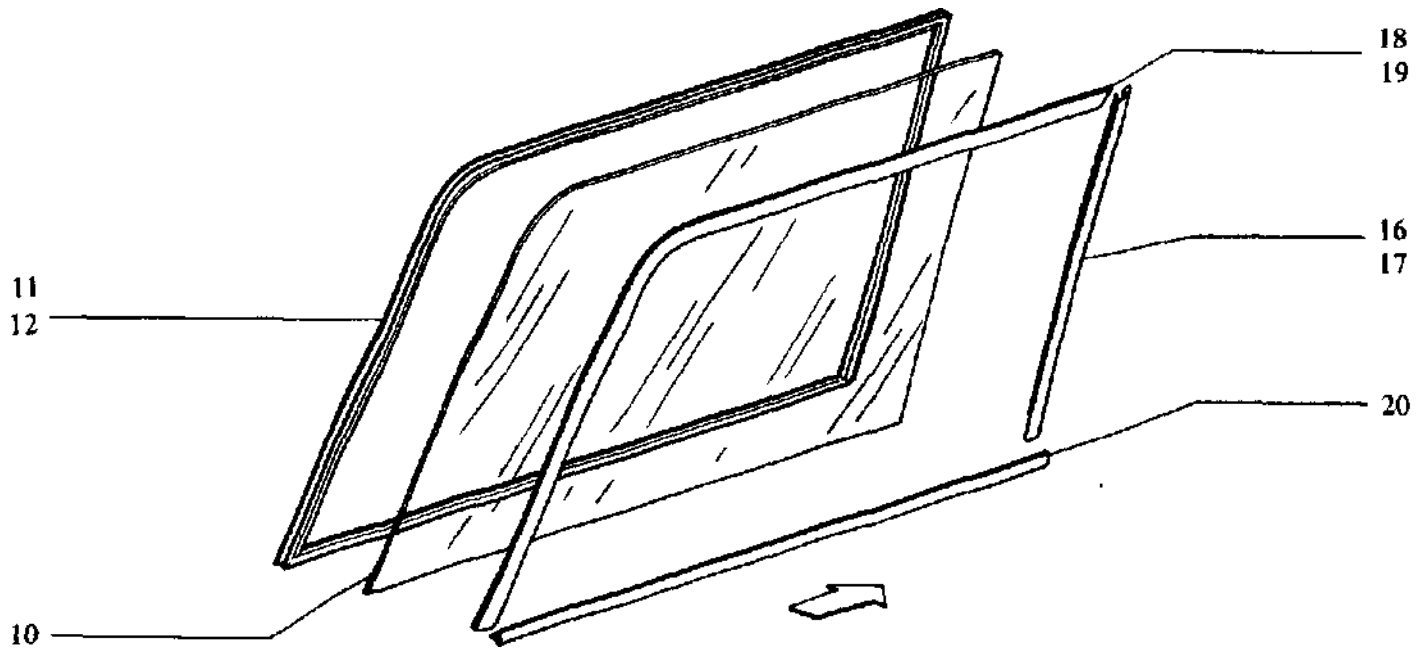

2102	AZ OLDALABLAKOK	M3.83

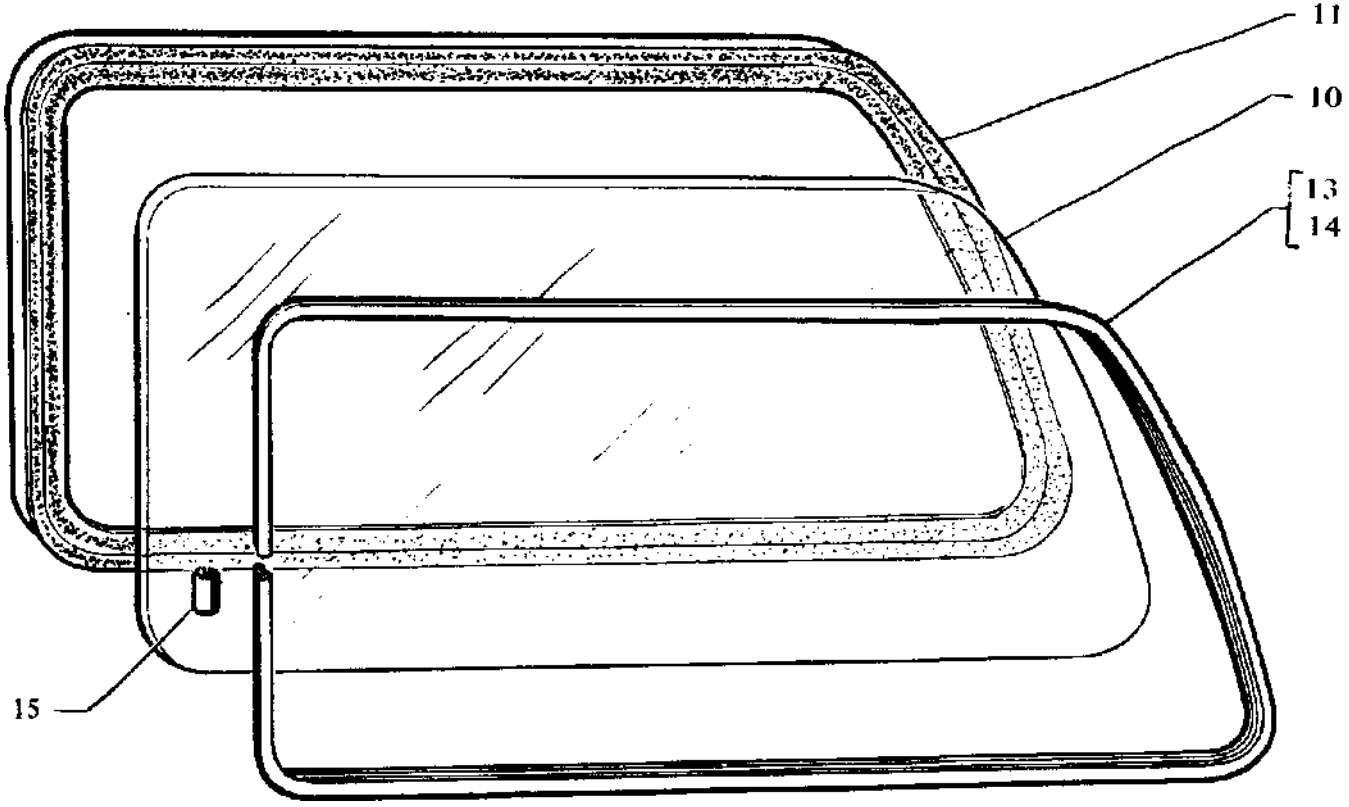

2121	AZ OLDALABLAKOK	M3. 83

Ábra-szám	Vállalati cikkszám	Gyári cikkszám	Megnevezés	Típus/db.												
				Összesen	2101	21011	21013	2102	2103	2105	21051	21053	2106	21061	2107	2121
10	5652.51.3520	2102-5403052-01	Oldalablak					2								
	5657.51.3520	2121-5403052	Oldalablak													2
11	5652.51.3220	2102-5403122	Gumikeret jobb					1								
	5657.51.3220	2121-5403122	Gumikeret jobb													2
12	5652.51.3230	2102-5403123	Gumikeret bal					1								
13	5657.51.3240	2121-5403124	Díszbetét jobb													1
14	5657.51.3250	2121-5403125	Díszbetét bal													1
15	5657.51.3180	2121-5403128	Összekötő pánt													2
16	5652.51.3300	2102-5403130	Díszkeret első jobb					1								
17	5652.51.3310	2102-5403131	Díszkeret első bal					1								
18	5652.51.3340	2102-5403134	Díszkeret felső jobb					1								
19	5652.51.3350	2102-5403135	Díszkeret felső bal					1								
20	5652.51.3400	2102-5403140	Díszkeret alsó					2								

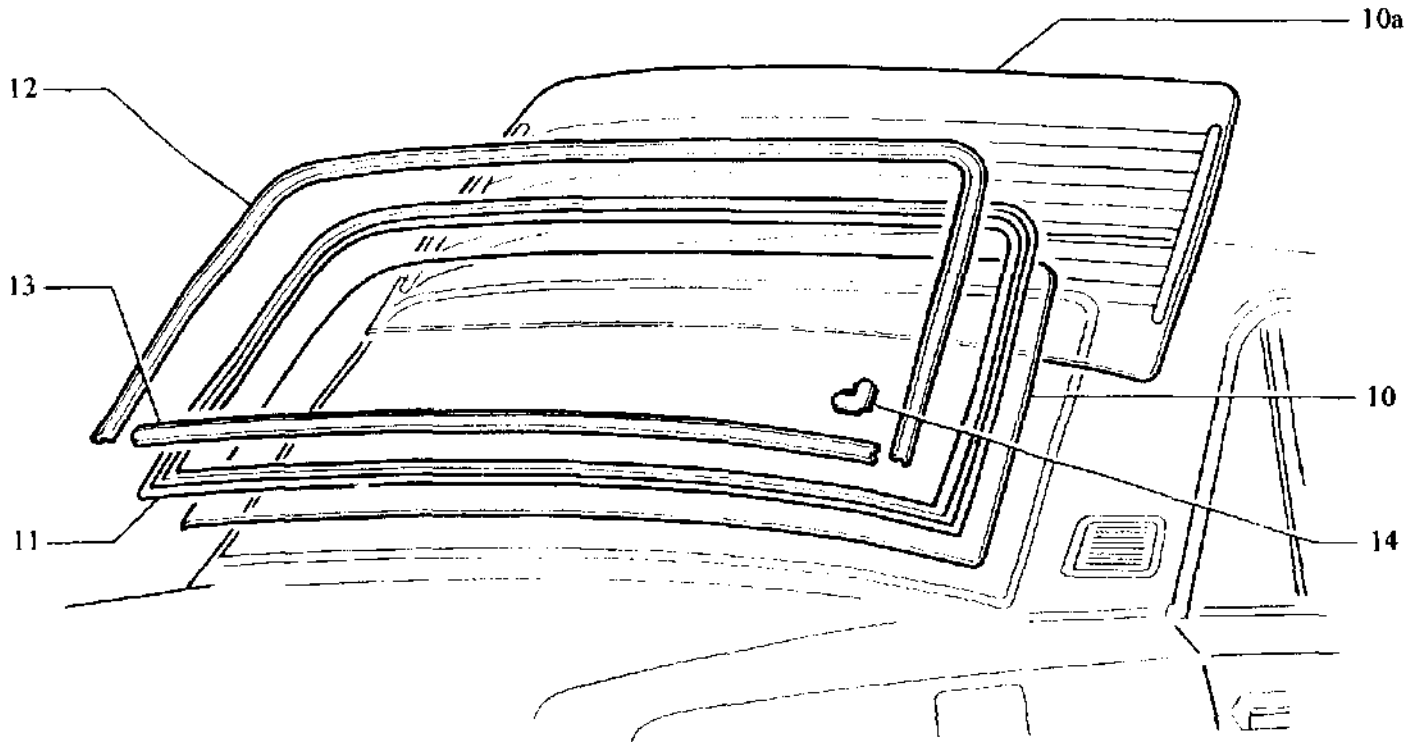

2101 21011 21013	2103 2106 21061 2107	2105 21051 21053	A HÁTSÖ ABLAK	M 3. 85

Ábra-szám.	Vállalati cikkszám	Gyári cikkszám	Megnevezés	Típus/db.												
				összesen	2101	21011	21013	2102	2103	2105	21051	21053	2I06	21061	2107	2121
10	5656.80.7010	2106-5207010	Hátsóablak		1	1	1		1				1			
10a	5656.80.7010	2106-5207010-10	Hátsó fűtőszálas							1	1	1		1	1	
11	5651.91.1500	2101-5207050	Hátsó gimikeret	1												
12	5651.91.1600	2101-5207060	Díszbetét felső	1												
13	5651.91.1610	2101-5207061	Díszbetét alsó	1												
14	5651.91. 1630	2101-5207063	Sarokpánt	2												

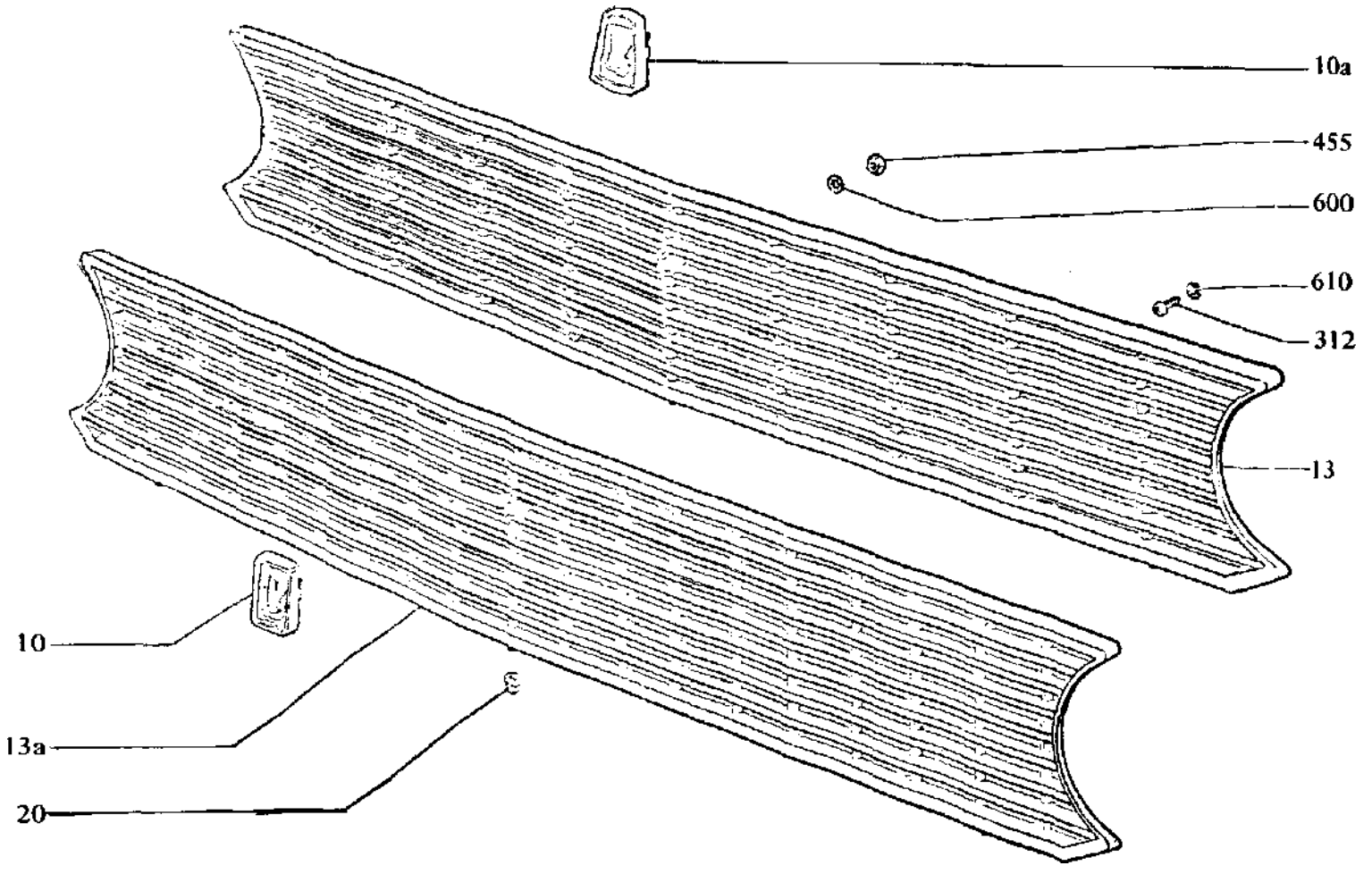

2101 21011 21013 2102	A HŰTŐRÁCS	M 4. 01

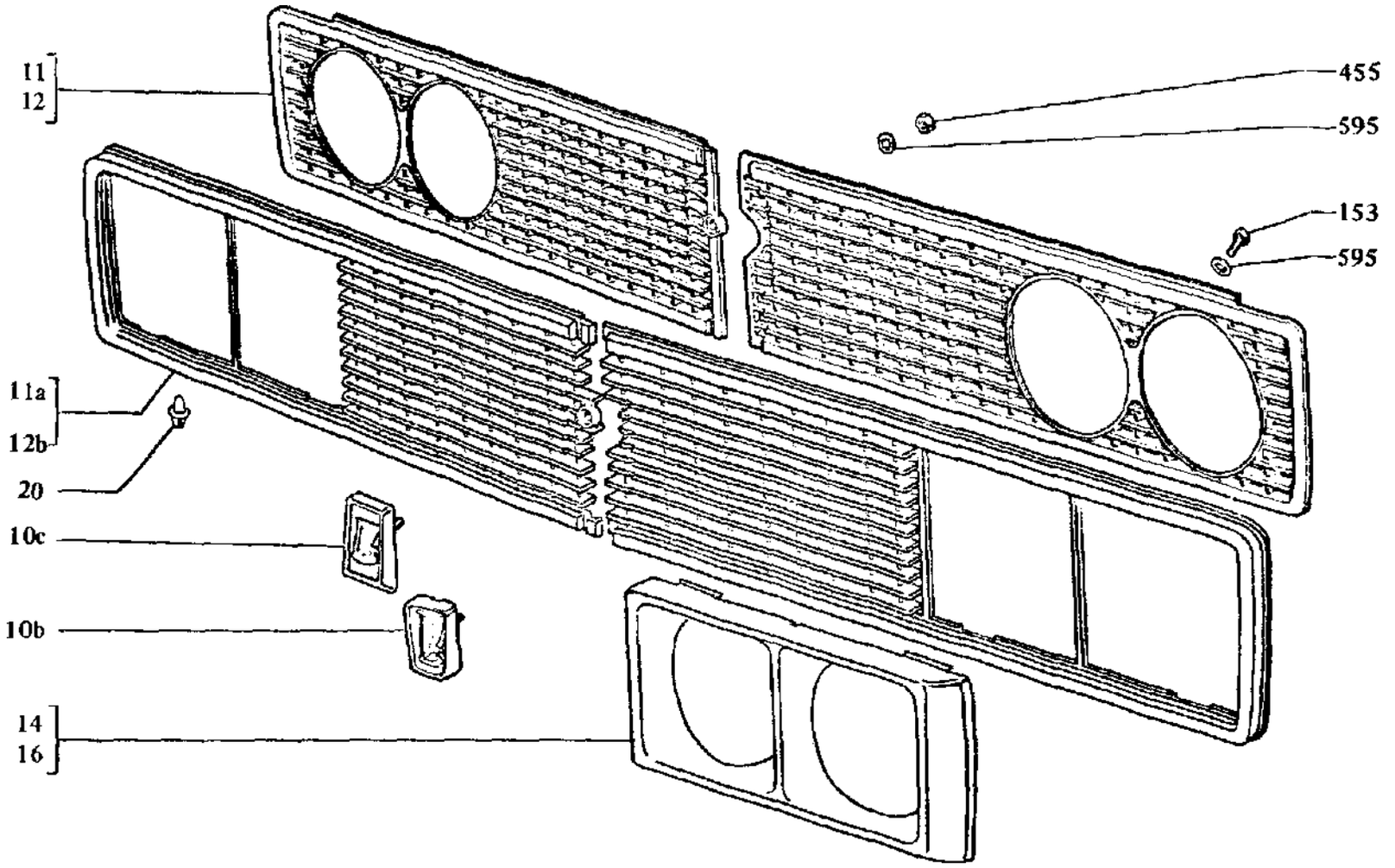

2103 2106 21061	A HŰTŐRÁCS	M4. 01

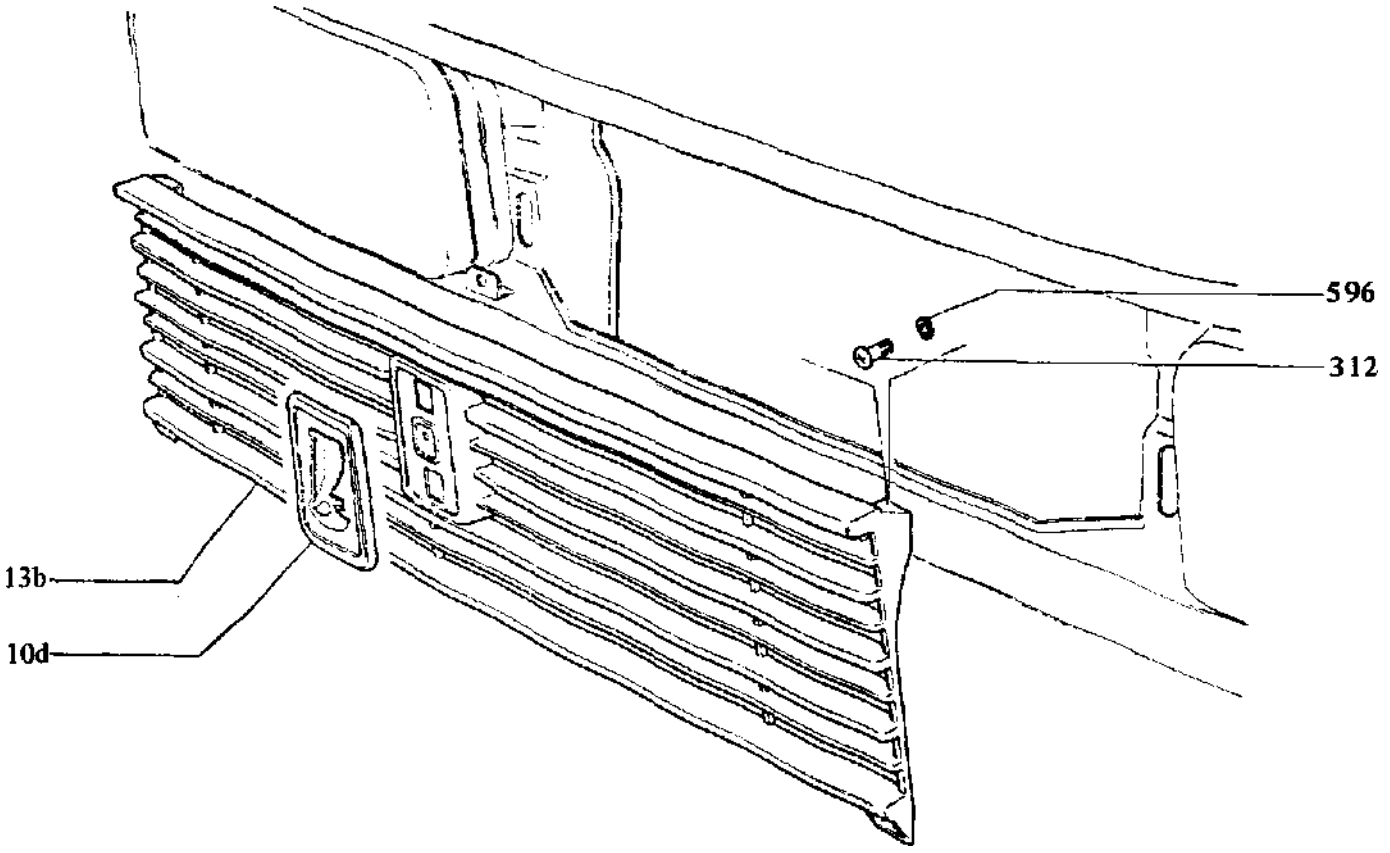

2105 21051 21053	A HŰTŐRÁCS	M4. 01

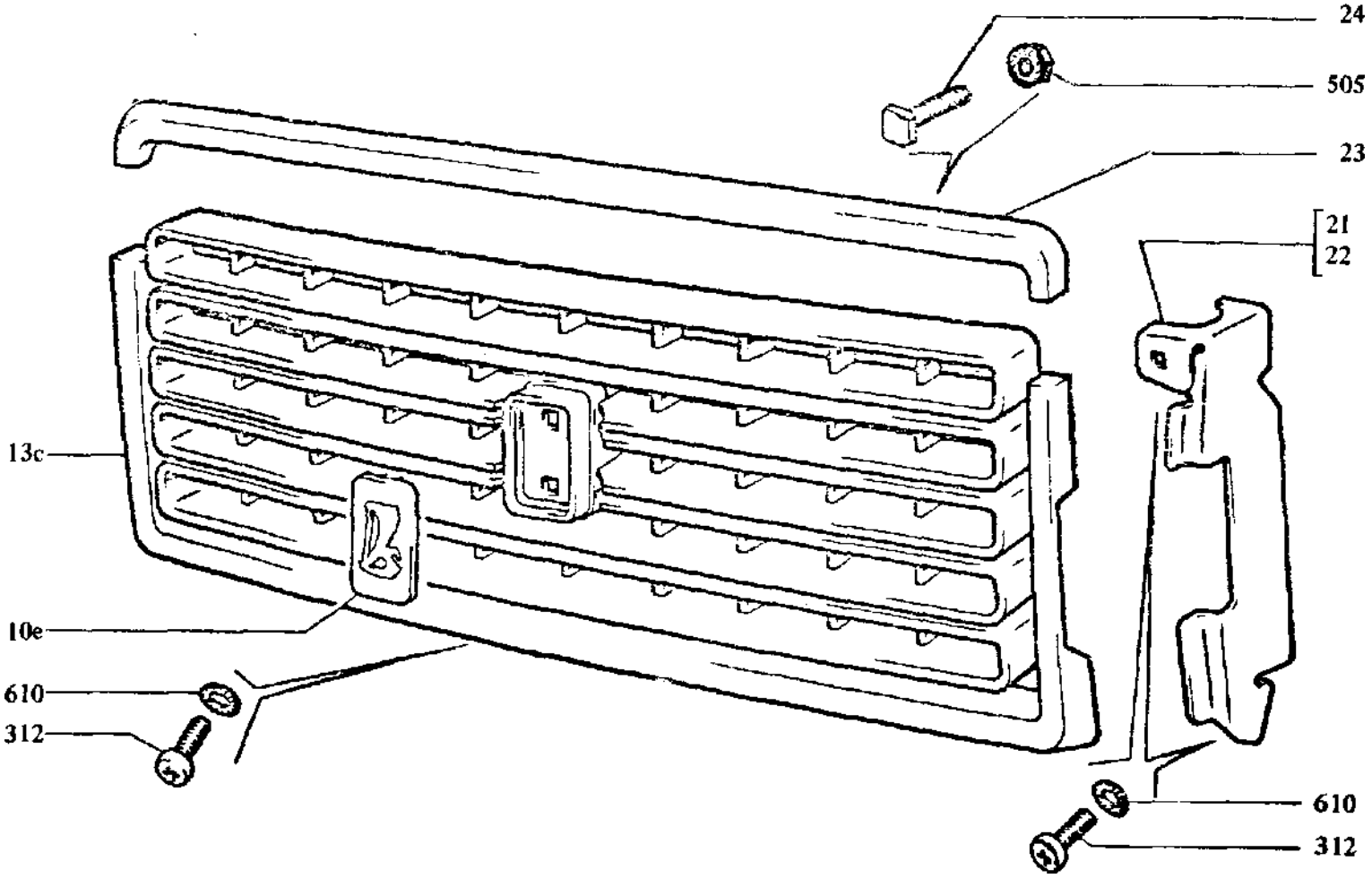

2107	A HŰTŐRÁCS	M4.01

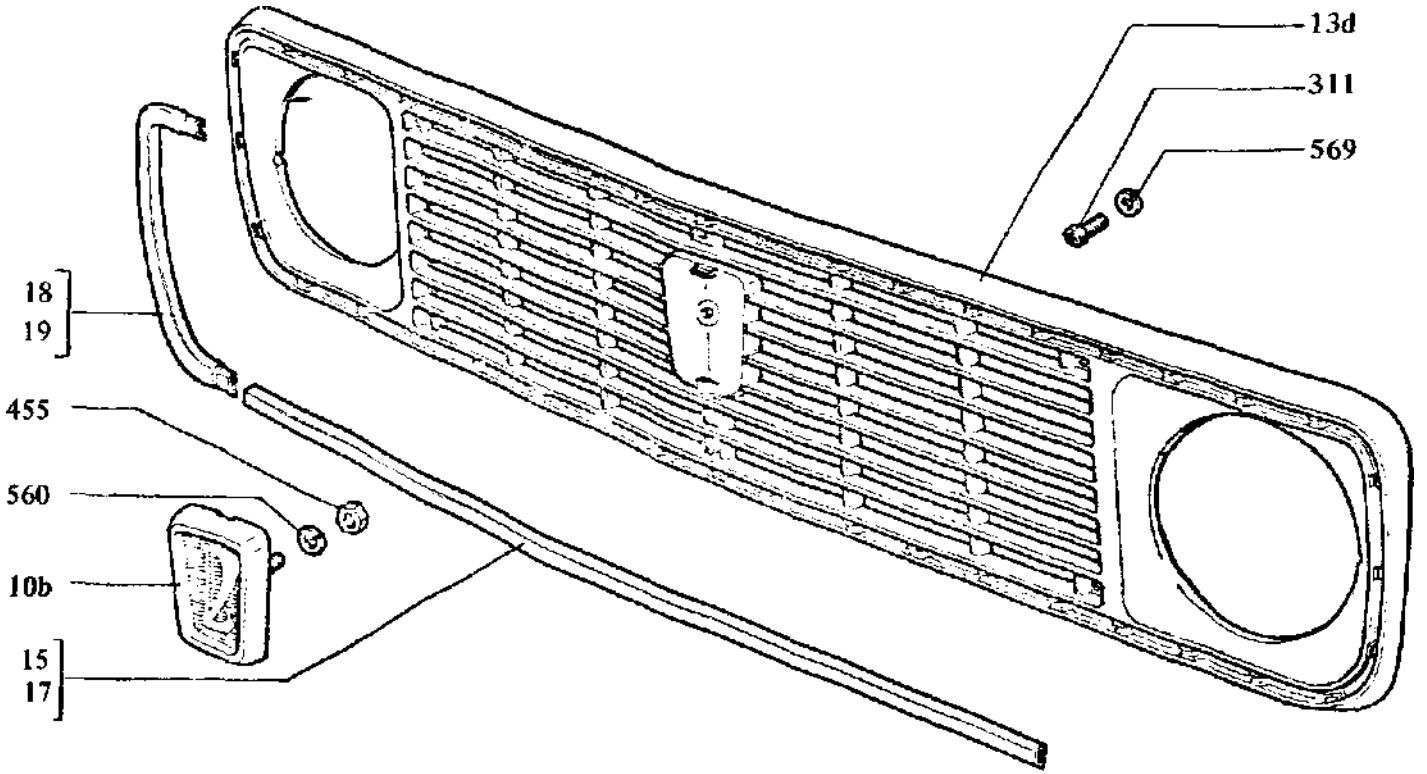

2121	A HŰTŐRÁCS	M4. 01

Ábra-szám.	Vállalati cikkszám	Gyári cikkszám	Megnevezés	Típus/db.												
				összesen	2101	21011	21013	2102	2103	2105	21051	21053	2106	21061	2107	2121
10	5651.80-2120	2101-8212012-02	,,LADA„ embléma		1			1								
10a	5654.80.2120	21011-8212012-01	„LADA,, embléma			1	1									
10b	5653.80. 2120	2103-8212012-02	„LADA,, embléma						1							1
10c	5656.80.2120	2106-8212012-01	„LADA,, embléma										1	1		
10d	5655.80. 7160	2105-8212016	„LADA,, embléma							1	1	1				
10e	5658.80.7160	2107-8212016	,,LADA„ embléma												1	
11	5653.80.0120	2103-8401012	Hűtőrács jobb						1							
11a	5656.80-0120	2106-8401012	Hűtőrács jobb										1	1		
12	5653.80.0130	2103-8401013	Hűtőrács bal						1							
12a	5656.80.0130	2106-8401013	Hűtőrács bal										1	1		
13	5651.80.0140	2101-8401014	Hűtőrács		1			1								
13a	5654.80.0140	21011-8401014	Hűtőrács			1	1									
13b	5655.80.0140	2105-8401014	Hűtőrács							1	1	1				
13c	5658. 80. 0140	2107-8401014	Hűtőrács													
13d	5657.80.0140	2121-8401014	Hűtőrács													1
14	5656.80.0160	2106-8401016	Fényszórókeret jobb										1	1		
15	5657.80.0160	2121-8401016	Díszkeret felső													1
16	5656.80.0170	2106-8401017	Fényszórókeret bal										1	1		
17	5657.80.3180	2121-8401018	Dísz keret alsó													1
18	5657. 80. 0200	2121-8401020	Díszkeret jobb													1
19	5657.80.3410	2121-8401021	Díszkeret bal													1
20	5651.80.0220	2101-8401022	Rögzítő gumihüvely		3	3	3	3								
	5653. 80. 0220	2103-8401022	Rögzítő gumihüvely						6				6	6		
21	5658. 80. 0240	2107-8401040	Oldallemez jobb												1	
22	5658. 80. 0250	2107-8401041	Oldallemez bal												1	
23	5658. 80. 0040	2107-8402104	Dísz keret felső												1	
24	5658. 80. 3080	2107-8402108	Díszkeret csavar												4	
153	5651.99. 0380	10902021	Csavar M 6 x12						6				6	6		
311	5651.99. 2120	13274011	Hengeresfejű csavar M 5x12		3	3	3	3								6
312	5651.99. 2130	13274201	Hengeresfejű csavar M 5x16							4	4	4			8	

Ábra-szám.	Vállalati cikkszám	Gyári cikkszám	Megnevezés	Típus/db.												
				összesen	2101	21011	21013	2102	2103	2105	21051	21053	2106	21061	2107	2121
455	5651.99.3390	15896211	Anya M6		1	1	1	1	1				1	1		1
505	5651.99.4030	13831801	Fogazott peremes anya M5												4	
560	5651.99.4360	10516470	Rugósalátét Ø 6													1
569	5651.99.4450	11195470	Rugósalátét Ø 6													6
595	5651.99.4570	12599071	Belsőfogazású biztosító alátét 6x14						7				7	7		
596	5651.99.4580	12599171	Belsó'fogazású biztosító alátét 5x12							4	4	4				
600	5651.99.5010	12605370	Belsőfogazású biztosító alátét 5x11		1	1	1	1								
610	5651.99.5050	10615371	Külsőfogazású biztosító alátét Ø 5		3	3	3	3							8	

I

»

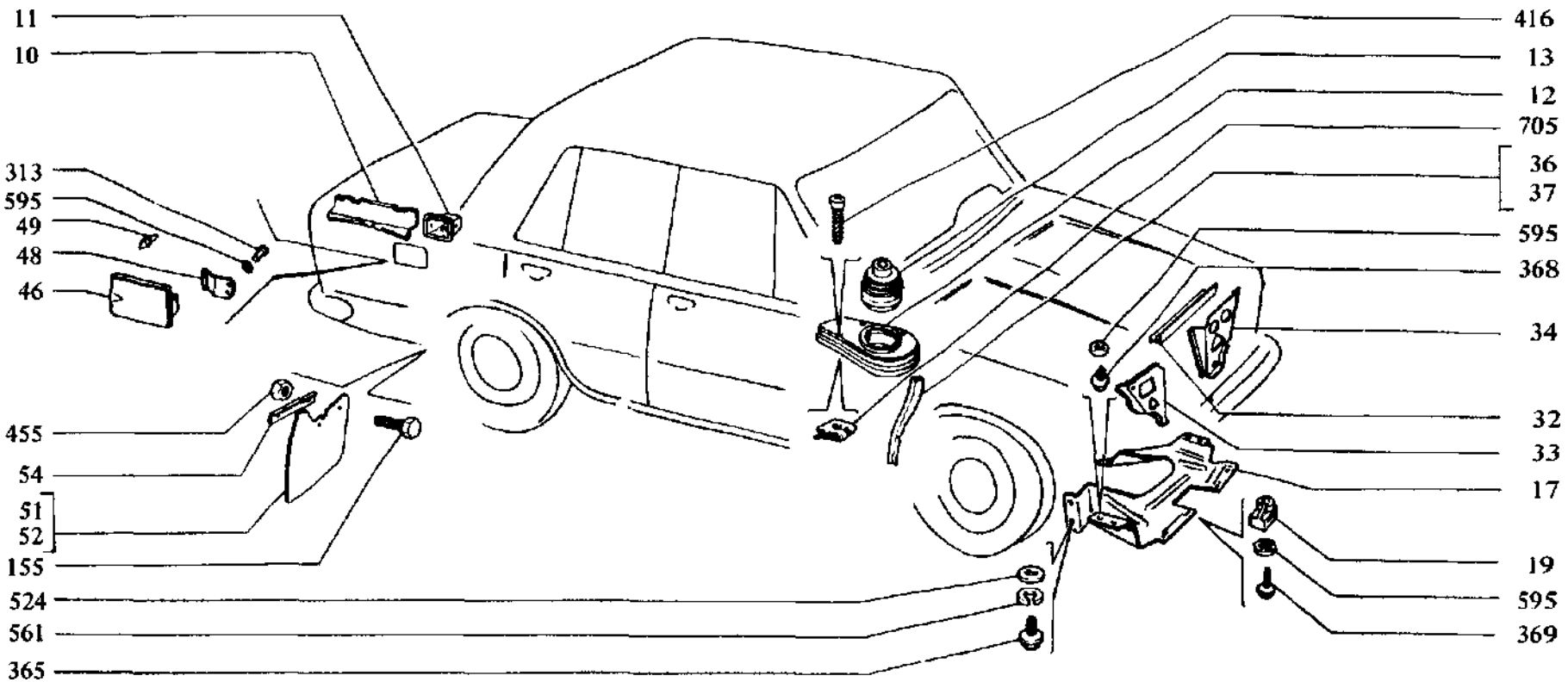

2101 21011 21013	A VÉDŐLEMEZEK ÉS A TÖMÍTŐALKATRÉSZEK	M4.02

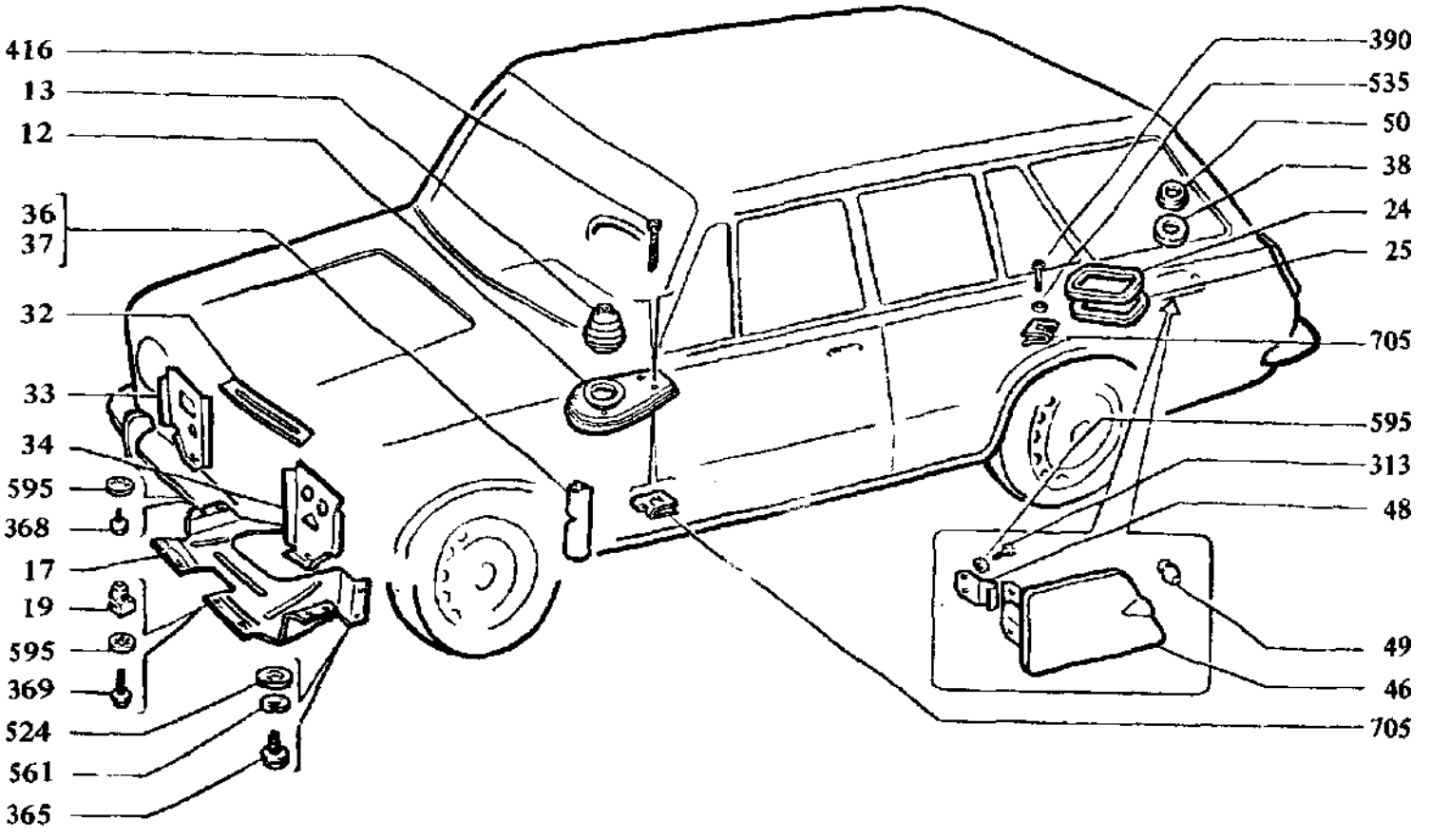

2102	A VÉDŐLEMEZEK ÉS A TÓMITÖALKATRÉSZEK	M4.02

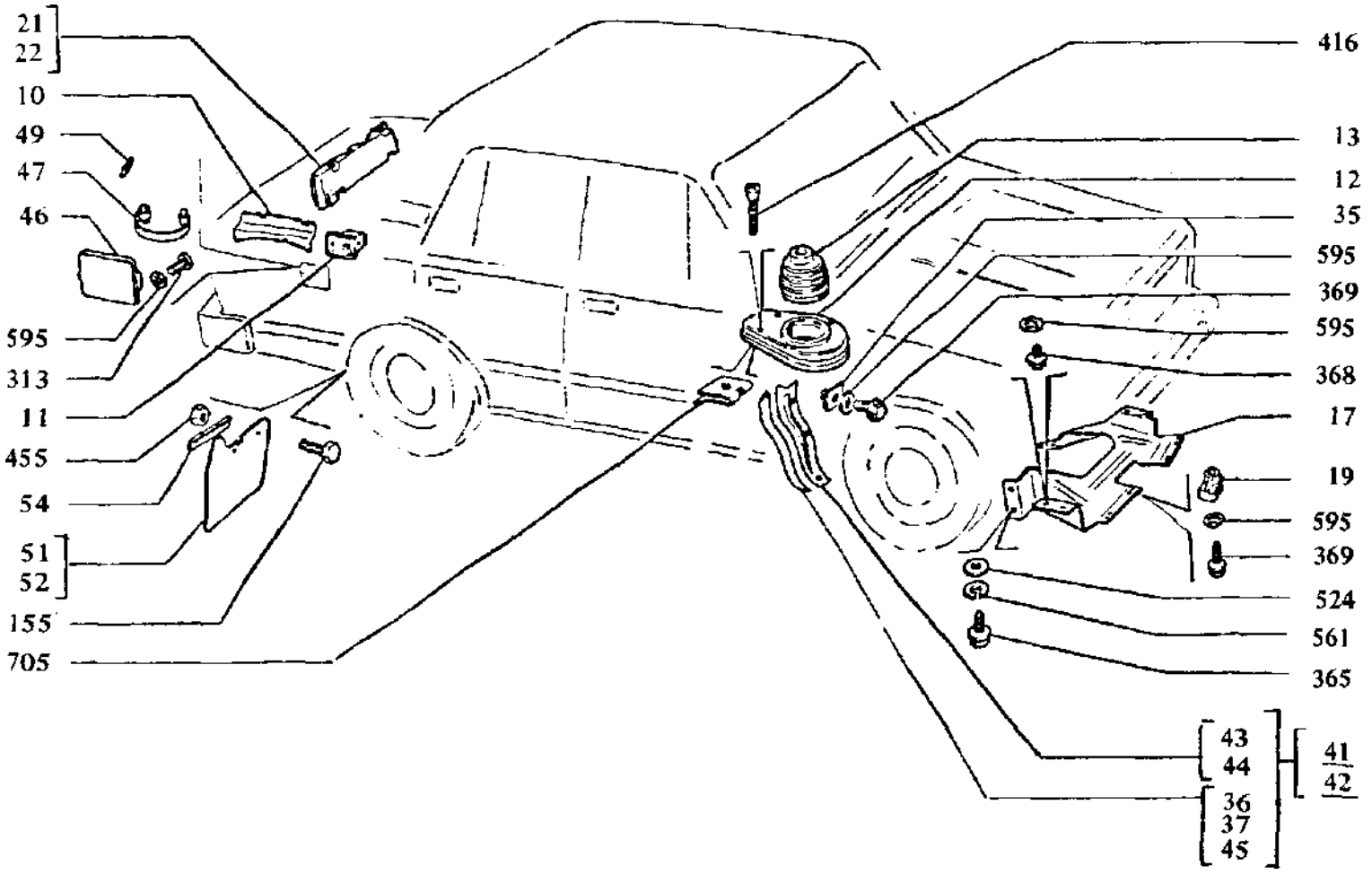

2103 2106 21061 2107	2105 21051 21053	A VÉDŐLEMEZEK ÉS A TÖMÍTÖALKAT RÉSZEK	M4.02

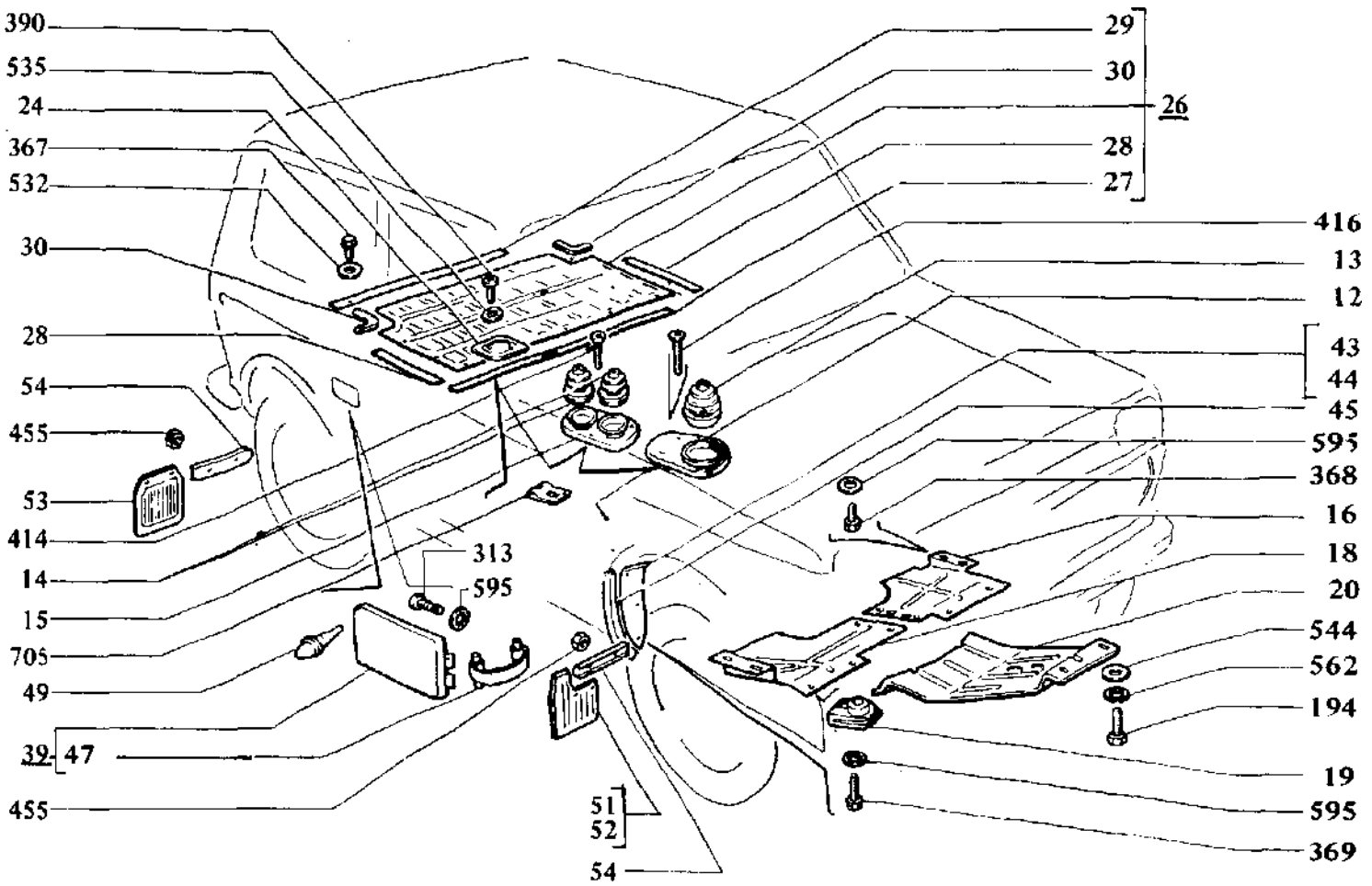

2121	A VÉDŐLEMEZEK ÉS A TŐMÍTŐALKATRÉSZEK	M4.02

Ábra-szám	Vállalati cikkszám	Gyári cikkszám	Megnevezés	Típus/db												
				összesen	2101	21011	21013	2102	2103	2105	21051	21053	2106	21061	2107	2121
10	5651.46.1300	2101-1101130	Védőburkolat		1	1	1			1	1					
11	5651.46.1500	2101-1101150	Töltőnyílás gumiház		1	1	1								1	
	5653.46.1500	2103-1101150	Töltőnyílás gumiház						1	1	1	1	1	1		
12	5651.91.1000	2101-1703100	Sebességváltó nyílásfedél	1												
13	5651.91.1010	2101-1703101	Kapcsolókar burkolat		1	1	1	1	1	1	1	1		1		1
14	5657. 14.4980	2121-1804098	Terepváltókar burkolat													2
15	5657. 14.1000	2121-1804100	Terepváltó nyílásfedél													1
16	5657.40.0210	2121-2802021	Védőlemez bai													1
17	5651.40.0220	2101-2802022	Védőlemez első		1	1	1	1	1				1	1		
	5655.40.0220	2105-2802022	Védőlemez első							1	1	1			1	
18	5657.40.0220	2121-2802022	Védőlemez jobb													1
19	5653.40.0250	2Í01-2802025	Lemezcsavar anya	4												
20	5657.40.0300	2121-2802030	Védőlemez első													1
21	5655.62. 1140	2105-3716014	Lámpaburkolat jobb							1	1	1				
22	5655.62. 1150	2105-3716015	Lámpaburkolat bal							1	1	1				
24	5652.50.4120	2102-5101412	Fedél					1								1
25	5552.50.4200	2102-5101420	Fedél tömítés					1				1				1
26	5657.46,0900	2121-5107090	Üzemanyagtartály fedél													1
27	5657.51.0980	2121-5107098	Fedélszegéiy első													
28	5657.51.1000	2121-5107100	Fedélszegély oldal													2
29	5657.51.1020	2121-5107102	Fedélszegély hátsó													1
30	5657.51. 1040	2121-5107104	Fedélszegéiy sarok													2
31	5657.51.3070	2107-5109070	Kapcsolókar burkolat												1	
32	5651.51.2670	2101-5301267	Hűtőburkolat feíső		1	1	1	1								
	5653.51.2670	2103-5301267-10	Hűtőburkolat fetső						1					1		
33	5651.51.2680	2101-5301268	Hűtőburkolat jobb		1	1	1	1								
34	5651.51.2740	2101-5301274	Hűtőburkoíat bal		1	1	1	1								
35	5651.51.2860	2101-5301286	Lemezcsavar anya							6	6	6			6	
36	5651.51.3140	2101-5301314	Tömítőgumi jobb		1	1	1	1	1				1	1		
37	5651.51.3150	2101-5301315-10	Tömítőgumi bal		1	1	1	1	1				1	1		

Ábra-szám.	Vállalati cikkszám	Gyári cikkszám	Megnevezés	Típus/db.												
				összesen	2101	21011	21013	2102	2103	2105	21051	21053	2106	21061	2107	2121
38	5652.51.2220	2102-5401320	Tömítőgyűrű					1								
39.	5657 55: 3100	2121-5413010	Fedél													1
41	5655. 51.0580	2) 05-8403358	Sárvédő tömítés jobb							1	1	1			1	
42	5655.51.0590	?1Ö6-8403359	Sárvédő tömítés ba!							1	1	1			1	
5655.51.0620 43		21Ű5-8403362	Sárvédő iemez jobb							1	1	1			1	
	5657.51.0620	2121-8403362	Sárvédő lemez jobb													1
44	5655,51.0630	2105-3403363	Sárvédő iemez ba!							1	1	1			1	
	5657.51 0600	2121--R403363	Sárvédő ieme? hS\													1
45	5655.51. 0700	2105-8403370	Sárvédő iemez tömítés							2	2	2			2	
45	5557 51 0700	2121-8403370	Sárvédő lemez tömítés bal													2
5651 88.0700 46		2101-8404[1]Q2	Fedél		1	1	1									
	5652.88;. 1020	^102-8404102	Fedél					1								
	5653.88.1020	2103-8404102	Fedél						1				1	1		
	5655.88. 1020	2105-8404102	Fedél							1	1	1			1	
47	5653 30. 1140	21C3-8404114	Fedél rugó						1	1	1	1	1	1	1	1
48	5651 80. 3160	2101-8404116	Fedé! rugó		i1	! :	1									
49	5651. :>3. 8600	2101-8404160	Fedél ütköző gumi		i	M	1		1	1	1	1	1	1	1	1
	5552,53.8500	2102-8404160	Fedél ütköző gumi													
50	5652.53. 8610	2102-8404170	Tömítőgyűrű													
51	5655.50. 3100	2101-8404310-20	Gumilemez hátsó jobb		1	1	1		1	1	1	1	1	1	1	
	5657.50. 3100	2121-840^310	Gumilemez első jobb													1
52	565^ --0.3110	2101-B-O431V-20	Gumilemez hátsó bel		1	i	1		1	1	1	1	1	1	1	
	5^- 50 3: IC	2121-8404311	Gumilemez első bal													1
53	0^7.50. 3120	2121-8404312	Gumilemez hátsó													2
54	5651.50.3200	2101-8404320-10	Gumilemez tartó		2	2	2	2	2	2	2	2	2	2	2	
	5657.50.3200	2121-8404320	Gumilemez tartó													4
155	5651.99.0400	10902221	Csavar M 6x16		4	!	4	4	4	4	4	4	4	4	4	8
194	5651.99. 0;8C	16043421	Csavar M 8x20			4										2
313	5651.99. 2140	13276001	Hengeresfejű csaver6xl2	2												
365	5651.99.2390	15181301	Hatlapfejű lemezcsa-.'ar M 6,4x16		4	4	4	4	4	4	4	4	4	4	4	

Ábra-szám	Vállalati cikkszám	Gyári cikkszám	Megnevezés	Típus/db.												
				összesen	2101	21011	21013	2102	2103	2105	21051	21053	2106	21061	2107	2121
367	5651.99.2410	15186101	Hatlapfejű lemezcsavar M 4,9x12													8
368	5651.99.2420	15187001	Hatlapfejű lemezcsavar M 5,6x10		4	4.	4	4	4	4	4	4	4	4	4	8
369	5651.99.2430	15187301	Hatlapfejű lemezcsavar M 5,6x16		4	4	4	4	4	10	10	10	4	4	10	8
390	5651.99.0840	17671101	Hengeresfejű lemez csavar M 4,9x12,7					2								2
414	5651.99.2600	1 7680605	Lencsefejű lemez csavar M 4,9x19,0													4
416	5651.99.3170	17680801	Lencsefejű lemez csavar M 4,9x25,4		4	4	4	4	4	4	4	4	4	4	4	2
455	5651.99.3390	15896211	Anya M6		4	4	4	4	4	4	4	4	4	4	4	8
524	5651.99.4120	10519501	Laposalátét 7x13		4	4	4	4	4	4	4	4	4	4	4	
532	5651.99.4200	12638101	Laposalátét 5x14													8
535	5651.99.4230	1 2639701	Laposalátét 6x11					4								2
544	5651.99.4320	12647001	Laposalátét 8x25													3
561	5651.99.4370	10516570	Rugósalátét Ø 7		4	4	4	4	4	4	4	4	4	4	4	
562	5651.99.4380	10516670	Rugósalátét Ø 8													3
595	5651.99.4570	12599071	Belső'fogazású biztosító alátét 6x14		8	8	8	8	8	12	12	12	8	8	12	8
705	5651.99.6020	14189771	Lemezcsavar anya	4												

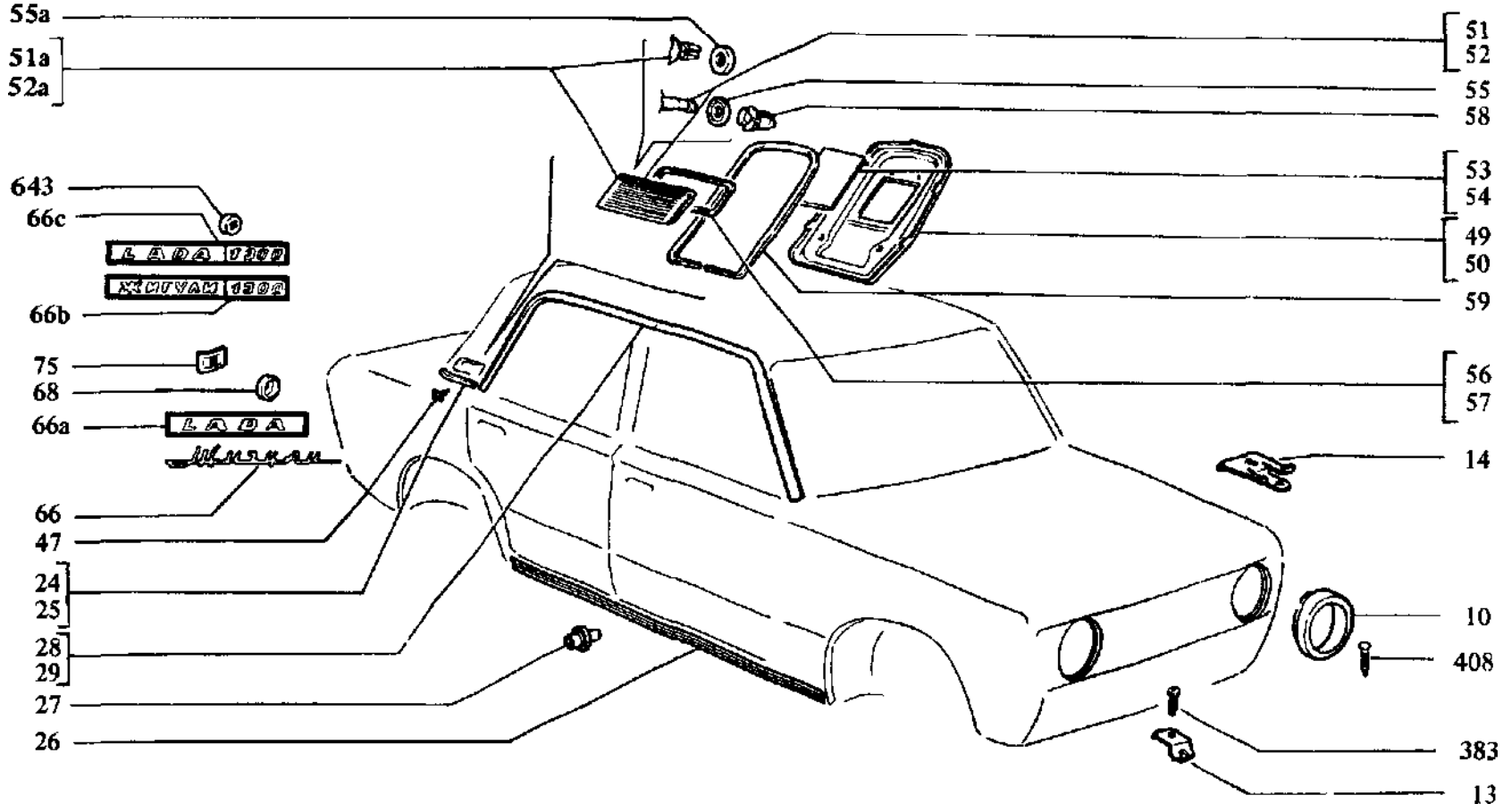

2101 21011 21013	A DÍSZÍTŐELEMEK	M4.04

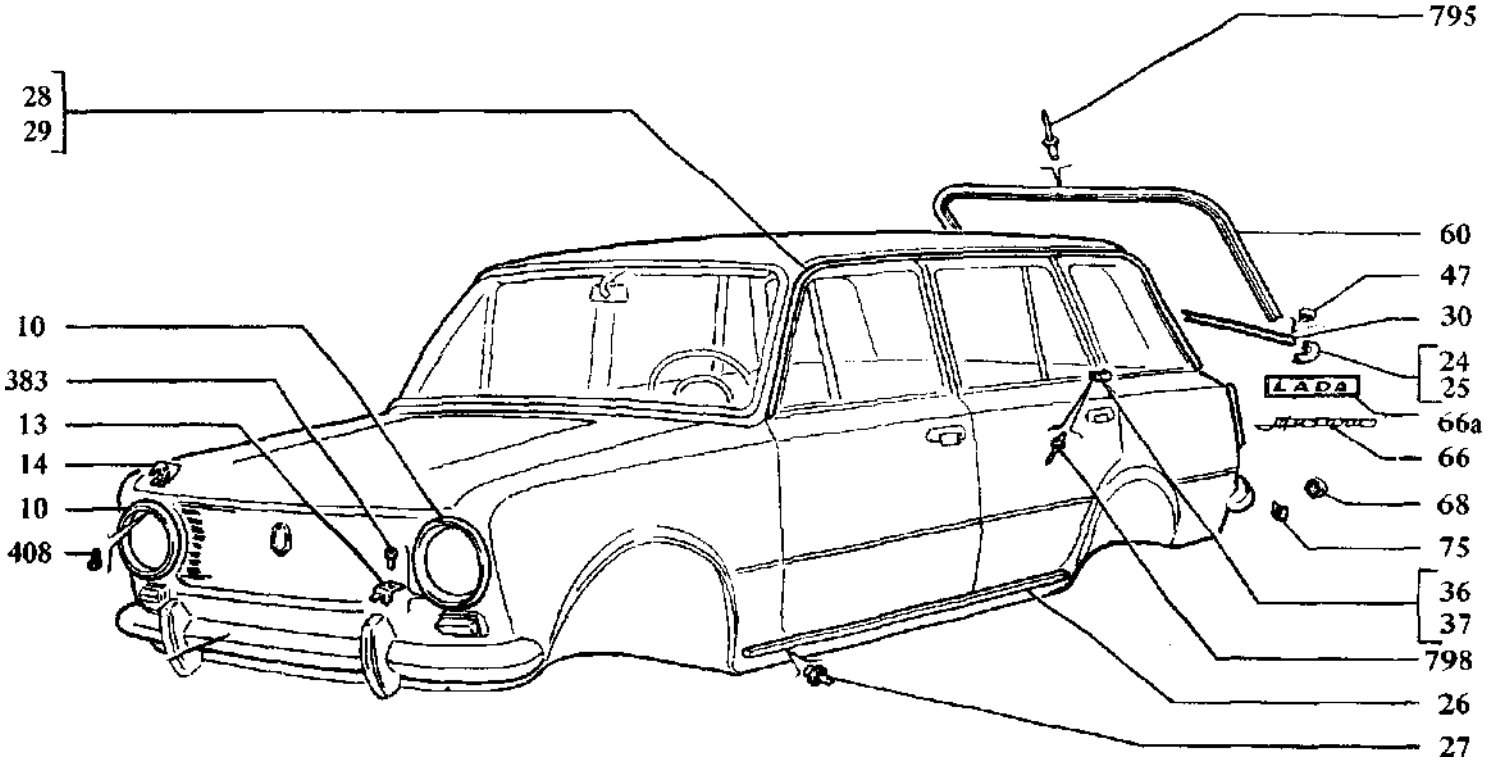

2102	A DÍSZÍTŐELEMEK	M4.04

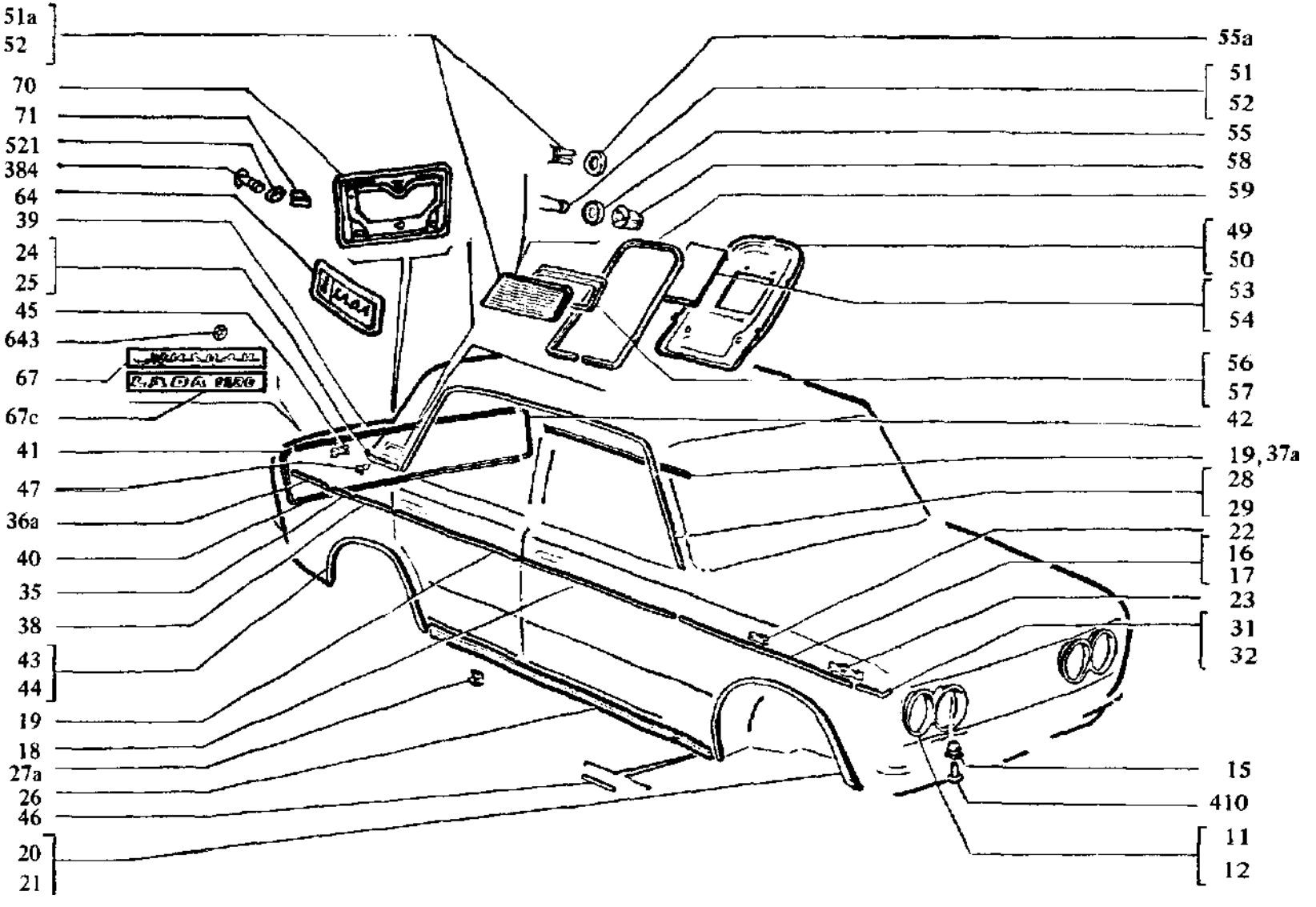

2103 2J06 2J06I	A DÍSZÍTŐELEMEK	M 4. 04

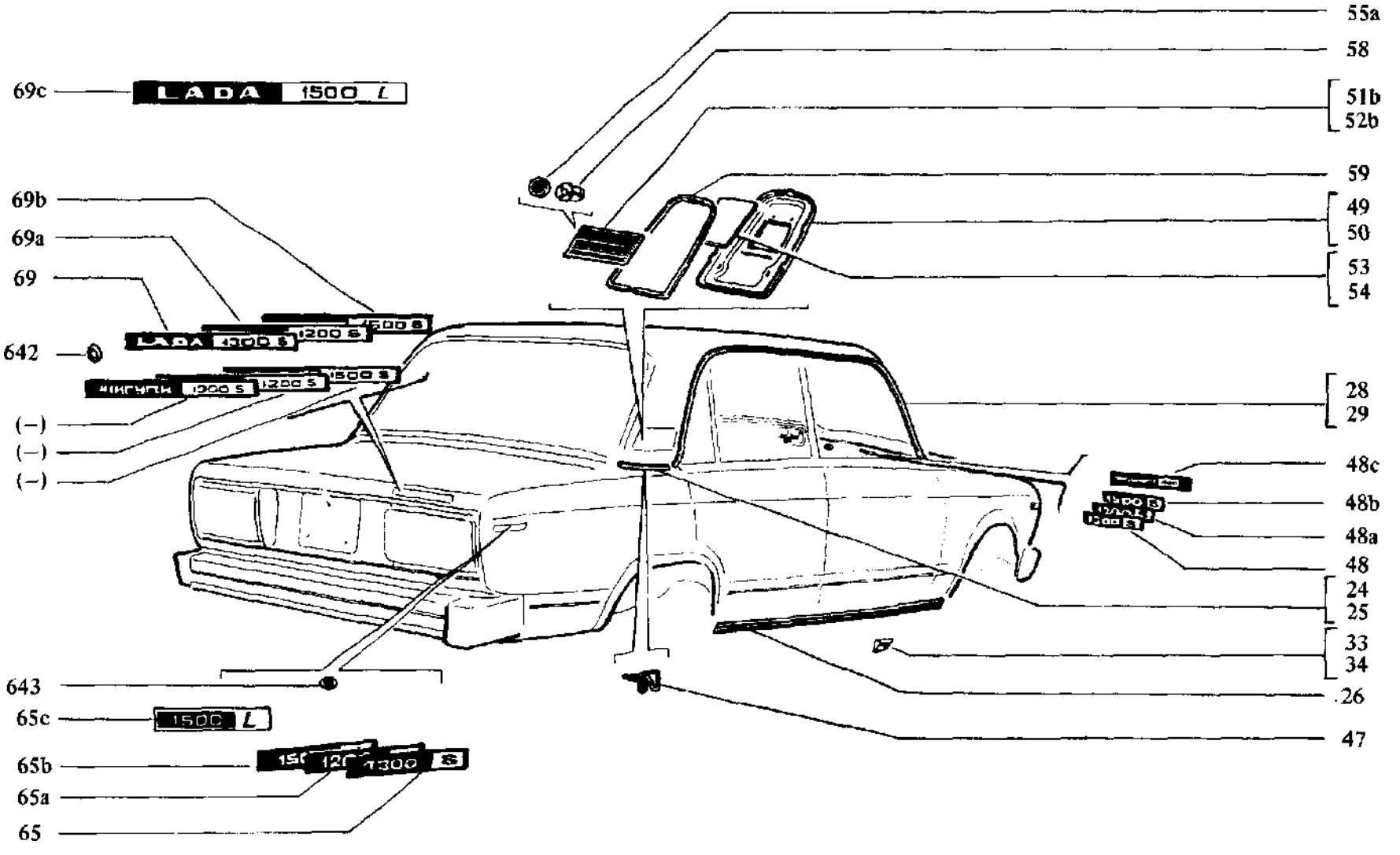

2105 21053 21051 2107	A DÍSZÍTŐELEMEK	M4.04

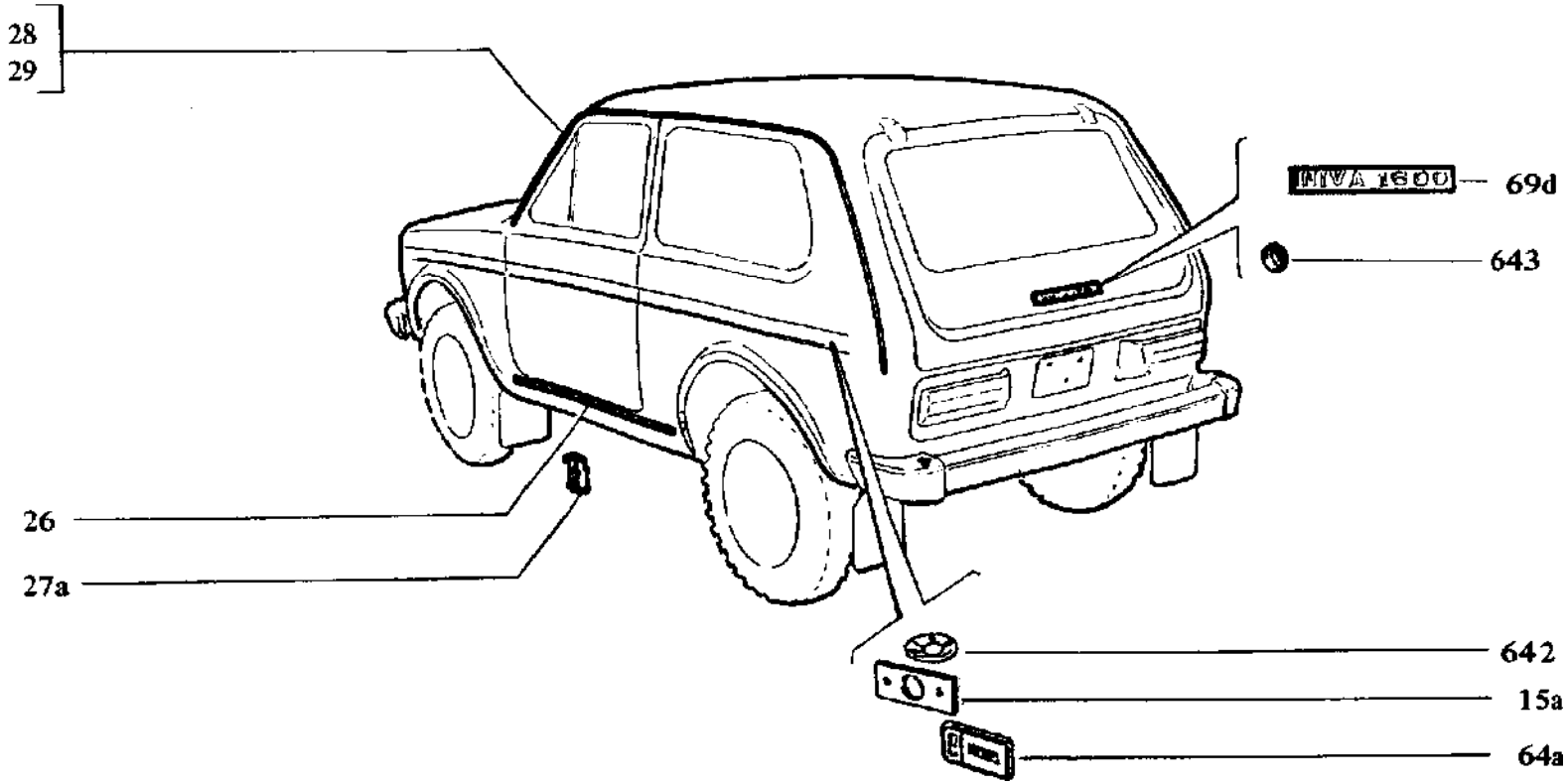

2121	A DÍSZÍTŐELEMEK	M4.04

Ábra-szám	Vállalati cikkszám	Gyári cikkszám	Megnevezés	Típus/db.												
				összesen	2101	21011	21013	2102	2103	2105	21051	21053	2106	21061	2107	2121
10	5651.62.0210	2101-3711321	Fényszóró keret		2	2	2	2								
11	5653. 62. 0300	2103-3711330	Fényszóró keret jobb						1							
12	5653.62.0310	2103-3711331	Fényszóró keret bal						1							
13	5651.62.0340	2101-3711334	Rögzítőlemez alsó		2	2	2	2								
14	5651.62.0350	2101-3711335	Rögzítőlemez felső		2	2	2	2								
15	5653. 62. 0400	2103-3711400	Lemezcsavar anya						4							
15a	5656. 65. 0870	2106-3726087	Embléma alátét													2
16	5653. 80. 4020	2103-5003002	Díszléc első sárvédőre jobb						1							
	5653.80.4021	2103-5003002-10	Díszléc első sárvédőre jobb						1							
17	5653.80.4030	2103-5003003	Díszléc első sárvédőre bal						1							
	5653. 80. 4031	2103-5003003-10	Díszléc első sárvédőre bal						1							
18	5653. 80. 4040	2103-5003004	Díszléc első ajtóra						2				2	2		
	5653.80.4041	2103-5003004-10	Díszléc első ajtóra						2				2	2		
19	5653. 80. 4060	2103-5003006	Díszléc hátsó ajtóra						2				2	2		
	5653. 80. 4061	2103-5003006-10	Díszléc hátsó ajtóra						2				2	2		
20	5653. 80. 4080	2103-5003008	Díszléc első sárvédő peremén jobb						1				1	1		
21	5653. 80. 4090	2103-5003009	Díszléc első sárvédő peremén bal						1				1	1		
22	5653.80.7100	2103-5003010	Díszléc rögzítő patent						99				99	99		
23	5653.80.7110	2103-5003011	Díszléc rögzítő végpatent						9				9	9		
	5653.80.7111	2103-5003011-10	Díszléc rögzítő végpatent						18				20	20		
24	5651.80. 1120	2101-5003012	Díszléc hátsó oszlopra jobb		1	1	1		1	1	1	1	1	1	1	
	5652.80. 1120	2102-5003012	Díszléc hátsó oszlopra jobb					1								
25	5651.80. 1130	2101-5003013	Díszléc hátsó oszlopra bal		1	1	1		1	1	1	1	1	1	1	
	5652.80.1130	2102-5003013	Díszléc hátsó oszlopra bal					1								
26	5651.80.1160	2101-5003016	Díszléc küszöbre		2	2	2	2								
	5653.80. 1160	2103-5003016	Díszléc küszöbre						2				2	2		
26	5655.80. 1160	2105-5003016-02	Díszléc küszöbre							2	2	2			2	
	5657.80. 1160	2121-5003016-01	Díszléc küszöbre													2
27	5651.80. 1170	2101-5003017	Díszléc rögzítő patent		18	18	18	18								
27a	5653.80. 1180	2103-5003018	Díszléc rögzítő patent						16				16	16		14

Ábra-szám.	Vállalati cikkszám	Gyári cikkszám	Megnevezés	Típus/db.												
				összesen	2101	21011	21013	2102	2103	2105	21051	21053	2106	21061	2107	2121
28	5651.80. 1200	2101-5003020	Díszléc vízlécre jobb		1	1	1		1	1	1	1	1	1	1	
	5652.80. 1200	2102-5003020	Díszléc vízlécre jobb					1								
	5657.80.1200	2121-5003020	Díszléc vízlécre jobb													1
29	5651.80.1210	2101-5003021	Díszléc vízlécre bal		1	1	1		1	1	1	1	1	1	1	
	5652.80.1210	2102-5003021	Díszléc vízlécre bal					1								
	5657.80.1210	2121-5003021	Díszléc vízlécre bal													1
30	5652.80. 1300	2102-5003030	Díszléc hátsó ajtón alul					1								
31	5653.80.1320	2103-5003032	Díszléc első sárvédőn jobb						1							
32	5653.80.1330	2103-5003033	Díszléc első sárvédőn bal						1							
33	5655.80. 1360	2105-5003036	Díszléc első sárvédőn bal							1	1	1			1	
34	5655.80. 1370	2105-5003037	Díszléc első sárvédőn bal							1	1	1			1	
35	5653. 80. 1400	2103-5003040	Díszléc üzemanyag ajtón						1				1	1		
	5653.80. 1410	2103-5003040-10	Díszléc üzemanyag ajtón						1				1	1		
36	5652.80.1420	2102-5003042	Díszléc oszlopra jobb					1								
36a	5653.80.1420	2103-5003042	Díszléc hátsó sárvédőn jobb						1							
	5653.80.1421	2103-5003042-10	Díszléc hátsó sárvédőn jobb						1							
	5656.80.1420	2106-5003042	Díszléc hátsó sárvédőn jobb										1	1		
	5656.80. 1421	2106-5003042-10	Díszléc hátsó sárvédőn jobb										1	1		
37	5652.80.1430	2102-5003043	Díszléc hátsó sárvédőn bal					1								
37a	5653.80.1430	2103-5003043	Díszléc hátsó sárvédőn bal						1							
	5653.80. 1431	2103-5003043-10	Díszléc hátsó sárvédőn bal						1							
38	5653.80. 1440	2103-5003044	Díszléc hátsó sárvédőn elől						1				1	1		
	5653.80.1441	2103-5003044-10	Díszléc hátsó sárvédőn elől						1				1	1		
39	5653.80.1450	2103-5003045	Díszléc csomagtértetőn						1				1	1		
40	5653.80.1480	2103-5003048	Díszléc hátfalon alul						1				1	1		
41	5653.80.1500	2103-5003050	Díszléc hátfalon jobb						1				1	1		
42	5653.80.1540	2103-5003054	Díszléc hátsó sárvédő peremen jobb						1				1	1		
43	5653.80.1540	2103-5003054	Díszléc hátsó sárvédő peremen jobb						1				1	1		
44	5653.80. 1550	2103-5003055	Díszléc hátsó sárvédő peremen bal						1				1	1		
45	5653.80.1600	2103-5003060	Díszléc rögzítő patent						8				8	8		

Ábra szám.	Vállalati cikkszám	Gyári cikkszám	Megnevezés	Típus/db.												
				összesen	2101	21011	21013	2102	2103	2105	21051	21053	2106	21061	2107	2121
46	5653.80. 1720	2103-5003072	Díszléc rögzítő végdarab						8				8	8		
47	5651.80. 1760	2101-5003076-01	Díszléc rögzítő patent		4	4	4	11	4	4	4	4	4	4	4	
48a	5655. 80. 2240	2105-5303024	Embléma „1300 S"							1						
48b	5655.80.2241	21051-5303024	Embléma ,,1200 S"								1					
48c	5655. 80. 2242	21053-5303024	Embléma „1500 S"									1				
	5658. 80. 2240	2107-5303024	Embléma „1500 L"												1	
	5653. 80. 5350	2103-5701035	Embléma „1500 L"		(1)	(1)		(1)	(1)	(1)	(1)	(1)	(1)	(1)	(1)	
49	5653. 80. 5360	2103-5701036	Oszlop szellőző burkolat jobb		1	1		1	1	1	1	1	1	1	1	
50	5653. 80. 5370	2103-5701037	Oszlop szellőző burkolat bal			1	1		1	1	1	1	1	1	1	
51	5653. 80- 5400	2103-5701040	Oszlop szellőző rács jobb			1	1		1				1	1		
51a	5653. 80. 5401	2103-5701040-10	Oszlop szellőző rács jobb			1	1		1				1	1		
51b	5655. 80. 5400	2105-5701040	Oszlop szellőző rács jobb							1	1	1			1	
52	5653.80.5410	2103-5701041	Oszlop szellőző rács bal			1	1		1				1	1		
52a	5653.80.5410	2103-5701041-10	Oszlop szellőző rács bal			1	1		1				1	1		
52b	5655.80.5410	2105-5701041	Oszlop szellőző rács bal							1	1	1			1	
	5655. 80. 5420	2105-5701042	Oszlop szellőző rács bal							(1)	(1)	(1)			(1)	
	5655.80.5430	2105-5701043	Oszlop szellőző rács bal							(1)	(1)	(1)			(1)	
53	5653.52.5460	2103-5701046	Terelőlemez jobb			1	1		1	1	1	1	1	1	1	
54	5653. 52. 5470	2103-5701047	Terelőlemez bal			1	1		1	1	1	1	1	1	1	
55	5653.51.0500	2103-5701050	Gumialátét			4	4		4				4	4		
55a	5653.51.0501	2103-5701050-10	Gumialátét			4	4		4	4	4	4	4	4		
56	5653.52.5540	2103-5701054	Tömítőalátét jobb			1	1		1				1	1		
57	5653. 52. 5550	2103-5701055	Tömítőalátét bal			1	1		1				1	1		
58	5653. 52. 5580	2103-5701058	Rögzítő patent			4	4		4	4	4	4	4	4		
59	5653. 52. 5620	2103-5701062	Burkolat tömítés			2	2		2	2	2	2	2	2		
60	5652. 52. 0880	2102-5701088	Díszléc hátsó ajtókeret					1								
	5651.52.0980	2101-5701098	Tető merevítő		1	1	1		1	1	1	1	1	1		
	5652. 52. 0980	2102-5701098	Tetőmerevítő					1								
	5651.52. 1110	2101-5701110	Tető merevítő		1	1	1		1	1	1	1	1	1	1	
	5651.52. 1160	2101-5701116	Tetőmerevítő		1	1	1		1	1	1	1	1	1	1	

Ábra szám.	Vállalati cikkszám	Gyári cikkszám	Megnevezés	Típus/db.												
				összesen	2101	21011	21013	2102	2103	2105	21051	21053	2106	21061	2107	2121
	5652.52. 1160	2102-5701116	Tetőmerevítő					1								
64	5656.80.7020	2106-8212102	Embléma „Lada"										2	2		
64a	5657.80.2170	2121-8212170-10	Embléma „Niva"													2
65	5655. 80. 1740	2105-8212174	Embléma „1300 S"							2						
65a	5655.80. 1741	2105-8212174	Embléma „1200 S"								2					
65b	5655.80. 1742	21053-8212174	Embléma „1500 S"									2				
65c	5658.80. 1740	2107-8212174-10	Embléma „1500 l_"												2	
66	5651. 80. 2000	2101-8212200	Hátsó felirat „Zsiguli"		1			1								
66a	5651.80.2001	2101-8212200	Hátsó felirat „LADA"		1			1								
	5651.80.2000	2101-8212200-30	Hátsó felirat „LADA"					1								
	5652. 80. 2000	2102-8212200-30	Hátsó felirat „Lada Combi"					1								
66b	5654. 80. 2000	21011-8212200	Hátsó felirat „Zsiguli 1300"			1										
	5654.80.2001	21011-8212200-30	Hátsó felirat „Lada 1300"			1										
	5654.80.2002	21011-8212200-40	Hátsó felirat „Lada 1300"			1										
67	5653. 80. 2000	2103-8212200	Hátsó felirat „Zsiguli"						1							
	5653. 80. 2001	2103-8212200-20	Hátsó felirat „Zsiguli"						1							
67c	5653. 80. 2002	2103-8212200-40	Hátsó felirat „Lada 1500"						1							
	5653. 80. 2003	2103-8212200-50	Hátsó felirat „Lada 1500"						1							
	5656. 80. 2000	2106-8212200	Hátsó felirat „Zsiguli 1600"										1			
	5656. 80. 2001	2106-8212200-10	Hátsó felirat „Lada 1600"										1			
67c	5656.80.2002	2106-8212200-20	Hátsó felirat „LADA 1600"										1			
	5656.80.2003	21061-8212200	Hátsó felirat „LADA 1500S"											1		
	5656.80.2004	21061-8212200-20	Hátsó felirat „LADA 1500S"											1		
68	5651.80.2020	2101-8212202	Hátsó felirat alátét		3			3								
69	5655. 80. 2040	2105-8212204-10	Hátsó felirat „LADA 1300S"							1						
69a	5655.80.2041	21051-8212204-10	Hátsó felirat „LADA 1200S"								1					
69b	5653. 80. 2040	21053-8212204-10	Hátsó felirat „LADA 1500S"									1				
69c	5658. 80. 2040	2107-8212204-10	Hátsó felirat „LADA 1500L"												1	
69d	5657.80.2040	2121-8212204-20	Hátsó felirat „Niva 1600"													1
70	5653.40.8010	2103-2808011	Hátsó rendszámtábla						1				1	1		

Ábra-szám.	Vállalati cikkszám	Gyári cikkszám	Megnevezés	Típus/db.												
				összesen	2101	21011	21013	2102	2103	2105	21051	21053	2106	21061	2107	2121
71	5651.40.8020	2101-2808020	Rögzítő kengyel						6				6	6		
75	5651.99.8170	14183371	Rögzítő patent		3			3								
383	5651.99.2530	17670001	Hengeresfejű lemezcsavar M 4,3x9,5		4	4	4	4								
384	5651.99.2550	17670101	Csavar						6				6	6		
408	5651.99.3090	17679501	Lencsefejű lemezcsavar M 4,3x9,5		2	2	2	2								
410	5651.99.3110	1 7679702	Lencsefejű lemecsavar M 4,3x15,9						4							
521	5651.99.4090	10519301	Alátét						6				6	6		
643	5651.99. 5170	14195076	Rugós rögzítő alátét		3	3	3	3	3	7	7	7	3	3	7	6
795	5651.99.6430	12838890	Húzószegecs Ø 5					11								
798	5651.99.6460	12841990	Húzószegecs Ø 6					4								

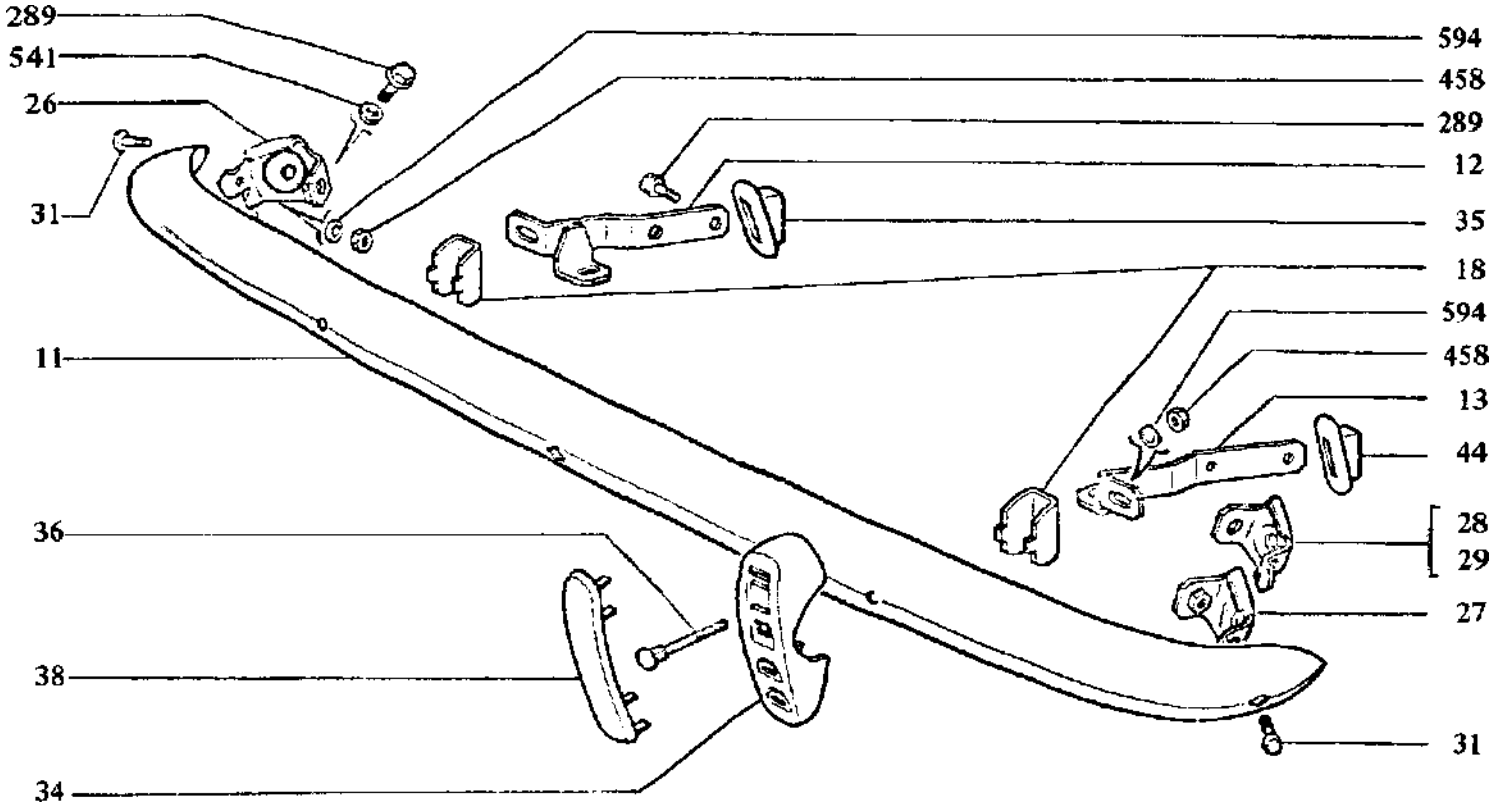

2101 2102	AZ ELSŐ LÖKHÁRÍTÓ	M4. 10

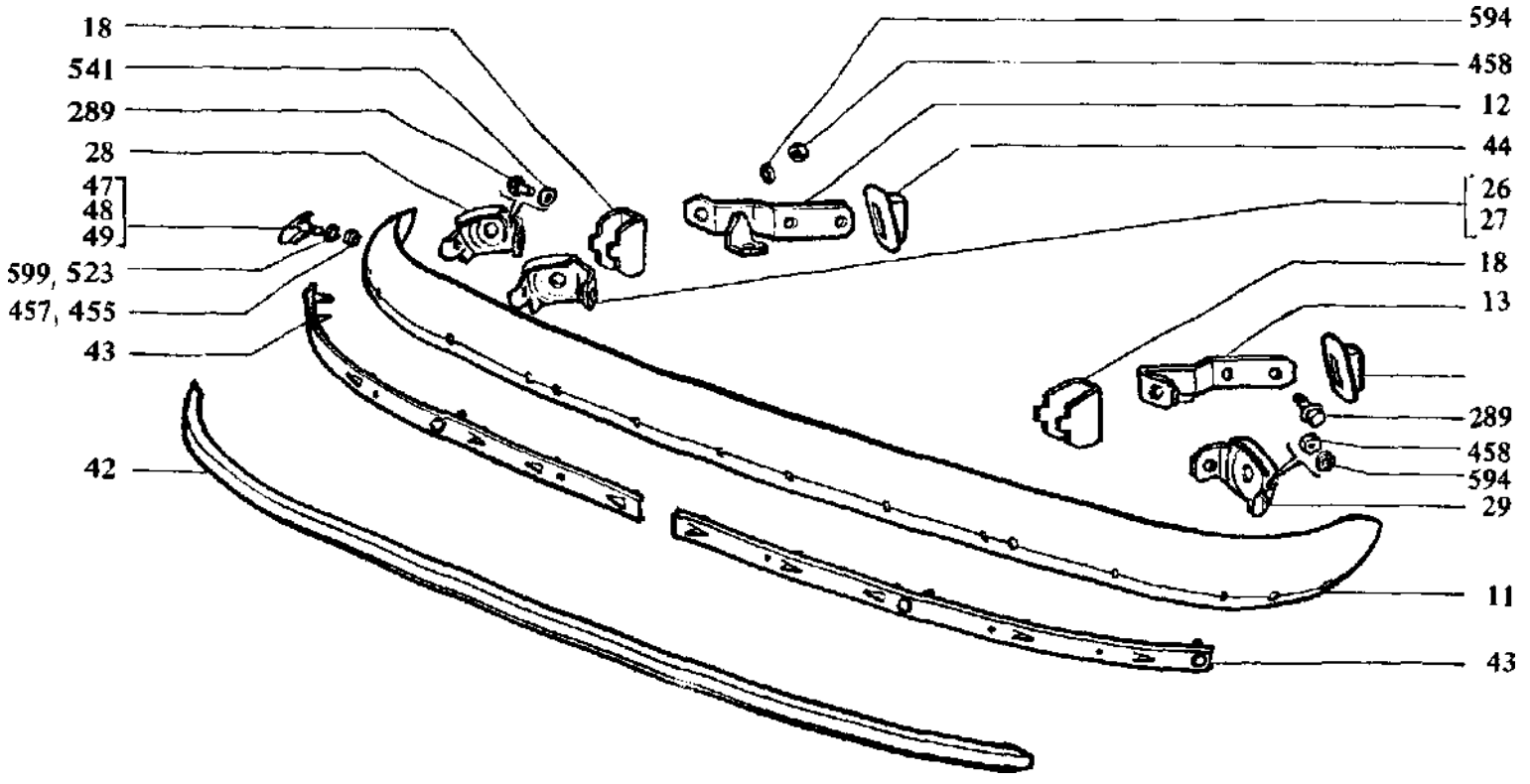

21011 21013	AZ ELSŐLÖKHÁRÍTÓ	M4. 10

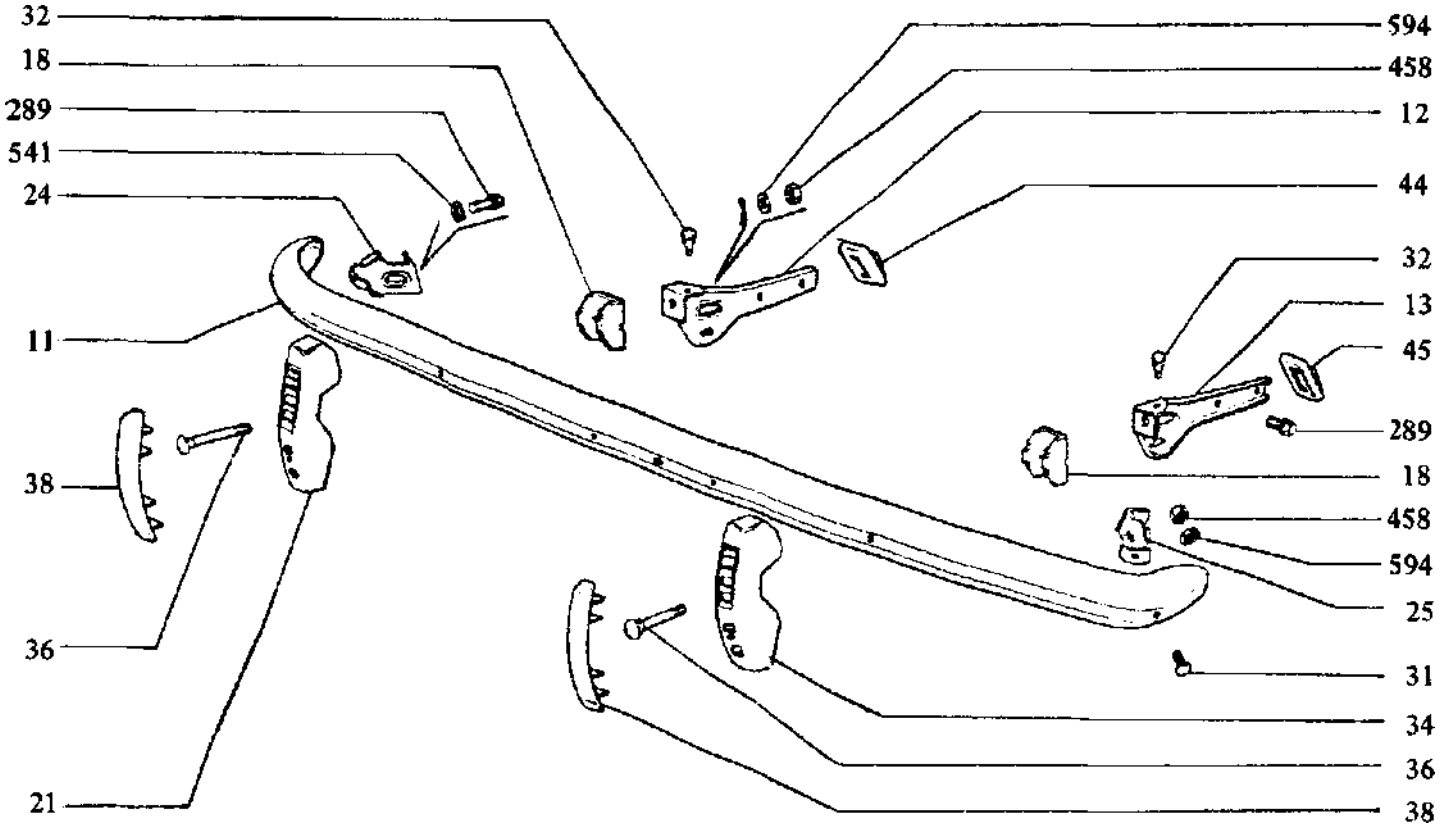

2103	AZ ELSŐ LÖKHÁRÍTÓ	M4. 10

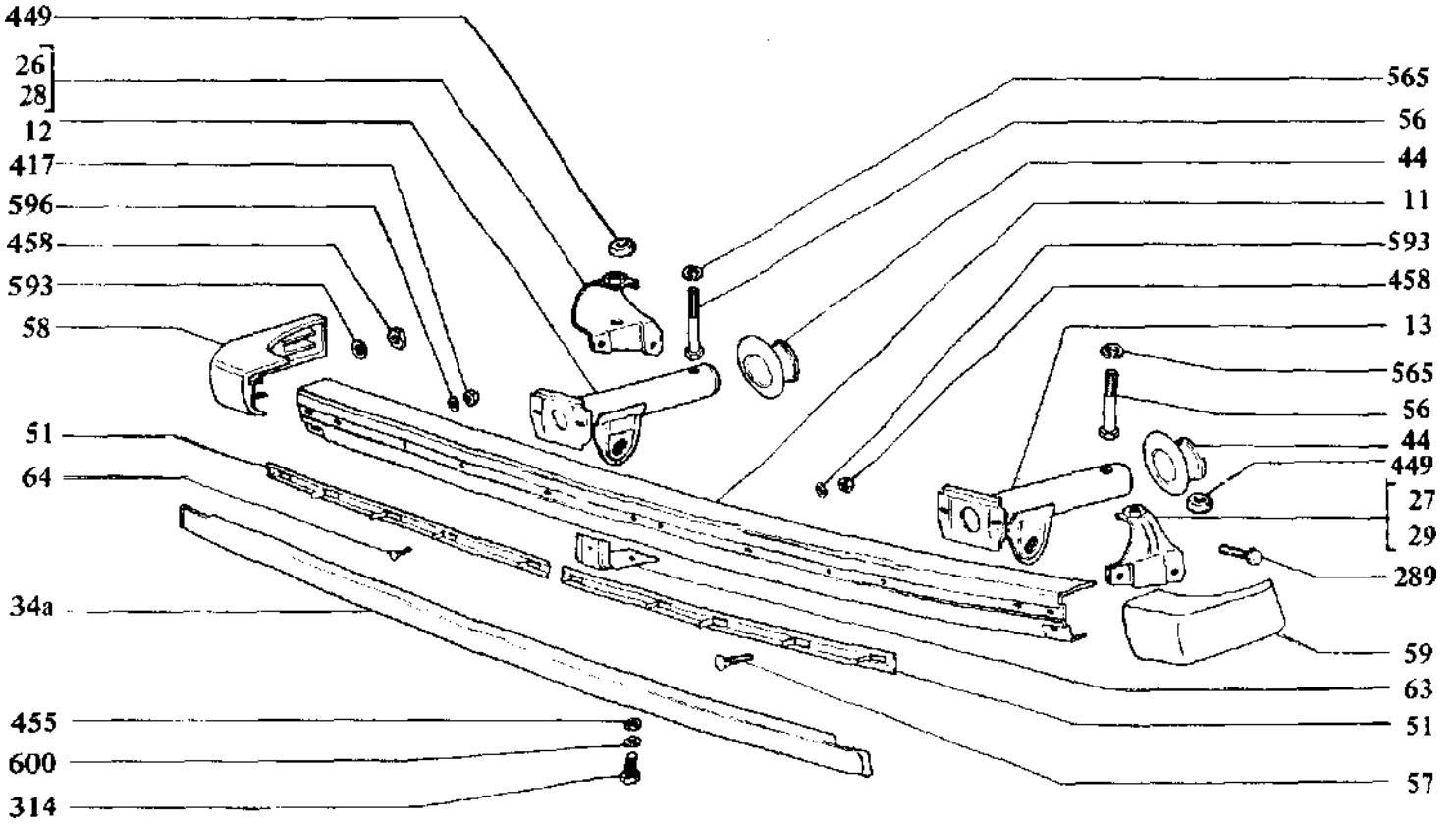

2105 21051 21053	AZ ELSŐ LÖKHÁRÍTÓ	M4. 10

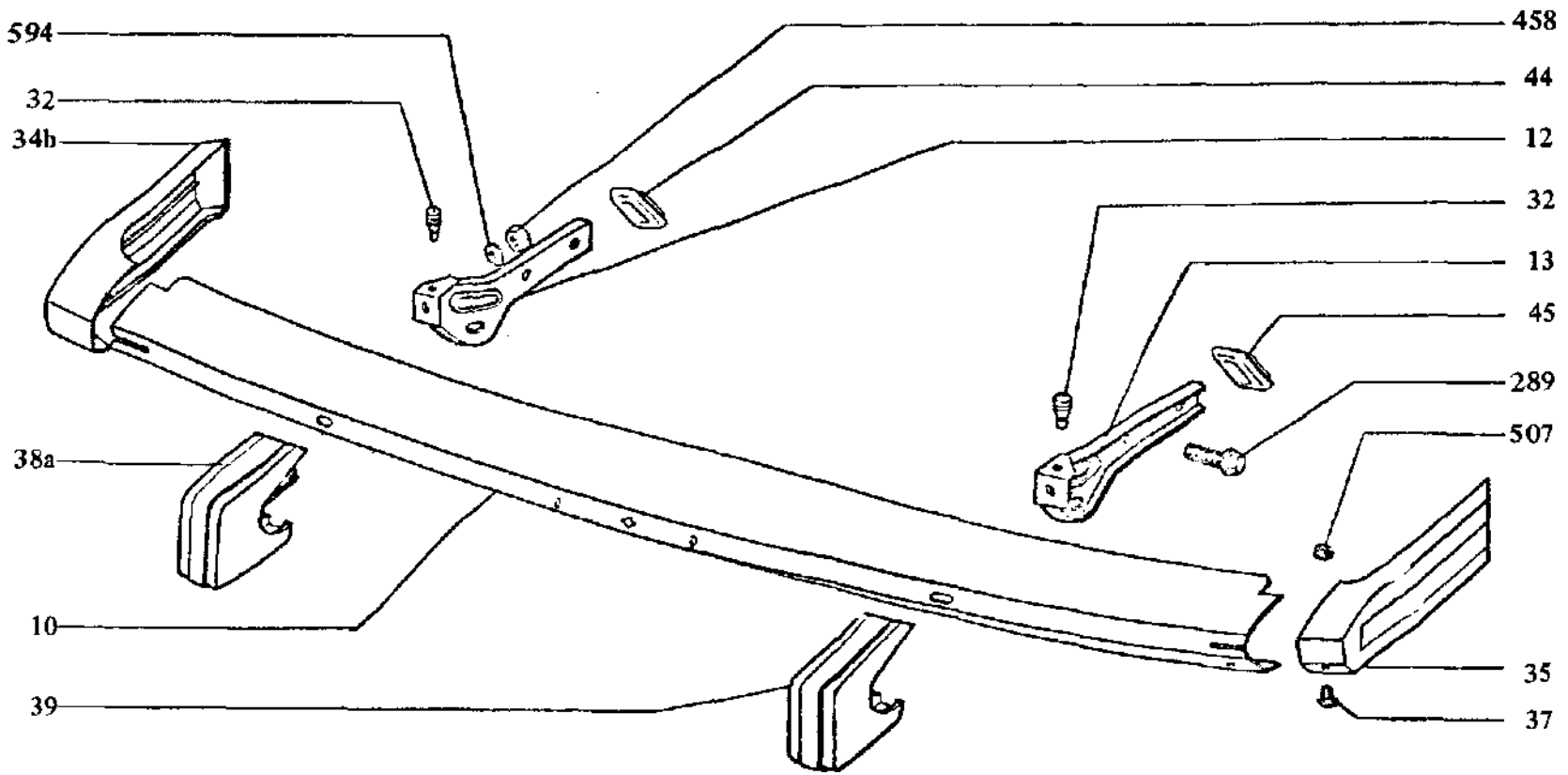

2106 21061	AZ ELSŐ LÖKHÁRÍTÓ	M 4. 10

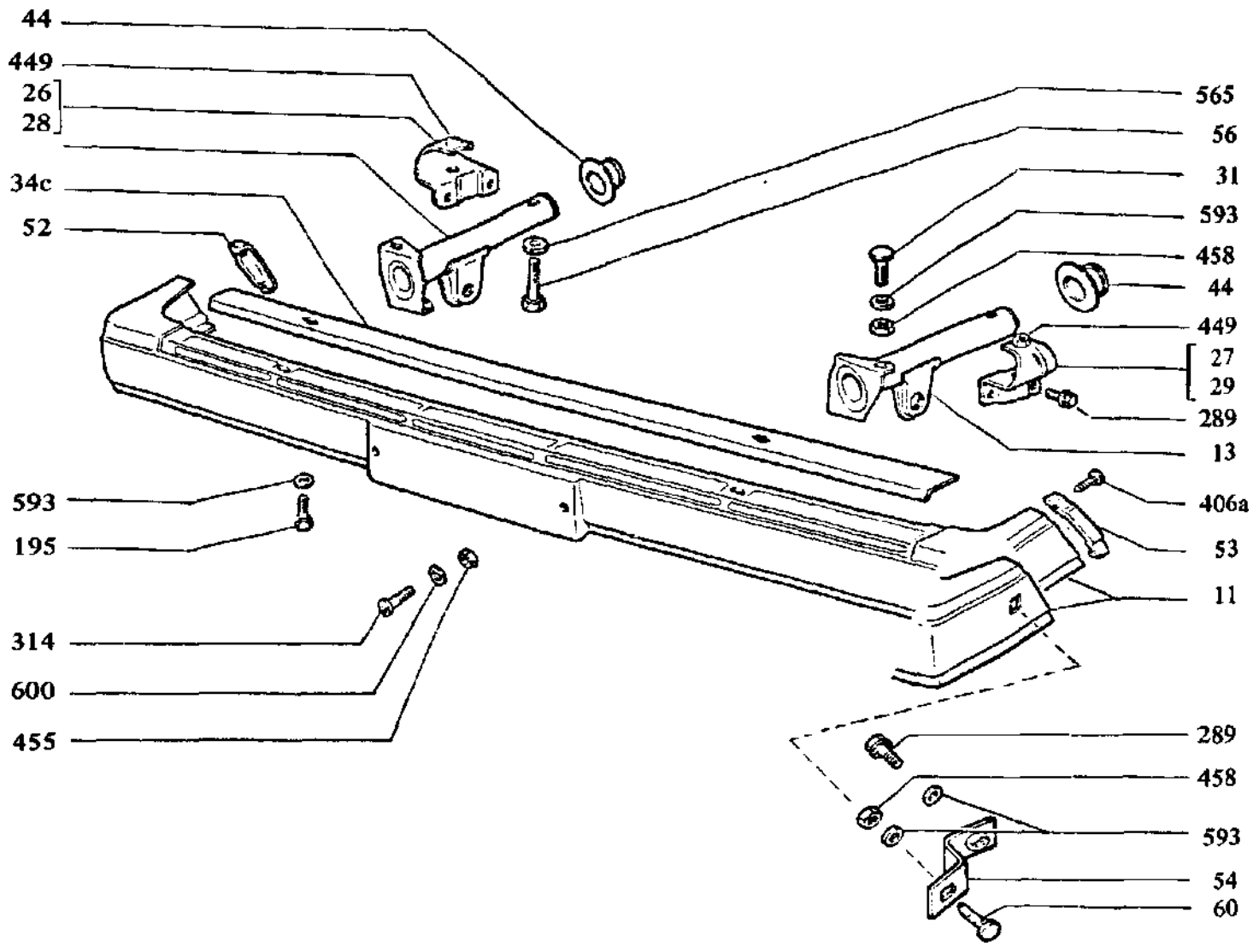

2107	AZ ELSŐ LÖKHÁRÍTÓ	M4. 10

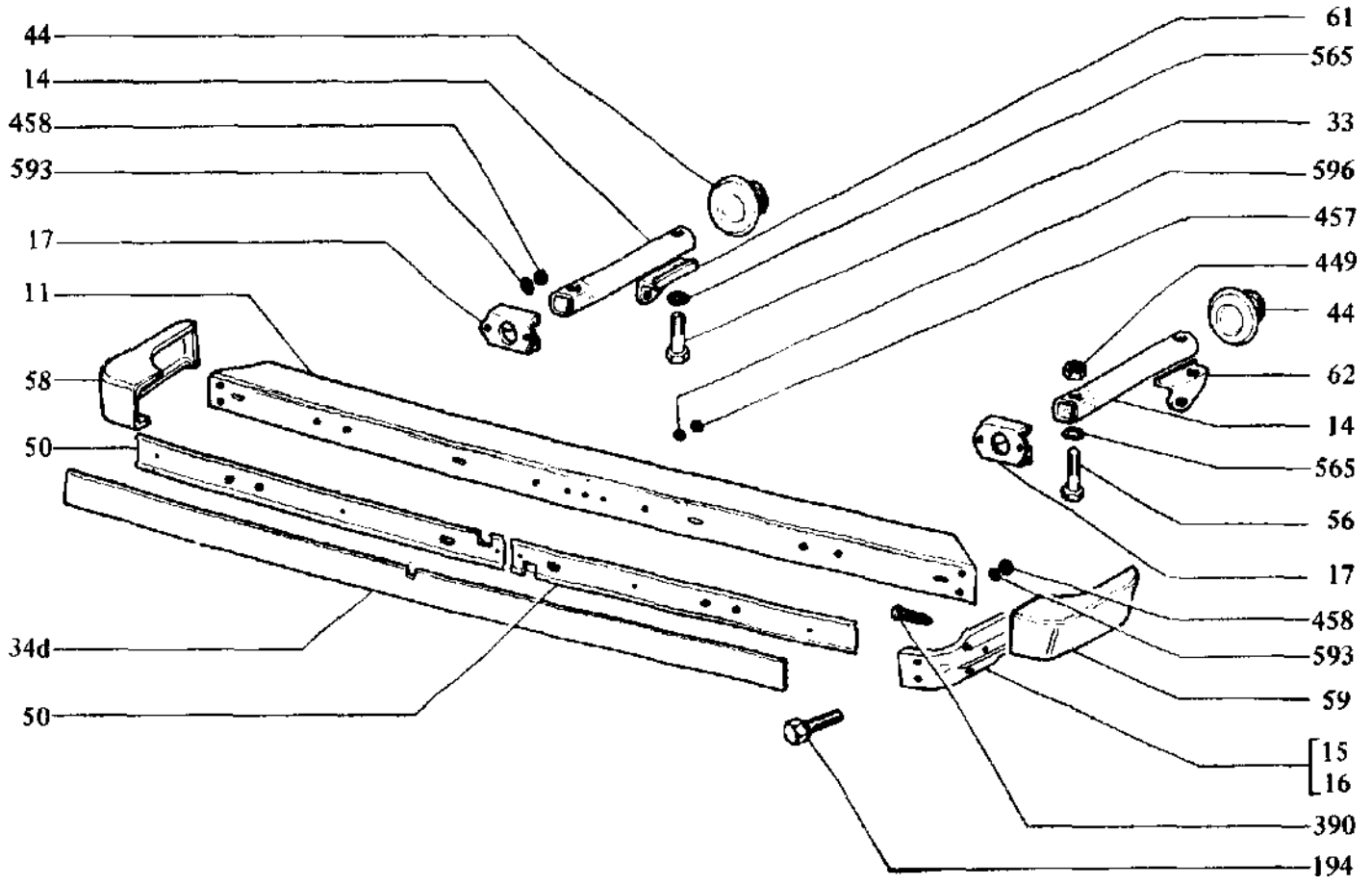

2121	AZ ELSŐ LÖKHÁRÍTÓ	M4. 10

Ábra-szám	Vállalati cikkszám	Gyári cikkszám	Megnevezés	Típus/db.												
				összesen	2101	21011	21013	2102	2103	2105	21051	21053	2106	21061	2107	2121
10	5656.40. 5120	2106-2803012	Első lökhárító										1	1		
11	5651.40.5150	2101-2803015	Első lökhárító		1			1								
	5654.40. 5150	21011-2803015	Első lökhárító			1	1									
	5654.40. 5151	21011-2803015-10	Első lökhárító			1	1									
	5653.40.5150	2103-2803015	Első lökhárító						1							
	5655.40. 5150	2105-2803015	Első lökhárító							1	1	1				
	5658.40.5150	2107-2803015	Első lökhárító												1	
	5658.40. 5151	2107-2803015-10	Első lökhárító												1	
	5657.40.5150	2121-2803015-10	Első lökhárító													1
12	5651.40.5160	2101-2803016	Első lökhárító tartó jobb		1	1	1	1								
	5653.40. 5160	2103-2803016	Első lökhárító tartó jobb						1				1			
	5655.40.5160	2105-2803016	Első lökhárító tartó jobb												1	
13	5651.40.5170	2101-2803017	Első lökhárító bal		1	1	1	1								
13	5653.40.5170	2103-2803017	Első lökhárító bal						1				1	1		
	5655.40.5170	2105-2803017	Első lökhárító bal							1	1	1				
	5658.40. 5170	2107-2803017	Első lökhárító bal												1	
14	5657.40. 3180	2121-2803018	Eiső lökhárítótartó													2
15	5657. 40. 3240	2121-2803024	Oldalmerevítő jobb													1
16	5657.40. 325Ü	2121-2803025	Oldalmerevítő bal													1
17	5657. 40. 3280	21061-2803028	Rögzítőtalp													2
18	5651.40.3300	2101-2803030	Feszítő		2	2	2	2								
	5653. 40. 3300	2103-2803030	Feszítő						2							
24	5653. 40. 3320	2103-2803032	Rögzítő jobb						1							
25	5653. 40. 3330	2103-2803033	Rögzítő bal						1							
26	5651.40.3340	2101-2803034	Rögzítő jobb		1	1	1	1								
	5655. 40. 3340	2105-2803034	Rögzítő jobb							1	1	1			1	
27	5651.40.3350	2101-2803035	Rögzítő bal		1	1	1	1								
27	5655. 40. 3350	2105-2803035	Rögzítő bal							1	1	1			1	
28	5651.40.3360	2101-2803036-01	Rögzítő jobb		1	1	1	1								
	5655. 40. 3360	! 2105-2803036	Rögzítő jobb							1	1	1			1	

Ábra-szám	Vállalati cikkszám	Gyári cikkszám	Megnevezés	Típus/db.												
				összesen	2101	21011	21013	2102	2103	2105	21051	21053	2106	21061	2107	2121
29	5651.40.3370	2101-2803037	Rögzítő bal	1	1	1	1									
	5655.40. 3370	2105-2803037	Rögzítő bal							1	1	1			1	
31	5651.40.3380	2101-2803038	Csavar		2			2								
	5653.40.3380	2103-2803038	Csavar						2							
	5658.40. 3380	2107-2803038	Csavar												2	
32	5653.40.3400	2103-2803040	Gumiütköző						2				2			
33	5657.40. 3440	2121-2803044	Csavar M 14x80													2
34	5651.40.3520	2101-2803052-01	Ütközőbak		2			2								
	5653. 40. 3520	2103-2803053-01	Ütközőbak						2							
34a	5655. 40. 3520	2105-2803052	Ütköző gumi							1	1	1				
34b	5656. 40. 3520	2106-2803052-10	Oldalrész jobb										1	1		
34c	5658.40. 3520	2107-2803052	Takarólemez												1	
34d	5657.40.3520	2121-2803052	Ütköző gumi													1
35	5656. 40. 3530	2106-2803053	Oldalrész bal										1	1		
36	5651.40.3540	2101-2803054	Csavar		2			2	2							
37	5656. 40. 3550	2106-2803055	Csavar M 6x12										2	2		
38	5651.40.3600	2101-2803060	Ütközőbak gumi		2			2	2							
38a	5656. 40. 3600	2106-2803060-10	Ütközőbak gumi jobb										1	1		
39	5656.40.3601	2106-2803061-10	Ütközőbak gumi bal										1	1		
42	5654.40.3620	21011-2803062	Ütköző gumi			1	1									
	5654.40.3621	21011-2803062-10	Ütköző gumi			1	1									
43	5654.40.3640	21011-2803064	Ütköző gumi tartó			2	2									
	5654, 40. 3641	21011-2803064-10	Ütköző gumi tartó			2	2									
44	5651.40.3750	2101-2803075	Takarógumi		2	2	2	2								
	5653. 40. 3750	2103-2803075	Takarógumi jobb						1				1	1		
	5657.40.3750	2121-2803075	Takarógumi							2	2	2			2	2
45	5653. 40. 3760	2103-2803076	Takarógumi bal						1				1	1		
47	5654. 40. 3820	21011-2803082	Ütköző gumivég jobb			1	1									
48	5654.40.3830	21011-2803083	Ütköző gumivég bal			1	1									
49	5654. 40. 3900	21011-2803090	Ütköző gumivég			2	2									

Ábra-szám	Vállalati cikkszám	Gyári cikkszám	Megnevezés	Típus/db.												
				összesen	2101	21011	21013	2102	2103	2105	21051	21053	2106	21061	2107	2121
50	5657.40.3960	2121-2803096	Ütköző gumi tartó													2
51	5655.40.3980	2105-2803098	Ütköző gumi tartó							2	2	2				
52	5658.40.3120	2107-2803102	Lökhárítóvég jobb												1	
53	5658. 40.3130	2107-2803103	Lökhárítóvég bal												1	
54	5658. 40. 5340	2107-2803134	Merevítő												2	
56	5655. 40. 5420	2105-2803142	Csavar M 14x70							2	2	2			2	2
57	5655. 40. 5460	2105-2803146	Csavar M 8x25							4	4	4				
58	5655. 40. 5520	2105-2803152	Oldalrész jobb							1	1	1				
	5657.40.5520	21061-2803152	Oldalrész jobb													1
59	5655. 40. 5530	2105-2803153	Oldalrész bal							1	1	1				
	5657.40.5530	21061-2803153	Oldalrész bal													1
60	5658.40.6160	2107-2804146	Csavar												2	
61	5657.40.6420	2121-2806042-20	Rögzítő jobb													1
62	5657.40.6430	2121-2806043-20	Rögzítő bal													1
63	5655.40.5180	2105-2807018	Rendszámtartó							2	2	2				
64	5651. 99.8010	210337	Csavar M 6x16							6	6	6				
194	5651.99.0780	16043421	Csavar M 8x20													4
195	5651.99.0790	16043621	Csavar M 8x25												2	
289	5651.99. 1330	13838171	Fogazott peremes csavar M 8x20		6	6	6	6	6	4	4	4	4	4	6	
314	5651.99.2150	13276201	Hengeresfejű csavar M 6x16							4	4	4			2	
390	5651. 99. 2600	17671101	Hengeresfejű lemez csavar M 4,9x12,7													8
406e	5651. 99.3670	17679007	Lencsefejű lemezcsavar M 3,6x19,0												4	
449	5651. 99.3330	12164011	Anya M 14x1,5												2	2
455	5651.99.3390	15896211	Anya M6			2	2									
457	5651.99.3410	15896411	Anya M5			2	2									
458	5651.99.3420	16100811	Anya M8		4	4	4	4	4	8	8	8	2	2	4	8
507	5651.99.4050	13832101	Fogazott peremes anya 6										2	2		
523	5651.99.4110	10519401	Laposalátét 6x12			2	2									
541	5651.99.4290	12646701	Laposalátét 8x20		2	2	2	2	2							
565	5651.99.4410	10517171	Rugósalátét Ø 12							2	2	2			2	4

Ábra-szám	Vállalati cikkszám	Gyári cikkszám	Megnevezés	Típus/db.												
				összesen	2101	21011	21013	2102	2103	2105	21051	21053	2106	21061	2107	2121
593	5651.99.4550	12538371	Belsőfogazású biztosító alátét 8x16							8	8	8			6	8
594	5651.99.4560	12598471	Belsőfogazású biztosító alátét 8x22		4	4	4	4	4				2	2		
596	5651.99.4580	12599171	Belsőfogazású biztosító alátét 5x12							6	6	6				6
599	5651.99.4610	12605270	Belsőfogazású biztosító alátét 5x9,4			2	2									
600	5651.99.5010	12605370	Belsőfogazású biztosító alátét 6x11,3							4	4	4			2	

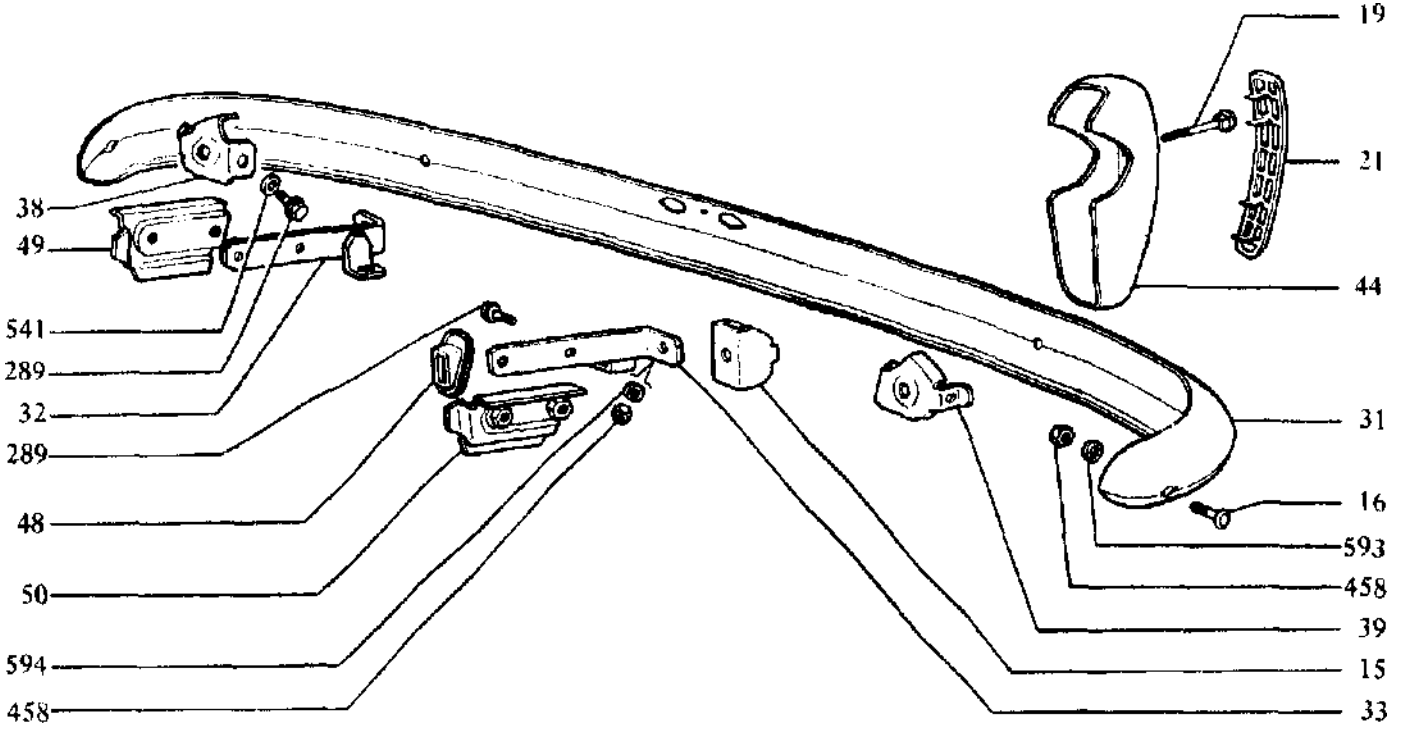

2101	A HÁTSÓ LÖKHÁRÍTÓ	M4.20

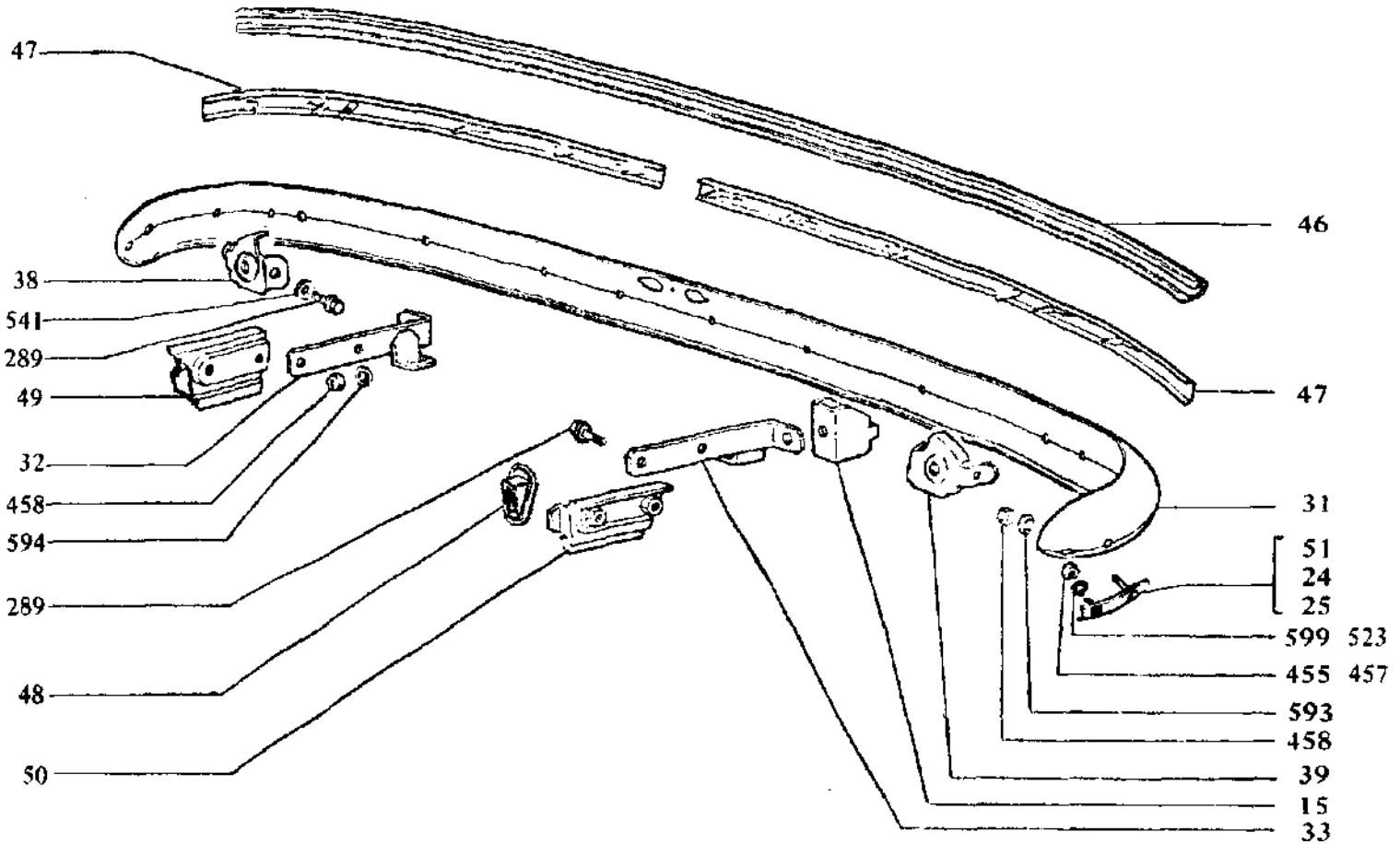

21011 21013	A HÁTSÓ LÖKHÁRÍTÓ	M 4.20

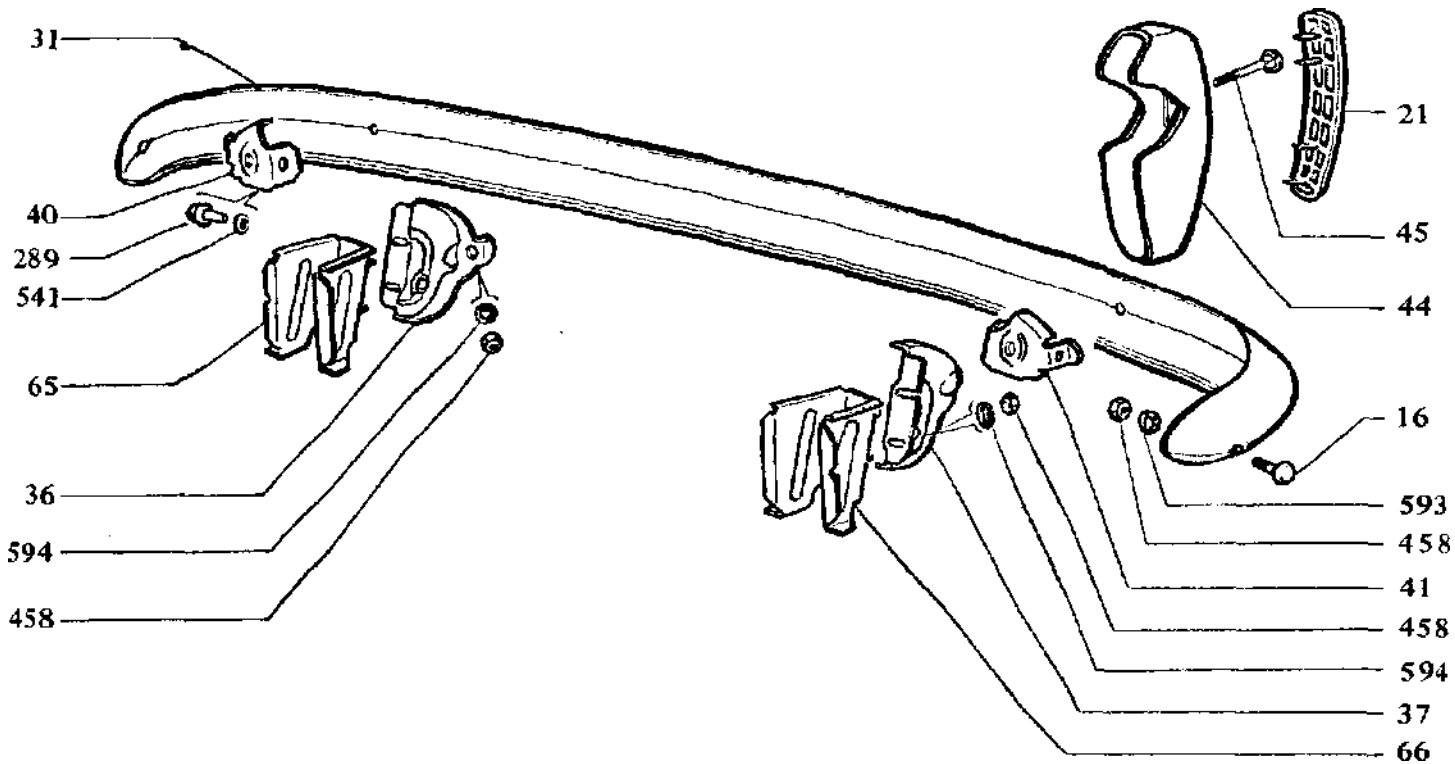

2102	A HÁTSÓ LÖKHÁRÍTÓ	M4. 20

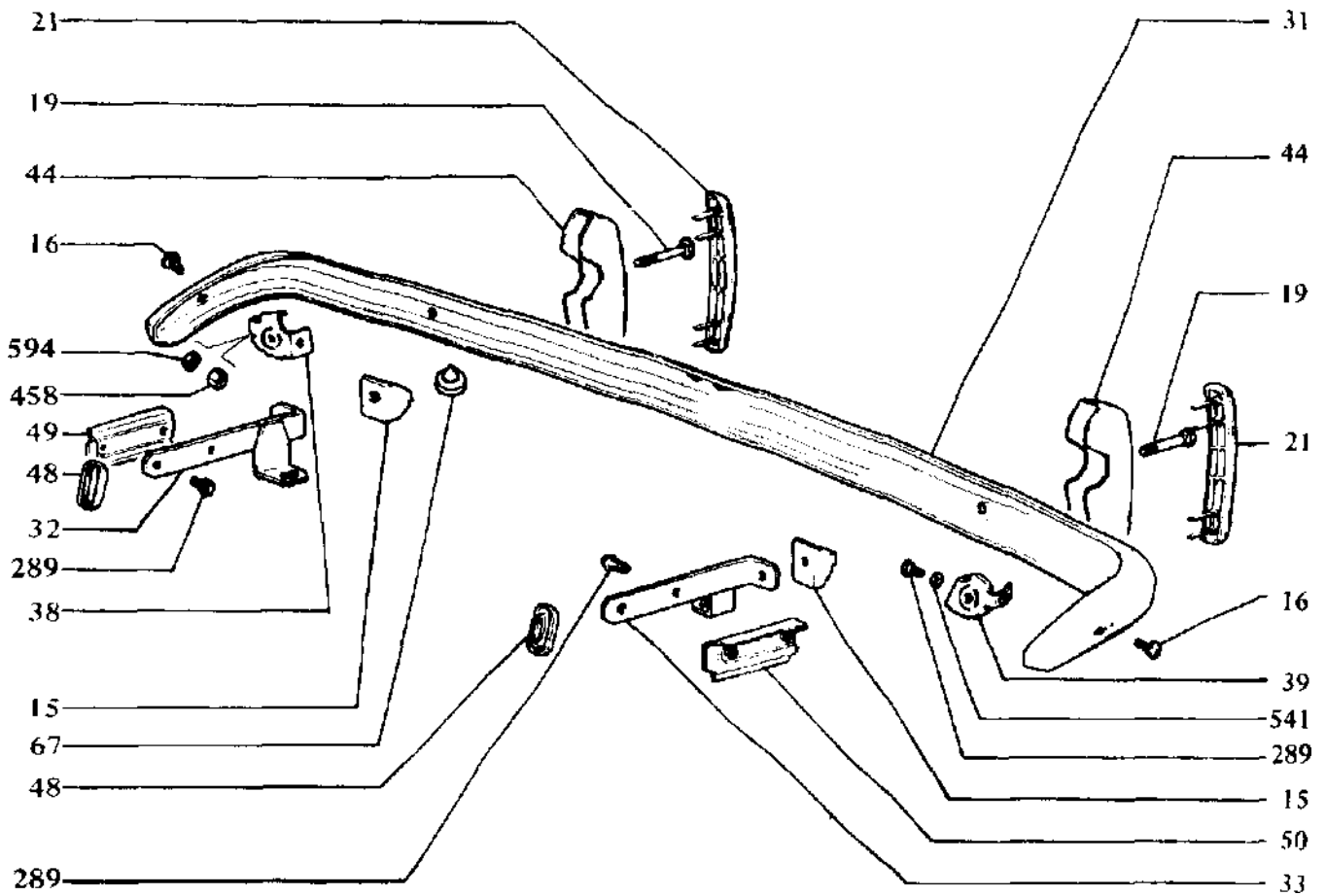

2103	A HÁTSÓ LÖKHÁRÍTÓ	M 4.20

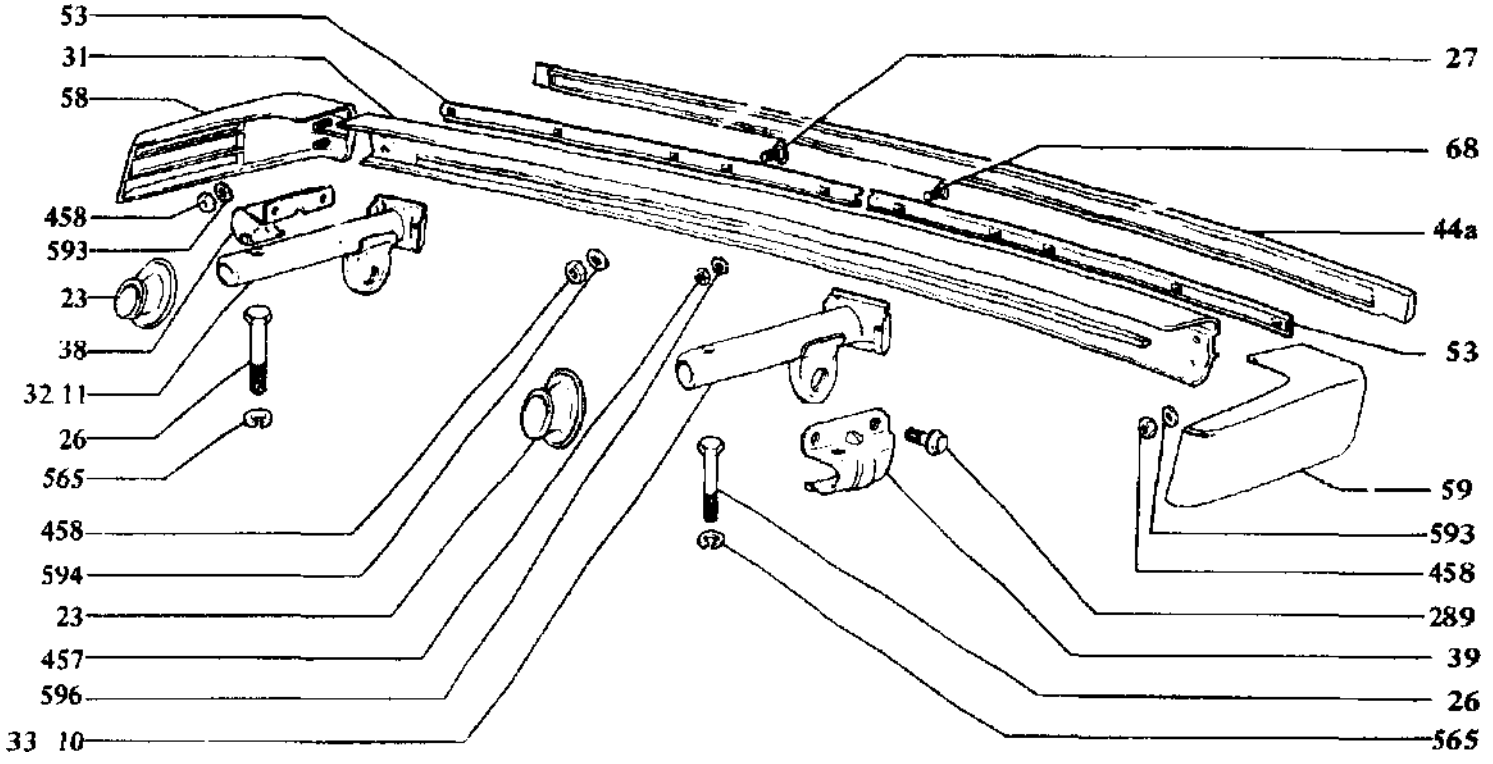

2105 21051 21053	A HÁTSÓ LÖKHÁRÍTÓ	M4.20

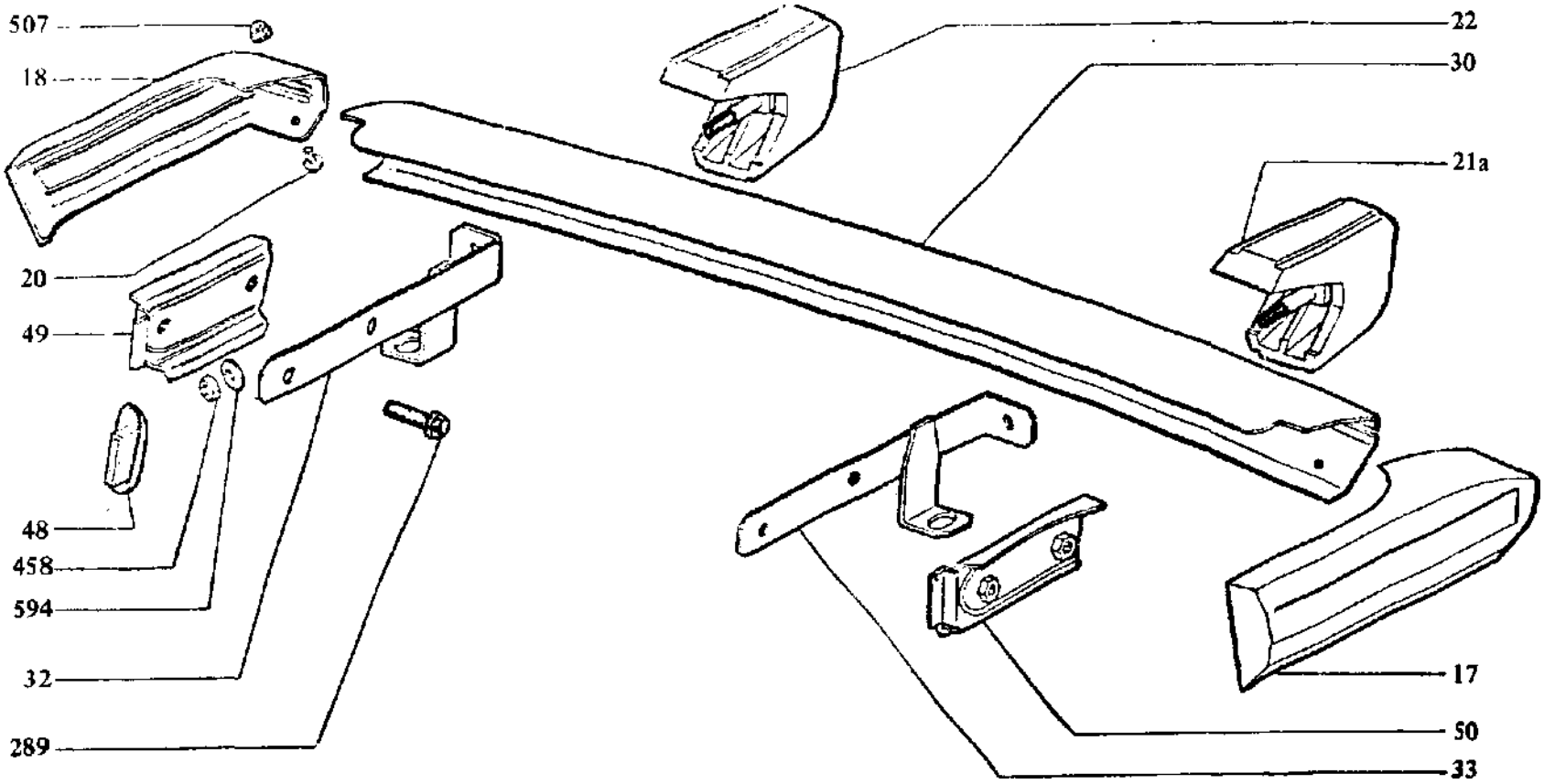

2106 21061	A HÁTSÓ LÖKHÁRÍTÓ	M4.20

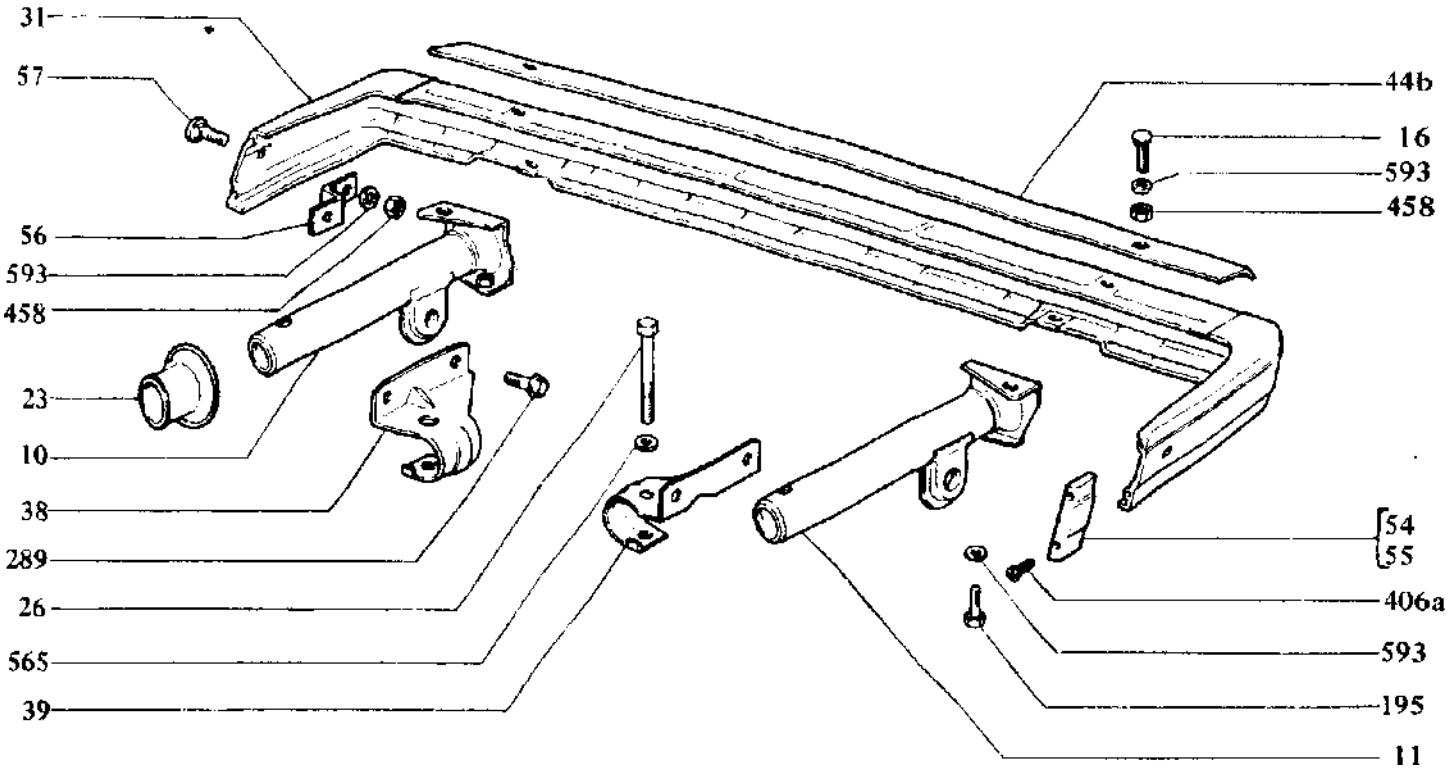

2107	A HÁTSÓ LÖKHÁRÍTÓ	M4. 20

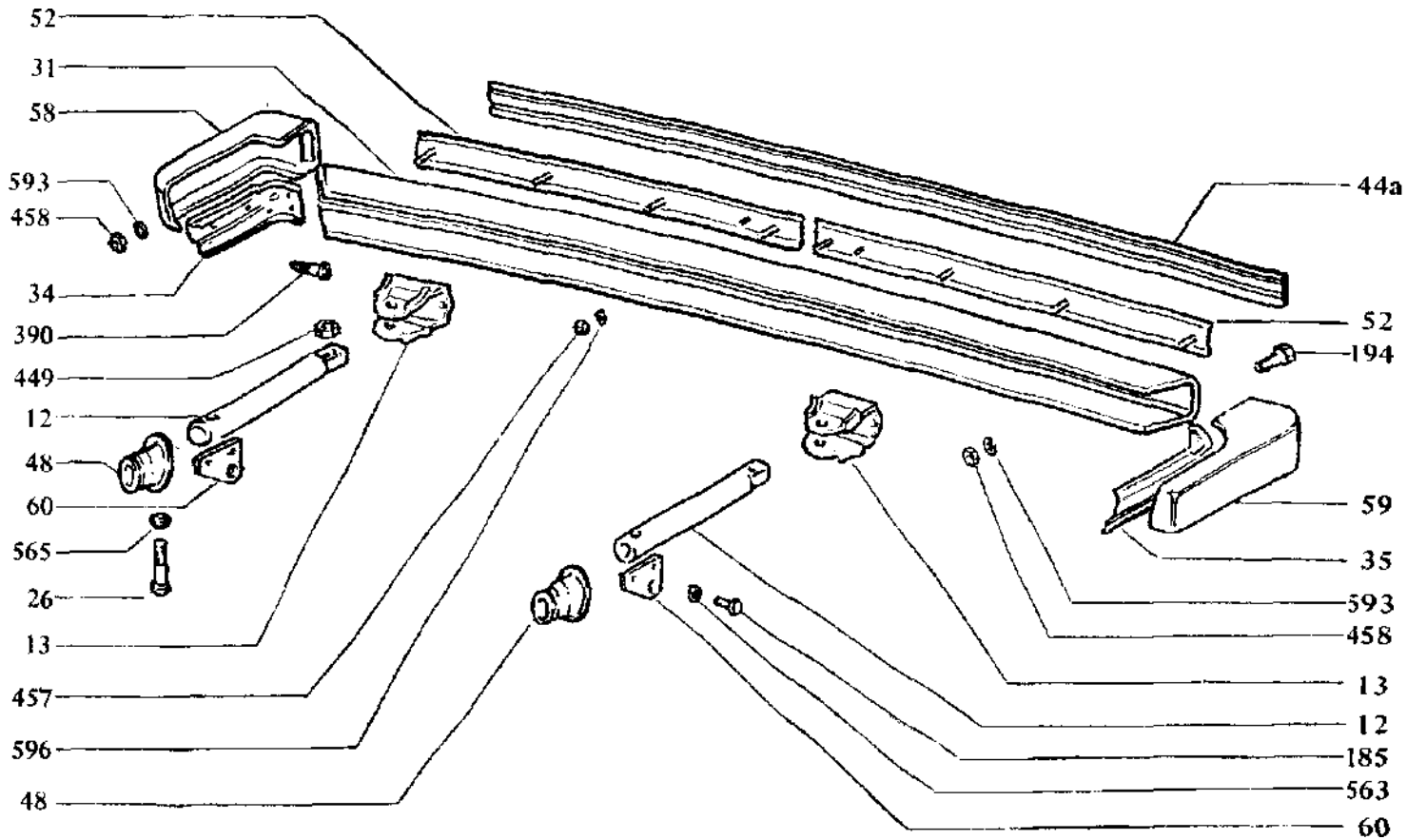

2121	A HÁTSÓ LÖKHÁRÍTÓ	M4.20

Abra-szám	Vállalati cikkszám	Gyári cikkszám	Megnevezés	Típus/db.												
				összesen	2101	21011	21013	2102	2103	2105	21051	21053	2106	21061	2107	2121
10	5655.40. 5160	2105-2803016	Lökhárítótartó bal							1	1	1				
	5658.40.5160	2107-2803016	Lökhárítótartó jobb												1	
11	5655.40.5170	2105-2803017	Lökhárítótartó jobb							1	1	1				
	5658.40.5170	2107-2803017	Lökhárítótartó bal												1	
12	5657.40.3180	212J-2803018	Lökhárítótartó													2
13	5656.40.3180	21061-2803028	Lökhárítótartó rögzítőtalp													2
15	5651.40.3300	2101-2803030	Lókhárítótartó feszítő		2	2	2									
	5653. 40. 3300	2103-2803030	Lökhárítótartó feszítő						2							
16	5651.40.3380	2101-2803038	Lökhárító csavar		2			2								
	5653.40.3380	2103-2803038	Lökhárító csavar						2							
	5658.40. 3380	2107-2803038	Lökhárító csavar												2	
17	5656.40. 3520	2106-2803052-10	Lökhárító oldalrész bal										1	1		
18	5656.40. 3530	2106-2803053	Lökhárító oldalrész jobb										1	1		
19	5651.40.3540	2101-2803054	Csavar		2				2							
20	5656. 40. 3550	2106-2803055	CsavarM 6x12										2	2		
21	5651.40.3600	2101-2803060	Ütközőbak gumi		2			2	2							
21a	5656. 40. 3600	2106-2803060-10	Ütközőbak bal										1	1		
22	5656. 40. 3601	2106-2803061-10	Ütközőbak jobb										1	1		
23	5657. 40. 3750	2121-2803075	Takarógumi							2	2	2			2	
24	5654. 40. 3820	21011-2803082	Ütközőgumi vég bal			1	1									
25	5654. 40. 3830	21011-2803083	Ütközőgumi vég jobb			1	1									
26	5655. 40. 5420	2105-2803142	Csavar M 14x70							2	2	2			2	2
27	5655. 40. 5460	2105-2803146	Csavar M 8x25							4	4	4				
30	5656.40.6120	2106-2804012	Hátsó lökhárító										1	1		
31	5651.40.6150	2101-2804015	Hátsó lökhárító		1											
	5654.40.6150	21011-2804015	Hátsó lökhárító			1	1									
	5654.40.6151	21011-2804015-10	Hátsó lökhárító			1	1									
	5652.40.6150	2102-2804015	Hátsó lökhárító					1								
31	5653.40.6150	2103-2804015	Hátsó lökhárító						1							
	5655.40.6150	2105-2804015	Hátsó lökhárító							1	1	1				

Ábra-szám	Vállalati cikkszám	Gyári cikkszám	Megnevezés	Típus/db.												
				összesen	2101	21011	2103	2102	2103	2105	21051	21053	2106	21061	2107	2121
	5657.40. 6150	21061-2804015	Hátsó lökhárító													1
	5658.40. 6150	2107-2804015	Hátsó lökhárító												1	
	5658.40. 6151	2107-2804015-10	Hátsó lökhárító												1	
32	5651.40. 6160	2101-2804016	Lökhárítótartó jobb		1	1	1									
	5653.40. 6160	2103-2804016	Lökhárítótartó jobb						1				1	1		
	5655.40.6160	2105-2804016	Lökhárítótartó jobb							1	1	1				
33	5651.40.6170	2101-2804017	Lökhárítótartó bal		1	1	1									
	5653.40.6170	2103-2804017	Lökhárítótartó bal						1				1	1		
	5655.40.6170	2105-2804017	Lökhárítótartó bal							1	1	1				
34	5657.40.6240	2121-2804024	Lökhárítótartó oldalmerevítő jobb													1
35	5657.40.6250	2121-2804025	Lökhárítótartó oldalmerevítő bal													1
36	5652.40.4260	2102-2804026	Lökhárítótartó jobb					1								
37	5652.40. 4270	2102-2804027	Lókhárítótartó bal					1								
38	5651.40.6340	2101-2804034	Lökhárító rögzítő jobb		1	1	1									
	5651.40.6340	2103-2804034	Lökhárító rögzítő jobb						1							
	5655. 40. 6340	2105-2804034	Lökhárító rögzítő jobb							1	1	1			1	
39	5651.40.6350	2101-2804035	Lökhárító rögzítő bal		1	1	1									
	5653. 40. 6350	2103-2804035	Lökhárító rögzítő bal						1							
	5655.40. 6350	2105-2804035	Lökhárító rögzítő bal							1	1	1			1	
40	5652. 40. 4360	2102-2804036	Lökhárító rögzítő jobb						1							
	5657.40.4360	2121-2804036-10	Lökhárító rögzítő jobb													1
41	5652. 40. 4370	2102-2804037	Lökhárító rögzítő bal						1							
	5657.40.4370	2121-2804037-10	Lökhárító rögzítő bal													1
44	5651.40.4520	2101-2804052-01	Ütközőbak		2			2								
	5653. 40. 4520	2103-2804052-01	Ütközőbak						2							
44a	5655,40. 4520	2105-2804052	Ütköző gumi							1	1	1				
44a	5657.40.4520	21061-2804052	Ütköző gumi													1
44b	5658. 40. 4520	2107-2804052	Takarólemez												1	
45	5652. 40. 4540	2102-2804054	Csavar					2								
46	5654. 40. 4620	21011-2804062	Ütköző gumi			1	1									

Ábra-szám.	Vállalati cikkszám	Gyári cikkszám	Megnevezés	Típus db.												
				összesen:	2101	21011	21013	2102	2103	2105	21051	21053	2106	21061	2107	2121
	5654.40.4621	21011-2804062-10	Ütköző gumi			1	1									
47	5654. 40. 4640	21011-2804064	Ütköző gumi tartó				2									
	5654. 40. 4641	21011-2804064-10	Ütköző gumi tartó			2	2									
48	5651.40.4750	2101-2804075	Takarógumi		2	2	2		2				2	2		
	5657.40.4750	2121-2804075	Takarógumi			2										2
49	5651.40.4800	2101-2804080	Lökhárító rögzítő jobb		1	1	1		1				1	1		
50	5651.40.4810	2101-2804081	Lökhárító rögzítő bal		1	1	1		1				1	1		
51	5654.40.4900	21011-2804090	Gumivég			2	2									
52	5657. 40. 4960	2121-2804096	Ütköző gumi tartó													2
53	5655. 40. 4980	2105-2804098	Ütköző gumi tartó							2	2	2				
54	5658.40. 4020	2107-2804102	Lökhárítóvég jobb												1	
55	5658. 40. 4030	2107-2804103	Lökhárítóvég bal												1	
56	5658. 40. 5320	2107-2804132	Lökhárítóvég merevítő												2	
57	5658. 40. 4460	2107-2804146	Csavar												2	
58	5655.40. 6520	2105-2804152	Lökhárító oldalrész jobb							1	1	1				
	5656.40.6520	21061-2804152	Lökhárító oldalrész jobb													1
	5657.40. 6520	2121-2804152-10	Lökhárító oldalrész jobb													1
59	5655. 40. 5530	2105-2804153	Lökhárító oldalrész bal							1	1	1				
	5656. 40. 6530	21061-2804153	Lökhárító oldalrész bal													1
	5657. 40. 6530	2121-2804153-10	Lökhárító oldalrész bal													1
60	5657.40. 7520	2121-2806052	Tartófül													2
65	5652.51. 1240	2102-5601024	Felfogóbak jobb					1								
66	5652.51. 1250	2102-5601025	Felfogóbak bal					1								
67	5653.53. 1550	2103-5601155	Gumiütköző						2							
68	5651.99. 8010	210337	Csavar M 5x16							6	6	6				
185	5651.99.0680	15970521	Csavar M 10x1,25x20													4
194	5651.99.0780	16043421	Csavar M 8x20													4
195	5651.99.0790	16043621	Csavar M 8x25												2	
289	5651.99. 1330	13838171	Fogazott peremes csavar M 8x20		6	6	6	2	6	4	4	4	4	4	6	
390	5651.99.2600	17671101	Hengeresfejű lemezcsavar M 4,9x12,7													8

Ábra-szám	Vállalati cikkszám	Gyári cikkszám	Megnevezés	Típus db.												
				összesen	2101	21011	21013	2102	2103	2105	21051	2105	2106	21061	2107	2121
406í	5651.99.3670	17679007	Lencsefejű lemezcsavar M 3,6x19,0												4	
449	5651.99. 3330	12164011	Anya M 14x1,5													2
455	5651.99. 3390	15896211	Anya M 6			4	4									
457	5651.99. 3410	15896411	Anya M 5			2	2									
			Anya M 5							6	6	6				4
458	5651.99. 3420	16100811	Anya M8		4			8	4	8	8	8	2	2	4	10
507	5651.99.4050	13832101	Fogazott peremes anya M 6										2	2		
523	5651.99.4110	10519401	Laposalátét 6x12			4	4									
541	5651.99.4290	12646701	Laposalátét 8x20		2	2	2	2	2							
563	5651.99.4390	10516870	Rugósalátét Ø 8													4
565	5651.99.4410	10517171	Rugósalátét Ø 12							2	2	2			2	2
593	5651.99.4550	12598371	Belsőfogazású biztosító alátét 8x16							8	8	8			6	6
594	5651.99.4560	12598471	Belsöfogazású biztosító alátét 8x12		4			8	4				2	2		
596	5651.99.4580	12599171	Belsőfogazású biztosító alátét 5x12							6	6	6				4
599	5651.99.4610	12605270	Belsőfogazású biztosító alátét 5x9,4			2	2									

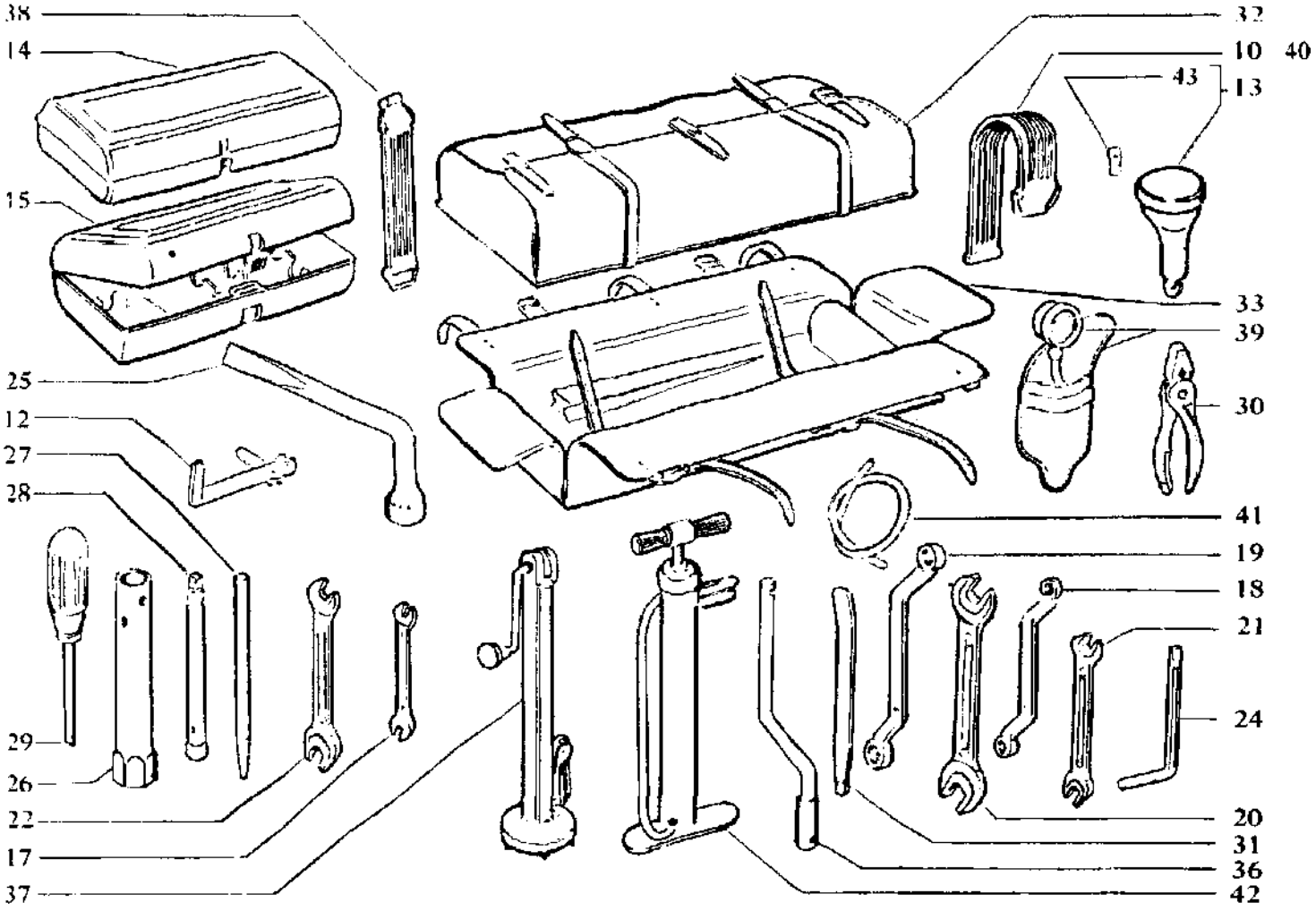

2101 2103 2105 21011 2106 21051 21013 21061 21053 2102 2107	A SZERSZÁMOK	Y 1.01

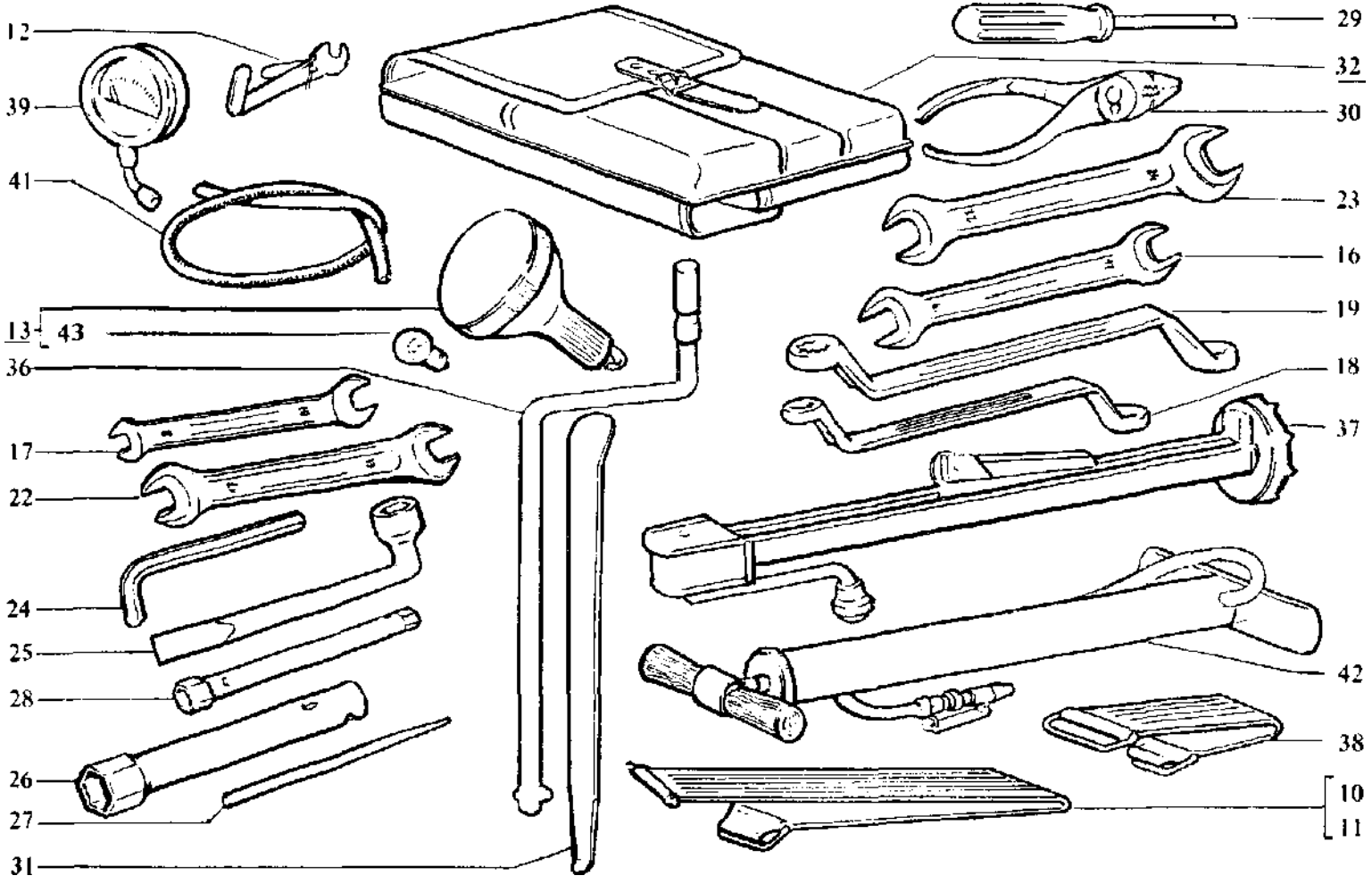

2121	A SZERSZÁMOK	Y 1.01

Ábra-szám	Vállalati cikkszám	Gyári cikkszám	Megnevezés	Típus/db												
				összesen	2101	2I011	21013	2102	2103	2105	21051	21053	2106	21061	2107	2121
10	5657.21.5100	2121-3105010	Rögzítő gumi							1	1	1			1	1
11	5657.31.6110	2121-3105011	Rögzítő gumi													1
12	5878.60.3100	2101-3707310	Gyújtás állító kulcs	1												
13	5878.64.5000	2101-3715000	Szerelőlámpa	1												
14	5878.99.0100	2101 3901010	Szerszámdoboz teljes		1	1	1	1	1	1	1	1	1	1	1	
15	5875.99.0110	2101-3901011	Szerszámdoboz üres		1	1	1	1	1	1	1	1	1	1	1	
16	5878.99.0280	2121-3901028	Villáskulcs 17- 19 mm													1
17	5878.99.0410	2101-3901041	Villáskulcs 8-10 mm	1												
18	5878.99.0430	2101-3901043	Csillag kulcs 12—13 mm							1						
19	5878.99.0440	2101-3901044	Csillagkulcs 17—19 mm	1												
20	5878. 99. 0460	2101-3901046	Villáskulcs 19-22 mm		1	1	1	1	1	1	1	1	1	1	1	
21	5878.99.0520	2101-3901052	Villáskulcs 11 — 13 mm		1	1	1	1	1	1	1	1	1	1	1	
22	5878.99.0620	2101-3901062	Villáskulcs 13-17 mm	1												
23	5878.99.0730	2121-3901073	Villáskulcs 22-24 mm													1
24	5878.99. 1040	2101-3901094	Imbuszkulcs 12.	1												
25	5878.99. 1020	2101-3901102	Kerékcsavar kulcs 19							1						
26	5878.99. 1110	2101-3901111	Gyertyakulcs	1												
27	5878.99. 1140	2101-3901114	Lyukasztó 8x150							1						
28	5878.99. 1160	2101-3901116	Csőkulcs 8x10							1						
29	5878. 99. 1320	2101-3901132	Kombinált csavarhúzó							1						
30	5878.99. 1550	2101-3901155	Laposfogó							1						
31	5878.99. 1820	2101-3901182	Kerékszerelővas		1	1	1	1	1	1	1	1	1	1	1	
	5878.99. 1820	2121-3901182	Kerékszerelővas													1
.32.	5878.99.2100	2105-3901210-02	Szerszámtáska teljes							1	1	1			1	
	5878.99.2100	2106-3901210	Szerszámtáska teljes		1	1	1	1	1				1	1		
	5878.99.2100	2121-3901210	Szerszámtáska teljes													1
33	5878.99.2110	2105-3901211	Szerszámtáska üres							1	1	1				
	5878.99.2110	2106-3901211	Szerszámtáska üres		1	1	1	1	1				1	1		
33	5878.99.2110	2121-3901211	Szerszámtáska üres													1
36	5878.99.2150	2101-3901215	Indítókar		1	1	1	1	1				1	1		

Ábra-szám	Vállalati cikkszám	Gyári cikkszám	Megnevezés	Típus db.												
				összesen	2101	21011	21013	2102	2103	2105	21051	21053	2106	21061	2I07	2121
	5878.99.2150	2121 3901215	Indítókar													1
37	5878.99.0300	2101-3901250	Emelő		1	1	1	1	1	1	1	1	1	1	1	
	5878.99.0300	2121-3901250	Emelő													1
38	5878. 51.7390	2101 -3901350	Rógzítőgumi		1	1	1	1	1	1	1	1	1	1	1	2
39	5878.99. 1490	2101-3901490	Légnyomásmérő							1						
40	5878.99. 1450	2101-3901450	Rögzítőgumi		2	2	2	2	2							
41	5878.99.1470	2101 -3901472-01	Légtelenítőcső	1												
42	5878. 99. 7010	2101-3917010	Kézipumpa	1												
43	5651.99.8160	14148190	Izzó 21 W	1												

*

NORMÁLIA TÁBLÁZATOK

s

TŐCSAVAROK

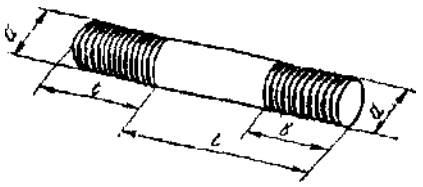

Ábra-szám	Gyári szám	mm			
		d	l	L	b
100	11500021	M6	9	12	9
101	11500121	M6	9	14	11
102	11500221	M6	9	16	13
103	11500321	M6	9	18	15
104	12430121	M8	20	45	24
105	12430321	M8	20	55	24
106	12430721	M8	20	75	24
107	12430821	M8	20	80	24
108	13453521	M10X1,25	25	25	22
109	13516611	M8	12	16	13
110	13516621	M8	12	16	13
111	13516721	M8	12	16	13
112	13517020	M8	12	25	22
113	13517321	M8	12	35	45
114	13517511	M8	12	45	24
115	13532521	M12X1,25	30	25	20
116	13532821	M12X1,25	30	25	29
117	13540811	M6	12	14	11
118	13540821	M6	12	14	11
119	13540921	M6	12	16	14
120	13541021	M6	12	18	15
121	13541221	M6	12	22	17
122	13541521	M6	12	30	17
123	13543321	M8	16	20	17
124	13543421	M8	16	28	24
125	13543521	M8	16	25	22
126	13543621	M8	16	30	24
127	13543721	M8	16	35	24
128	13543921	M8	16	45	21
129	13544221	M8	16	60	24
130	13544621	M8	16	80	24
131	13546121	M10X1.25	20	20	17
132	12546421	M10X1,25	20	28	25
133	13546621	M10X1,25	20	35	28

HATLAPFEJÜ CSAVAR

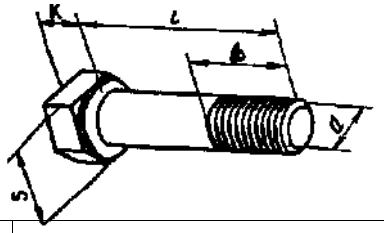

Ábra-szám	Gyári szám	mm			
		d	l	b	s
150	10444511	M4	10	8	7
151	10445211	M4	25	14	7
152	10445221	M4	25	14	7
153	10902021	M6	12	10	10
154	10902121	M6	14	12	10
155	10902221	M6	16	14	10
156	10902421	M6	20	17	10
157	10902621	M6	25	TM	10
158	10902821	M6	30	17	10
159	10903021	M6	35	17	10
160	10903221	M6	40	17	10
161	10903421	M6	45	TM	10
162	10903821	M6	60	TM	10
163	10924221	M10X1,25	50	25	14
164	10977611	M5	12	10	8
165	10977821	M5	16	TM	8
166	11227021	M14X1,5	65	TM	22
167	11307021	M10X1,25	40	25	17
168	11343830	M10X1,25	50	25	17
169	15540421	M12X1,25	30	27	19
170	15540721	M12X1,25	45	29	19
171	15541221	M12X1,25	70	29	19
172	15541321	M12X1,5	75	29	19
173	15541421	M12X1,5	80	29	19
174	15541721	M12X1,25	110	TM	19

Ára-szám	Gyári szám	mm			
		d	l	b	5
178	15541821	M12X1,5	120	TM	19
179	15541921	M12X1,5	130	34	19
180	15542021	M12X1,25	140	34	19
181	15542121	M12X1,5	150	34	19
182	15542221	M12X1,25	160	34	19
183	15862121	M14X1,5	65	TM	22
184	15891211	M4	45	14	7
185	15970521	M10X1,25	20	18	17
186	15970721	M10X1,25	25	22	17
187	15971321	M10X1,25	75	TM	17
188	15971721	M10X1,25	95	30	17
189	16042631	M8	35	TM	13
190	16043021	M8	12	TM	13
191	16043121	M8	14	12	13
192	16043221	M8	16	14	13
193	16043321	M8	18	15	13
194	16043421	M8	20	17	13
195	16043621	M8	25	21	13
196	16043630	M8	25	21	13
197	16043821	M8	30	21	13
198	16043921	M8	35	21	13
199	16043930	M8	35	21	13
200	16044130	M8	45	21	13
201	16044521	M8	65	TM	13
202	16044721	M8	75	21	13
203	16044821	M8	80	21	13
204	16045121	M8	95	26	13
205	16045421	M8	110	26	13
186/a	15970931	M10X1,25	35	TM	17
169/a	15540521	M10X1,25	35	TM	17
199/a	16044030	M8	40	TM	13

HATSZÖGFEJŰ CSAVAR RUGÖS ALÁTÉTTEL

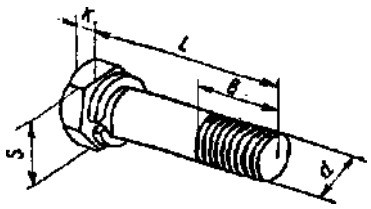

Abra-szám	Gyári szám	mm			
		d	l	b	s
230	13820021	M5	10	6	8
231	13824011	M6	10	8	10
232	13824111	M6	12	10	10
233	13824121	M6	12	10	10
234	13824211	M6	14	TM	10
235	13824221	M6	14	TM	10
236	13824511	M6	20	17	10
237	13824521	M6	20	17	10
238	13824611	M6	25	TM	10
239	13824621	M6	25	TM	10
240	13825621	M8	16	14	13
241	13825821	M8	20	17	13
242	13826421	M8	40	22	13
243	13826811	M8	45	22	13
244	13826821	M8	45	22	13

HATSZÖGFEJÜ ÖNZÁRÓ CSAVAROK

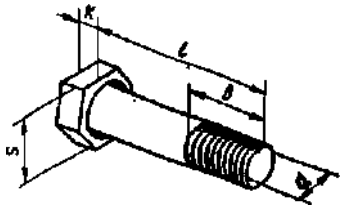

Ábra szám	Gyári szám	mm			
		d	l	b	s
260	14233830	M10X1,25	40	TM	17
261	14233930	M10X1,25	45	TM	17
262	15234330	M10X125	65	25	17
263	14234430	M10X1,25	70	25	17

HATSZÖGFEJÜ KÚPOSVÉGÜ CSAVAR

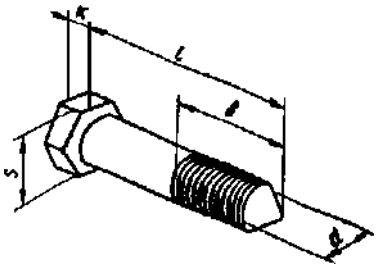

Abra-szám	Gyári szám	mm			
		d	l	b	s
270	16142721	M12X1,25	70	TM	19
271	16142921	M12X1,25	80	35	19

HATSZÖGFEJŰ PEREMES CSAVAR

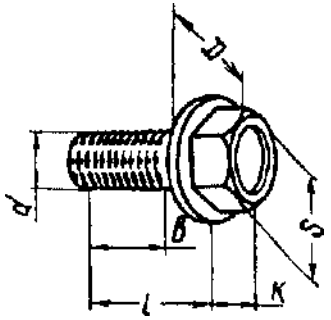

Ábra-szám	Gyári szám	mm d	l	b	s
280	14291521	M6	16	11	10

HATSZÖGFEJÜ FOGAZOTT-PEREMES CSAVAR

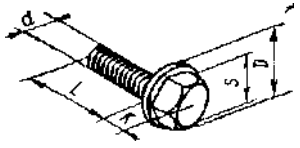

Abra-szám	Gyári szám	mm d	l	s	D
285	13833171	M5	10	8	10
286	13836071	M6	12	10	14
287	13836471	M6	16	10	14
288	13846771	M6	16	10	14
289	13838171	M8	20	13	20,5

NÉGYSZÖGFEJŰ CSAVAROK

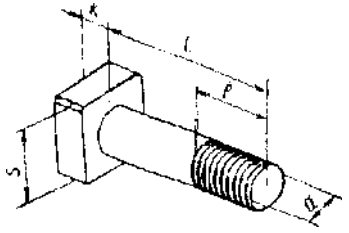

Ábra-szám	Gyári szám	mm d	l	b	s
290	11942201	M5	30	TM	8
291	11944401	M6	16	14	10
292	11945008	M6	30	25	10
293	11947501	M8	25	22	14

HENGERESFEJŰ CSAVAR

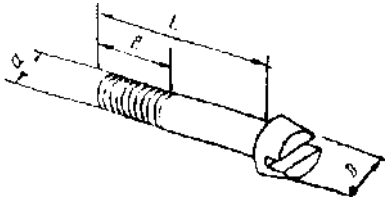

Ábra-szám	Gyári szám	mm d	l	b	D
295	10376301	M6	8	6	10
296	10389401	M5	12	TM	10

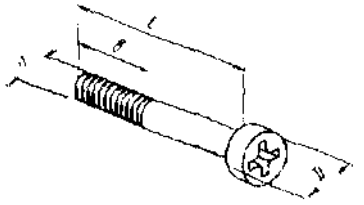

Ábra szám	Gyári szám	mm			
		d	l	b	D
300	13269801	M4	30	TM	8
301	13270408	M3	8	TM	6
302	13271801	M4	8	6	8
303	13271901	M4	10	8	8
304	13272001	M4	12	10	8
305	13272101	M4	14	12	8
306	13272201	M4	16	14	8
307	13272401	M4	20	14	8
308	13272501	M6	12	TM	12
309	13273901	M5	10	8	10
310	13274001	M5	12	TM	10
311	13274011	M5	12	TM	10
312	13274201	M5	16	TM	10
313	13276001	M6	12	10	12
314	13276201	M6	16	14	12
315	13276401	M6	20	17	12
316	13276801	M6	30	TM	12
317	13277311	M6	55	TM	12
318	13279401	M8	20	TM	16
319	13279411	M8	20	TM	16
320	13279811	M8	30	TM	16

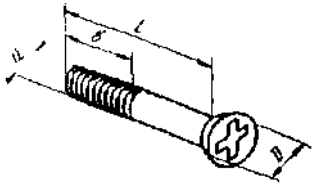

Ábra-szám	Gyári szám	mm			
		d	l	b	D
330	13299201	M5	12	12	10
331	13303511	M8	20	20	16
332	13303711	M8	25	25	16
333	13303911	M8	30	30	16

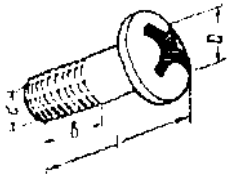

Ábra-szám	Gyári szám	mm			
		d	l	b	D
340	14063401	M5	8	8	10
341	14778101	M6	8	8	15

LENCSEFEJŰ
KERESZTHORNYOLT
CSAVAR

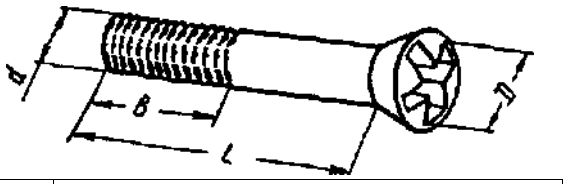

Ábra-szám	Gyári szám	mm			
		d	l	b	D
350	13309105	M4	14	14	8
351	13309201	M4	16	16	8
352	13309408	M4	20	20	8
353	13311201	M5	20	20	10
354	13311205	M5	20	20	10
355	13312701	M6	10	10	12
356	13312901	M6	14	14	12
357	13313001	M6	16	16	12

HATLAPFEJŰ
PEREMES LEMEZ CSAVAR

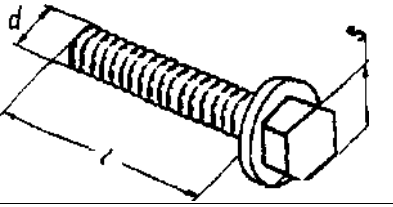

Ábra-szám	Gyári szám	mm		
		d	l	s
365	15181301	6,4	16	10
366	15186001	4,9	10	7
367	15186101	4,9	12	7
368	15187001	5,6	10	8
369	15187301	5,6	16	8

HENGERESFEJŰ
KERESZTHORNYOLT LEMEZ CSAVAR

Ábra szám	Gyári szám	mm		
		d	l	D
375	17667801	3,6	60	6,9
376	17668001	2,9	9,5	5,6
377	17668901	3,6	6,4	6,9
378	17669001	3,6	9,5	6,9
379	17669101	3,6	12,7	6,9
380	27669201	3,6	15,9	6,9
381	17669701	3,6	38,1	6,9
382	17669901	4,3	6,4	8,2
383	17670001	4,3	9,5	8,2
384	17670101	4,3	12,7	8,2
385	17670201	4,3	15,9	8,2
386	17670207	4,3	15,9	8,2

HENGERESVÉGŰ RÖGZÍTŐ CSAVAR

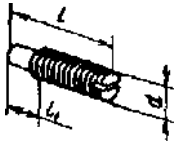

Ábra-szám	Gyári szám	mm		
		d	L	l_1
360	13743811	M4	6	3
361	13746330	M6	10	3,5

Ábra szám	Gyári szám	mm		
		d	l	D
387	17670307	4,3	19,0	8,2
388	17670507	4,3	25,4	9,5
389	17671001	4,9	9,5	9,5
390	17671101	4,9	12,7	9,5
391	17671301	4,9	19,0	9,5
392	17671607	4,9	31,8	9,5
393	17671707	4,9	38,1	9,5

LENCSEFEJÜ
KERESZTHORNYOLT LEMEZ CSAVAR

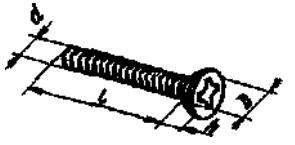

Ábra-szám	Gyári szám	mm		
		d	l	D
400	17659701	3,6	15,9	7,1
401	17678101	3,6	9,5	7,1
402	17678701	3,6	9,5	7,1
403	17678703	3,6	9,5	7,1
404	17678801	3,6	12,7	7,1
405	17678806	3,6	12,7	7,1
406	17679001	3,6	19,0	7,1
407	17679301	3,6	31,8	7,1
408	17679501	4,3	9,5	8,4
409	17679607	4,3	12,7	8,4
410	17679702	4,3	15,9	8,4
311	17679707	4,3	15,9	8,4
412	17680401	4,9	12,7	9,8
413	17680501	4,9	15,9	9,8
414	17680605	4,9	19,0	9,8
415	17680607	4,9	19,0	9,8
416	17680801	4,9	25,4	9,8
417	17680901	4,9	31,8	9,8
418	17682001	5,6	12,7	10,5
419	17682406	5,8	25,4	10,8
420	17686701	3,6	10,6	7,1
421	17689901	5,6	16,0	10,5

KÚPOS DUGÖCSAVAR
HATSZÖG BEMÉLYESZTÉSSEL

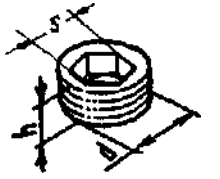

Ábra-szám	Gyári szám	mm		
		d	h	s
430	10268450	20X1,5	11	10
431	10269750	18X1,5	11	10
432	10269850	22X1,5	11	12
433	10269950	28X1,5	11	14
434	14325301	22X1,5	13	12

HATSZÖGFEJÜ
HENGERES DUGÓCSAVAR

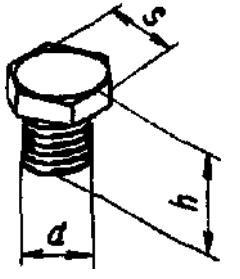

Ábra-szám	Gyári szám	mm		
		d	h	s
437	11903111	M10X1,25	11	13

HATSZÖGFEJÜ KÚPOS DUGÓCSAVAR

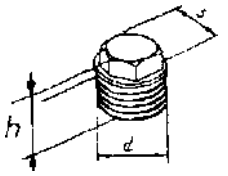

Ábra-szám	Gyári szám	mm		
		d	h	s
440	14323111	10x1	13	8
441	14323171	10X1	13	8
442	14324111	12X1,5	18	11
443	14324411	22X1,5	21	17

HATLAPÚANYA

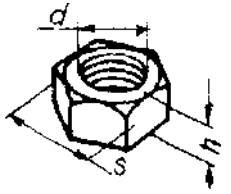

Ábra-szám	Gyári szám	mm		
		d	h	s
449	12164011	M14X1,5	16,6	22
450	12164311	M20X1,5	16	30
451	12164321	M20X1,5	16	30
452	12164711	M10X1,25	8	17
453	12164721	M10X1,25	8	17
454	12555020	M9X1	8,5	14
455	15896211	M6	5	10
456	15896218	M6	5	10
457	15896411	M5	4	8
458	16100811	M8	6,5	13
459	16100821	M8	6,5	13
460	16101511	M12X1,25	10	19

HATLAPÚ ALACSONY ANYA

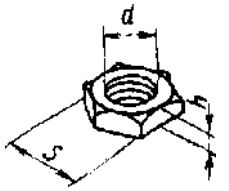

Ábra szám	Gyári szám	mm		
		d	h	s
465	10725911	M6	4	10
466	10788811	M5	3,5	8
467	10791211	M12X1,5	7	19
468	10791411	M16X1,5	8	24
469	10794011	M4	3,2	7
470	16102311	M8	5	13
471	16103611	M 12X1,25	7	19
472	16103842	M16X1,5	8	21

HATLAPÜ ÖNZÁRÓ ANYA

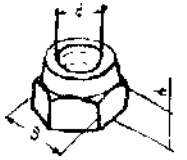

Ábra-szám	Gyári szám	mm		
		d	h	s
480	12574111	M5	6,7	8
481	12574211	M6	7,8	10
482	12574511	M10X1,25	12,3	17
483	12574811	MI 4X1,5	16,6	22
484	12574911	M16X1,5	18,0	24
485	12574921	M16X1,5	18,0	24
486	16104111	M8	10,6	13
487	16104121	M8	10,6	13
488	16105011	M12X1,25	14,8	19

HATLAPÚ ANYA
DEFORMÁLHATÓ BIZTOSITÓ PEREMMEL

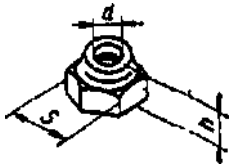

Ábra-szám	Gyári szám	mm		
		d	h	s
490	14044171	M18X1,5	17	27
491	14044871*	M18X1,5*	17	27

* Bal menetes

HATLAPÚ ZÁRTANYA

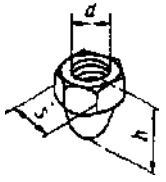

Abra-szám	Gyári szám	mm		
		d	h	s
495	14051811	M4		7
496	14054511	M6		10
497	16109611	M8	15	13

HATLAPÚ KORONÁS ANYA

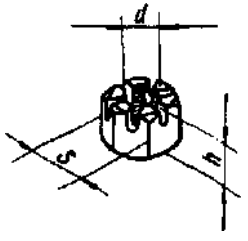

Abra-szám	Gyári szám	mm		
		d	h	s
500	10792211	M12X1,5	15	19
501	10793411	M14X1,5	13	22

HATLAPÚ ANYA FOGAZOTT PEREMMEL

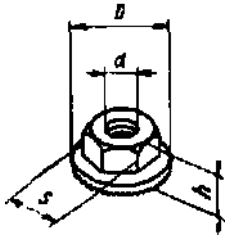

Ábra-szám	Gyári szám	mm			
		d	h	s	D
505	13831801	M5	4	8	11
506	13832001	M6	5	10	14
507	13832101	M6	6	10	16,5

NÉGYLAPÚ ANYA

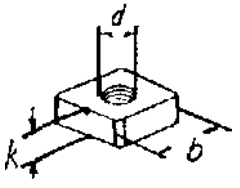

Ábra-szám	Gyári szám	mm		
		d	b	k
510	10196901	M4	8	3
511	14089301	M6	10	5

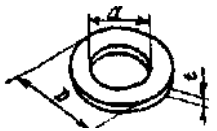

Ábra-szám	Gyári szám	mm		
		d	D	t
520	10519201	4	9	0,8
521	10519301	5	10	1,0
522	10512307	5	10	1,0
523	10519401	6	12	1,5
524	10519501	7	13	1,5
525	10519601	8	17	2,0
526	10519660	8	17	2,0
527	10520001	12	22	3,0
528	10520106	16	26	3,0
529	12625001	6	20	2,0
530	12629701	40	19	3,0
531	12637801	5	12	1,0
532	12638101	5	14	1,0
533	12638601	10	18	2,0
534	12638660	10	18	2,0
535	12639701	6	11	1,0
536	12642001	8	25	1,5
537	12642701	8	12	1,0
538	12642801	4	12	1,0
539	12643701	6	18	1,5
540	12644401	6	15	1,0
541	12646701	8	20	2,0
542	12646801	10	25	2,0
543	12646901	12	28	3,0
544	12647001	8	25	2,5
545	22041361	8	20	3,0
546	23767491	10	30	3,0
547	24912831	12	35	3,0

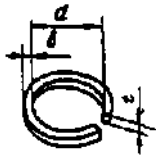

Ábra-szám	Gyári szám	mm		
		d	b	t
560	10516470	6	2,5	1,8
561	10516570	7	2,5	1,8
562	10516670	8	3,0	2,2
563	10516870	10	3,3	2,5
564	10517070	12	4,0	3,0
565	10517171	12	4,5	3,5
566	10517470	20	6,0	4,5
567	11195170	3	1,2	0,9
568	11195370	4	1,2	0,9
569	11195470	5	1,5	1,1
570	11195471	5	1,5	1,1

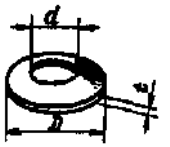

Abra-szám	Gyári szám	mm		
		d	D	t
575	11197773	6	12	1,2
576	11198073	8	15	1,8
577	11198173	8	22	2,5
578	11198373	10	20	2,7
579	11198673	12	25	3,7

BELSŐ FOGAZÁSÚ BIZTOSÍTÓ ALÁTÉT

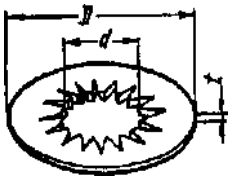

Ábra-szám	Gyári szám	mm		
		d	D	t
590	12598071	4	11	0,6
591	12598171	5	18	0,8
592	12598271	6	16	0,9
593	12598371	8	16	0,9
594	12598471	8	22	1,2
595	12599071	6	14	0,7
596	12599171	5	12	0,8
597	12599571	6	18	1,0
598	12605171	4	8,4	0,5
599	12605270	5	9,4	0,6
600	12605371	6	11,3	0,7
601	12605570	8	14,3	0,8
602	12605571	8	14,3	0,8

KÚPOS KÜLSŐ FOGAZÁSÚ ALÁTÉT

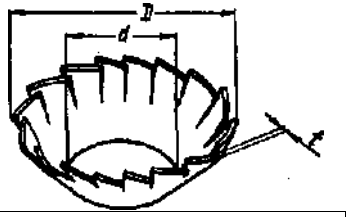

Ábra-szám	Gyári szám	mm		
		d	D	t
620	12606871	6	12	0,5
621	12606970	8	16	0,6

RÖGZÍTŐ GYŰRŰ

Ábra-szám	Gyári szám	mm		
		d	D	t
625	11087876	6	12	0,7
627	11087976	7	14	0,9
628	11088076	9	18	1,3

KÜLSŐ FOGAZÁSÚ BIZTOSÍTÓ ALÁTÉT

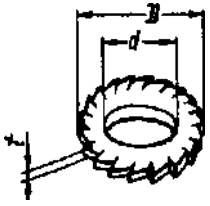

Ábra-szám	Gyári szám	mm		
		d	D	t
610	10615371	5	18	0,8
611	10615471	6	12	0,6
612	10615871	8	16	0,9

BURKOLAT ALÁTÉT

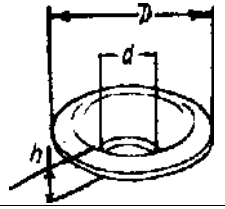

Ábra-szám	Gyári szám	mm		
		d	D	h
635	12611150	5,3	15	3
636	12611350	4,3	12	2,5
637	12612250	3.7	10	2

KÜLÖNLEGES ALÁTÉT

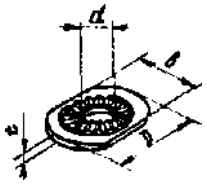

Abra-szám	Gyári szám	mm			
		d	D	B	t
640	11197473	6	18	15	1,6

RUGÓS RÖGZÍTŐ ALÁTÉT

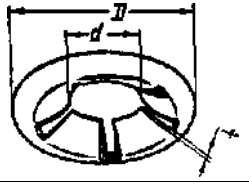

Abra-szám	Gyári szám	mm		
		D	d	t
643	14195076	10	3,9	0,3

KÜLSŐ BIZTOSÍTÓ GYÜRÜ

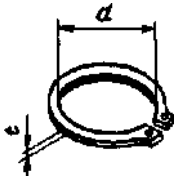

Abra-szám	Gyári szám	mm	
		d	t
650	11066176	13	1
651	11066276	14	1
652	11066876	20	1
653	11067276	24	1
654	11069076	45	1

BELSŐ BIZTOSÍTÓ GYŰRŰ

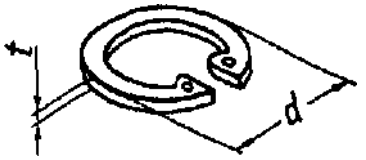

Abra-szám	Gyári szám	mm	
		d	t
660	11057876	20	1
661	11060576	52	2

SASSZEG

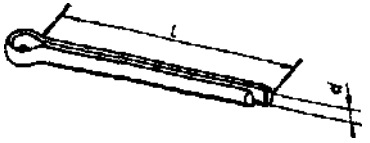

Ábra-szám	Gyári szám	mm	
		d	L
665	10734101	2	10
666	10734201	2	15
667	10734301	2	20
668	10734601	3	30

ÍVES RETESZ

Abra-szám	Gyári szám	mm		
		d	b	h
670	10205710	13	3	5
671	10205920	22	5	9

TÖMÍTÉSEK

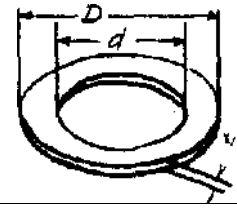

Ábra-szám	Gyári szám	mm		
		d	D	t
675	10256885	10	14	2
676	10260060	8,2	14	1
677	10278660	6	16	1
678	10282460	14	20	1
679	10284460	10,2	16	1,5

CSÉSZEALAKÚ ZARÓDUGÓ

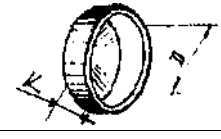

Abra-szám	Gyári szám	mm	
		D	k
685	14328201	10	4,5
686	14328801	22	7
687	14328901	25	8
688	14329901	40	12

KÚPOS ZARÓLEMEZ

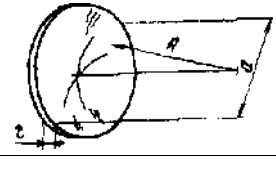

Ábra-szám	Gyári szám	mm		
		d	R	t
700	10158601	16	20	1,5

LEMEZCSAVAR ANYA

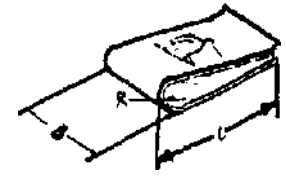

Ábra-szám	Gyári-szám	mm		
		l	B	R
705	14189771	14,6	12	1
706	14189776	14,6	12	1

PEREMES LEMEZCSAVAR ANYA

Ábra-szám	Gyári szám	
710	14188580	

BIZTOSÍTÓ KENGYEL

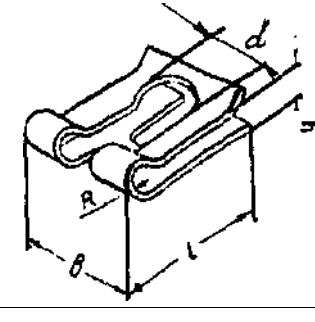

Abra-szám	Gyári szám	mm			
		d	L	B	R
715	11064076	8	16,5	14	1,25

KÁRPITRÖGZÍTŐ KAPOCS

Ábra-szám	Gyári szám
719	14184321
720	14184371

Ábra-szám	Gyári szám	mm	
		d	b
723	10168790	16	12
724	10168990	22	16

SZALAG BILINCS

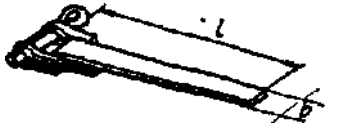

Ábra-szám	Gyári szám	mm		
		(d)	l	b
730	10290890	40	296	9
731	10291090	45	331	9
732	10291490	60	426	9
733	10291790	20	171	9
734	10291990	25	201	9
735	10292190	55	396	9
736	12170090	16	138	5
737	12170690	25	193	5
738	12170990			

RÖGZÍTŐ BILINCS

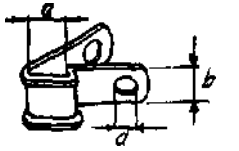

Abra-szám	Gyári szám	mm		
		a	b	d
740	10115301	10,5	14	7
741	10418101	6	14	7

SZALAG KENGYEL

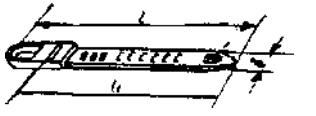

Abra-szám	Gyári szám	mm	
		l	b
745	T4567680	84,5	8
746	14567780	126,5	10

RÖGZÍTETT SZALAG KENGYEL

Abra-szám	Gyári szám	mm		
		l	d	b
750	14567880	48	7,4	8
751	14567980	75,5	7,4	8
752	14568080	93	7,4	10
753	14568180	128	7,4	10

RÖGZITÖ KAPOCS

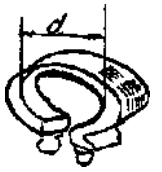

Ábra-szám	Gyári szám	mm
		d
760	14569480	10
761	14569680	12
762	14569880	14
763	14569980	16
764	14570080	18
765	14570180	20
766	14570280	24

AJTÖKÁRPIT KAPOCS

770 14187580

GÖMBFEJ

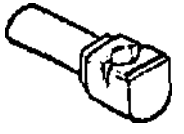

772 15153580

CSÖELOSZTÓ

774 24912551

GUMIGYŰRŰ

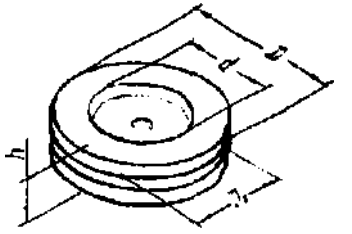

Abra-szám	Gyári szám	mm			
		d	D	Dl	h
776	10396180	8	20	14	7
777	10396380	12	24	18	7
778	10396480	14	27	20	7

GUMISZEG

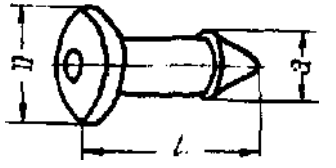

Abra-szám	Gyári szám	mm		
		l	a	D
785	14566480	24	13	16
786	14566580	33	13	16

BORDÁS GUMISZEG

Ábra-szám	Gyári szám	mm		
		l	d	D
790	14567280	26	8,5	14

HÜZÓSZEGECS

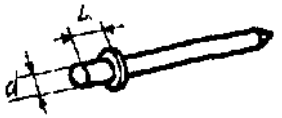

Abra-szám	Gyári szám	mm	
		l	d
795	12838890	5	3,9
796	12839890	5	3,9
797	12841290	6	3,9
798	12841990	6	3,9

KÜLSŐ KABELDUGASZOK

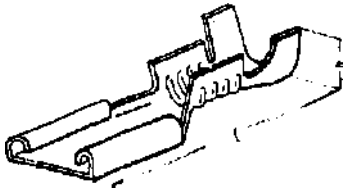

Ábra-szám	Gyári szám	mm	
		h	L
805	10249744	5,2	19,3
806	10249844	6,4	19,7
807	10250544	5,1	19,2
808	12057744	6,1	26,9
809	12058344	5,8	18,0
810	12058444	7,0	19,2

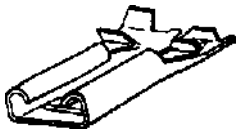

812	12060844	5,1	19,2

BELSŐ KABELDUGASZOK

Ábra-szám	Gyári szám	mm
		h
815	10250640	5,1
816	10258344	6,9
819	10250140	
821	12058880	

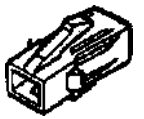

KÁBELVÉG

Ábra-szám	Gyári szám	mm	
		d	t
825	10404640	6,2	3,8
826	10404740	6,2	5,2
827	10404840	5,2	3,8
828	10404940	6,2	4,5
829	10408640	6,2	7,2

KÁBELVÉGEK

835	10439664	

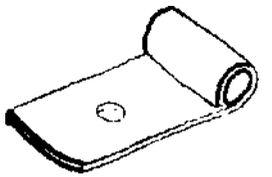

837	10439401	

BIZTOSÍTÉK

840	10858090	8 A.
841	11048990	16 A.

KÁRPIT PATENT

860	12019101	ház

862	12019901	fej

863	12019805	patent

NORMÁLIA ÖSSZESÍTŐ
GYÁRI CIKKSZÁM SZERINT

Gyári cikkszám	Abra-szám	Alkalmazás helye
101153 01	740	G103
101586 01	700	A101
101687 90	723	A201, A202
101689 90	724	A201
101969 01	510	K111
102057 10	670	K121
102059 20	671	A106
102497 44	805	T
102498 44	806	T
102501 40	819	T
102505 44	807	T
102506 40	815	T
102568 85	675	A301
102583 44	816	T
102600 60	676	A301
102684 50	430	A254
102697 50	431	A101
102698 50	432	A101
102699 50	433	A101 B201
102786 60	677	B301
102824 60	678	B301
102844 60	679	A201, A401,G103
102908 90	730	A402
102910 90	731	A402
102914 90	732	A201
102917 90	733	G102
102919 90	734	E101
102921 90	735	A204, K120
103763 01	295	B601
103894 01	296	K102
103961 80	776	A201. A401. B334

Gyári cikkszám	Abra-szám	Alkalmazás helye
103963 80	777	G103
102964 80	778	A202
104046 40	825	T
104047 40	826	T
104048 40	827	T
104049 40	828	T
104086 40	829	T
104181 01	741	B102
104394 01	837	K110
104396 64	835	K110
104445 11	150	E103
104452 11	151	K121
104452 21	152	K121
105164 70	560	A001, A201, A401, B102, B201, B207, B240, B301, B330, B334, B551, B601, G102, G104, G135, D201, K120, K121, K406, K506, M401
105165 70	561	M402
105166 70	562	A001, A201, B320, A256, B101, B102, B201, B301, B334, B401, B551, G102, G103, G104, G135, D201, D210, D301, D303, D310, K110, K111, M103, M375, M402
105168 70	563	A001, B102, B201, B301, B550, B604, G132, D301, D303, D305, M420
105170 70	564	B101, B201, B204, B550, B551, D301, D303, D305, D306, K120
105171 71	565	M410, M420
105174 70	566	D202
105192 01	520	K501
105193 01	521	E102, K101, K102, K120, M2021, K201
105193 07	522	M2021

Gyári cikkszám	Ábra-szám	Alkalmazás helye
105194 01	523	A301,G104, M410, M420
105195 01	524	M402
105196 01	525	A204, A254, A256, B401, G103, G104, G135, D201, K110, K11Í,M375
105196 60	526	B207
105200 01	527	B551,K120
105201 06	528	K503
106153 71	610	M401
106154 71	611	E102, K402, K408, K501, M103, M330, M340
106158 71	612	E102
107259 11	465	A102, B101, E102, K120, K121
107341 01	665	M201
107342 01	666	B102,G135, M201
107343 01	667	B101,G101,G135, K111
107346 01	668	D210
107888 11	466	A221, E102
107912 11	467	D202, K501
107914 11	468	D201,D303
107922 11	500	D210
107934 11	501	D210
107940 11	469	A201,A207, A256, K121, K406, K501
108577 90	–	K201, K401, K404, K406, K407, K501
108580 90	840	K401, K504
108583 90	—	K503
108630 90	—	K202, K401
109020 21	153	A201, E102, K110, K402, K501, M360, M401
109021 21	154	A301, G104, G135, M223, M301, M310
109022 21	155	A102, A106, A301, M103, M330, M340, M402
109024 21	156	A102, A106, A401, B551, M330, M340

Gyári cikkszám	Ábra-szám	Alkalmazás helye
109026 21	157	A106, A401
109028 21	158	A106, A302, G104
109030 21	159	A106, A302
109032 21	160	A201, E101
109034 21	161	A106
109038 21	162	A106
109242 21	163	B604
109776 11	164	G135
109778 21	165	M202
110489 90	841	K401, K504, K507
110578 76	660	B103
110605 76	661	B416
110640 76	715	G101
110661 76	650	B207
110662 76	651	B204
110668 76	652	D201
110672 76	653	B317
110690 76	654	B317
110878 76	625	A221
110879 76	627	B104
110880 76	628	B320
111951 70	567	A202
111953 70	568	A201, A256, K102, K111, K121,K406
111954 70	569	E103, K111, K121, M401
111954 73	570	G135, E103, K101, K102, K121, K505
111974 73	640	A102
111977 73	575	A101, A102, A106, A107, A221, A301, A302, A402, E101, K110

Gyári cikkszám	Ábra-szám	Alkalmazás helye
111980 73	576	A001, A101, A106, A202, A204, A301, A402, A403, A409, K101, K110
111981 73	577	A106, A201
111983 73	578	A001, K120
.111986 73	579	K121
112270 21	166	M410, M420
113070 21	167	A106, D301, K120
113438 30	168	A301, G132, D301,D303
115000 21	100	B201, B301,B551
115001 21	101	B334
115002 21	102	A102, A301
115003 21	103	A103
119031 11	437	A201, A401
119422 01	290	K407
119444 01	291	A102
119450 08	292	K120
119475 01	293	A256
120191 01	860	M106, M109
120198 05	863	M106, M109
120199 01	862	M106, M109
120562 85	—	K101
120568 85	—	K101
120569 85	—	K101
120577 44	808	T
120583 44	809	T

Gyári cikkszám	Ábra-szám	Alkalmazás helye
120584 44	810	T
120588 80	821	K121
120608 44	812	T
121617 70	—	T
121640 11	449	M410
121643 11	450	D202
121643 21	451	D202
121647 11	452	B201, B301.G132, D301, D305, K120
121647 21	453	A001, - G130, D301, D303
121700 90	736	A301, A402, B102,G102
121706 90	737	A301,A401
121709 90	738	B564
124301 21	104	B201
124303 21	105	B201
124307 21	106	A107
124308 21	107	A107
125550 20	454	A105
125741 11	480	A204, K201
125742 11	481	G104, K111, K121
12574511	482	D201, D210, K121
125748 11	483	D210, D301
125749 11	484	B304, D301
125749 21	485	B317, B555, B604
125980 71	590	E101, K501,M202, M2021,M375
125981 71	591	E101, M207

Gyári cikkszám	Ábra-szám	Alkalmazás helye
125982 71	592	M223, M375
125983 71	593	M104, M201, M340, M375, M410, M420
125984 71	594	B401, M201, M375, M410, M420
125990 71	595	A221, M223, M301, M310, M360, M401, M402
125991 71	596	K201, K402, M202, M2021, M330, M340, M360, M370 M401, M410, M420
125995 71	597	K505, M201,M360, M370
126051 71	598	G135, D201, E103, K101, K501, M107
126052 70	599	E102, K120, K201, K202, K402, K503, K505, K507, M202, M330, M340, M410, M420, A214
126053 70	600	B102, G103, E103, E107, K101, K402, K501, M107, M108, M360, M401,M410
126055 70	601	A256, M103
126055 71	602	E103, K501.K5O7, M104
126068 71	620	E103, M104, M330, M340
126069 70	621	B204
126085 70	603	A201
126111 50	635	MI08, M202
126113 50	636	M108, M202
126122 50	637	M101, M103, M106, M108
126250 01	529	D201
126297 01	530	D305
126378 01	531	MI08, M201
126381 01	532	E101, K402, M402
126386 01	533	6550,0101,0135, D301
126386 60	534	A301, B207, D210

Gyári cikkszám	Ábra-szám	Alkalmazás helye
126397 01	535	M202, M402
126420 01	536	M202
126427 01	537	A208
126428 01	538	K121
126437 01	539	A201, A204, A4O1,G130
126444 01	540	A201, A204, A401, K101, K501, M106, M201
126467 01	541	A001, B101, B301, G102, D201, M103, M108, M420, M410
126468 01	542	A001
126469 01	543	D210, D301
126470 01	544	A201, B401,M402
128388 90	795	M404
128398 90	796	MI08, M301,M310, M375
128412 90	797	G103, M202
128419 90	798	M108, M301, M310, M360, M370, M404
132698 01	300	K121
132704 01	301	K407
132713 01	302	E108, K101, K111,M107
132719 01	303	K501, M202
132720 01	304	K121, K501
132721 01	305	M2021
132722 01	306	K111, K121,K501
132724 01	307	D201, K501,M202
132726 01	308	G135
132739 01	309	K402, M330, M340
132740 01	310	E102
132740 11	311	M401
132742 01	312	M207, M401
132760 01	313	M402
132762 01	314	M104, M107, M410

Gyári cikkszám	Ábra-szám	Alkalmazás helye
132764 01	315	A221, M101.M104
132768 01	316	M101, M104, M107, M108
132773 11	317	M101
132794 01	318	M101
132794 11	319	M104
132798 11	320	M104
132992 01	330	E107, M360, M370
133035 11	331	M301, M310
133037 11	332	B204
133039 11	333	M375
133091 05	350	G135
133092 01	351	G135
133094 01	352	K407
133094 08	352	K407
133112 01	353	D201, M202
133112 05	354	D201
133127 01	355	M330, M340
133129 01	356	M104
133130 01	357	M104
134002 76	–	B334
134535 21	108	K121
135166 11	109	K110
135166 21	110	A001
135167 21	111	B301
135170 20	112	A256
135173 21	113	B201
135175 11	114	A254

Gyári cikkszám	Ábra-szám	Alkalmazás helye
135325 21	115	B551
135328 21	116	B551
135408H	117	B551
135408 21	118	A106, A107.A221, E101
135409 21	119	A106
135410 21	120	A101, B207
135412 21	121	A402
135415 21	122	A107
135433 21	123	A403, B301
135434 21	124	K101
135435 21	125	A254, A402, B551
135436 21	126	A254, B301
135437 21	127	A202, A403, B301
135439 21	128	B301
135442 21	129	B201
135446 21	130	A254
135461 21	131	K120
135464 21	132	K120
135466 21	133	B201
136865 73	—	M106
137438 11	360	M360
137463 30	361	A403
138200 21	230	G104
138240 11	231	B604
138241 11	232	A401, G103, G130
138241 21	233	A301, 8201, G103
138242 11	234	A401
138242 21	235	B555
138245 11	236	A401
138245 21	237	A401

Gyári cikkszám	Ábra-szám	Alkalmazás helye
138246 11	238	A204
138256 21	239	A204
138256 21	240	G103
138258 21	241	B105, M108
138264 21	242	K110
138268 11	243	B102
138268 21	244	K110
138318 01	505	K202, K402, K501, M375, M401
138320 01	506	K202
138321 01	507	E101, K402, K501, K504, M201, M202, M410, M420
138331 71	285	M360, M370
138360 71	286	M201
138364 71	287	E102, M375
138367 71	288	E102
138381 71	289	M410, M420
140441 71	490	B304, D314
140448 71	491	D314
140518 11	495	M202
140545 11	496	M375
140634 01	340	K121,M360, M370
140893 01	511	K121
141423 90		K201, K401, K403, K405, K406, K501, K505
141446 90	-	K406
141470 80	-	K403

Gyári cikkszám	Abra-szám	Alkalmazás helye
141475 90	—	K403
141481 90	-	K403, K404, K406, K408, K501, Y101
141833 71	-	M404
141835 71		M404
141843 21	719	M108
141843 71	720	M104, M108, M110, M301. M310
141875 80	770	M108, M301,M310, M375
141885 80	710	K201, M2021
141897 71	705	E103, M202, M402, M106
141897 76	706	K201, K402, MI09, M202, M2021, M207
141950 76	643	D316, E102, M202, M402, M404
142338 30	260	B317
142339 30	261	B317
142343 30	262	A101
142344 30	263	A101
142915 21	280	A101
143231 11	440	A401
143231 71	441	A401, B416, B417, B418
143241 11	442	D202
143244 11	443	B201, B301,B551,B601
143253 01	434	A102

Gyári cikkszám	Abra-szám	Alkalmazás helye
143282 01	685	A103
143288 01	686	A107
143289 01	687	A101
143299 01	688	A101
145664 80	785	M106, M110
145665 80	786	M106
145672 80	790	M106, M108
145676 80	745	K202, K402
145677 80	746	A214, K201, K202, K402
145678 80	750	E108, K402, K501
145679 80	751	K202, K402
145680 80	752	K402
145681 80	753	K202
145694 80	760	K202, K402
145696 80	761	K201, K402
145698 80	762	K201, K402
145699 80	763	K201, K402
145700 80	764	K202, K402
145701 80	765	K201, K402
145702 80	766	K202, K402
146921 11		K202
146921 13	—	K202
147781 01	341	M360
151535 80	772	A221

Gyári cikkszám	Abra-szám	Alkalmazás helye
15181301	365	M402
151860 01	366	M108
151861 01	367	E101, E103, K402, M402
151870 01	368	A201, B102,G103, M402
151873 01	369	M402
155404 21	169	B204
155405 21	169a	B550
155407 21	170	B201, D303
155412 21	171	D305, D306
155413 21	172	B416
155414 21	173	B201, B401,B416, D305
155417 21	174	D301
155418 21	178	K120
155419 21	179	B101
155420 21	180	D306
155421 21	181	D306
155422 21	182	B101
158621 21	183	M410
158912 11	184	A256
158962 11	455	A001, A101, A102, A106, A107, A204, A221, - A301, A401, B102, B201, B207, B301, B334, B551, G102, G103, G104, G135, E101, E103, E107, K101, K406, K501, K505, K506, M201, M223, M360, M370, M375, M401, M402, M410, M420
158962 18	465	A402, K120, K408
159964 11	457	A208, A214, K101, K111, K120, K121, K201, K402, K404, K407, K505, M330, M340, M360, M370, M410, M420

Gyári cikkszám	Ábra-szám	Alkalmazás helye
159705 21	185	K120, M420
159707 21	186	A106, B550, G130
159709 31	186a	A106, D301
159713 21	187	A001
159717 21	188	D210
160426 31	189	D201
160430 21	190	A409
160431 21	191	K110, K120
160432 21	192	K120, M103, M201
160433 21	193	A106, A201, B401
160434 21	194	A106, K501, M103, M104, M201, M402, M410
160436 21	195	A106, A409, M375, M410, M420
160436 30	196	D301
160438 21	197	A256, G135, D201
160439 21	198	A402, D210
160439 30	199	D301
160440 30	199a	D301
160441 30	200	A101, D301
160445 21	201	A001
160447 21	202	A256
160448 21	203	A256
160451 21	204	A301, A402
160454 21	205	A301
161008 11	458	A202, A204, A402, A403, B101, B102, B201, B301, B334, B401, B551, G102, G103, G104, D201, D210, D303, D310, K101, K111, K120, K501, M103, M201, M375, M410, M420, B320
161008 21	459	A001, A107, A201, A254, A256, D201, D301,
161015 11	460	B551, D210, D301, D305, D306, K120, K121, B550

Gyári cikkszám	Ábra-szám	Alkalmazás helye
161023 11	470	B102, G135, K111, K507, M201, M340, M375
161036 11	471	B101
161038 42	472	K505
161041 11	486	B401
161041 21	487	B401
161050 11	488	B401, B416, D306
161096 11	497	A301
161427 21	270	D301
161429 21	271	D301
176597 01	400	M106
176678 01	375	K402
176680 01	376	K503
176689 01	377	M108, M310
176690 01	378	D201, K503, M202, M310, M375
176690 07	378a	E108, - M202, M360
176691 01	379	E101, K201, K402, K501, M106, M108, M109, M2021,M202
176692 01	380	K402
176697 01	381	K108
176699 01	382	K202, K402
176700 01	383	K202, K503, K505, M404
176701 01	384	M2021
176702 01	385	M202
176702 07	386	M202, M2021
176703 07	387	M202
176705 07	388	M107, M108
176710 01	389	E107, E108, K120, K402, K505, K507, M202

Gyári cikkszám	Abra-szám	Alkalmazás helye
176711 01	390	D201, K201, K402, K505, M107, M109, M202, M410, M420,M402
17671301	391	E103, K201, K402
176716 07	392	M2021
176717 07	393	E101, K201
176781 01	401	K202
176787 01	402	K202, K402, K501,M107
176787 03	403	M106, M108, M202
176788 01	404	M101, M103, M104, M108, M109
176788 06	405	M106
176790 01	406	K202, M106, M108, M410, M420, M107
176793 01	407	M106
176795 01	408	M404
176796 07	409	M202
176797 02	410	G135, K402, M404
176797 07	411	M107, M303
176804 01	412	M375
176805 01	413	M108, M202
176806 05	414	M106, M107, M207, M402
176806 07	415	G135, M107
176808 01	416	M202, M402
176809 01	417	M202, M402, M106
176820 01	418	M104
176824 06	419	M107
176867 01	420	M202
176899 01	421	M107
207155 80	—	B204
220413 61	545	A254
237674 91	546	D201, D210

Gyári cikkszám	Abra-szám	Alkalmazás helye
249125 51	774	E107, E108
249128 31	547	D306
249402 20	—	K121
249402 30	–	K121
280423 20	—	B416
210337	—	M410, M420
604005		A207

Megjegyzés: A „T"-vel jelzett normáliák csak a táblázatokban vannak feltüntetve.

NORMÁLIA ÖSSZESÍTŐ VÁLLALATI CIKKSZÁM SZERINT

Abra-szám	Vállalati cikkszám	Alkalmazási helye
100	5651.99.001C	B 201, B301, B551
101	5651.99.0020	B334
102	5651.99.0030	A 102, A 301
103	5651.99.0040	A 103
104	5651.99.0050	B201
105	5651.99.0060	B201
106	5651.99.0070	A 107
107	5651.99.0080	A 107
108	5651.99.0090	K121
109	5651.99.0100	K 110
110	5651.99.0110	A 001
111	5651.99.0120	B301
112	5651.99.0130	A 256
113	5651.99.0140	B201
114	5651.99.0150	A 254
115	5651.99.0115	B551
116	5651.99.0170	B551
117	5651.99.0180	B551
118	5651.99.0190	A 106, A 107, A 221
119	5651.99.0200	A 106 E 101
120	5651.99.0210	A 101, B 207
121	5651.99.0220	A 402
122	5651.99.0230	A 107
123	5651.99.0240	A 403, B 301
124	5651.99.0250	K 101
125	5651.99.0260	A 254, A 402, B 551
126	5651.99.0270	A 254, B 301
127	5651.99.0280	A 202, A 403, B 301
128	5651.99.0290	B301
129	5651.99.0300	B201
130	5651.99.0310	A 254
131	5651.99.0320	K120

Ábra-szám	Vállalati cikkszám	Alkalmazási helye
132	5651.99.0330	K120
133	5651.99.0340	B201
150	5651.99.0350	E 103
151	5651.99.0360	K121
152	5651.99.0370	K 121
153	5651.99.0380	A 201, E 102, K 110, K402, K 501, M 360, M 401
154	5651.99.0390	A301,G 104, G 135, M 223, M 301, M 310
155	5651.99.0400	A 102, A 106, A 301, M 103, M 330, M 340, M 402
156	5651.99.0410	A 102, A 106, A401, B 551, M 330, M 340
157	5651.99.0420	A 106, A 401
158	5651.99.0430	A 106, A 302, G 104
159	5651.99.0440	A 106, A 302
160	5651.99.0450	A 201, E 101
161	5651.99.0460	A 105
162	5651.99.0470	A 106
163	5651.99.0480	B604
164	5651.99.0490	G135
165	5651.99.0500	M202
166	5651.99.0510	M410, M420
167	5651.99.0520	A 106, D301,K 120
168	5651.99.0530	A 301, G 132, D 301, D 303
169	5651.99.0540	B204
169a	5651.99.0550	B550
170	5651.99.0560	B201, D 303
171	5651.99.0570	D 305, D 306
172	5651.99.0580	B416
173	5651.99.0590	B201, B 401, B 416, D 305
174	5651.99.0600	D301
178	5651.99.0610	K120
179	5651.99.0620	B 101
180	5651.99.0630	D306
181	5651.99.0640	D306

Abra-szám	Vállalati cikkszám	Alkalmazási helye
182	5651.99.0650	B 101
183	5651.99.0660	M410
184	5651.99.0670	A 256
185	5651.99.0680	K120, M420
186	565.1.99.0690	A 106, B 550, G 130
186a	5651.99.0700	A 106, D 301
187	5651.99.0710	A 001
188	5651.99.0720	D210
189	5651.99.0730	D201
190	5651.99.0740	A 409
191	5651.99.0750	K 110, K 120
192	5651.99.0760	K120, M 103, M 201
193	5651.99.0770	A 106, A 201, B 401
194	5651.99.0780	A 106, K 501, M 103, M 104, M 201, M 402, M 410
195	5651.99.0790	A 106, A 409, M 375, M 410, M 420
196	5651.99.0800	D301
197	5651.99.0810	A 256, G 135, D 201
198	5651.99.0820	A 402, D210
199	5651.99.0830	D301
199/a	5651.99.0840	D301
200	5651.99.1010	A 101, D301,
201	5651.99.1020	A 001
202	5651.99.1030	A 256
203	5651.99.1040	A 256
204	5651.99.1050	A 301, A 402
205	5651.99.1060	A 301
230	5651.99.1070	G 104
231	5651.99.1080	B604
232	5651.99.1090	A401,G 103, G 130
233	5651.99.1100	A 301, B 201, G 103
234	5651.99.1110	A 401

Ábra-szám	Vállalati cikkszám	Alkalmazási helye
235	5651.99.1120	B 555
236	5651.99.1130	A 401
237	5651.99.1140	A 401
238	5651.99.1150	A 204
239	5651.99.1160	A 204
240	5651.99.1170	G 103
241	5651.99.1180	B 105, M 108
242	5651.99.1190	K 110
243	5651,99.1200	B 102
244	5651.99.1210	K 110
260	5651.99.1220	B317
261	5651.99.1230	B317
262	5651.99.1240	A 101
263	5651.99.1250	A 101
270	5651.99.1260	D301
271	5651.99.1270	D301
280	5651.99.1280	A 101
285	5651.99.1290	M 360, M 370
286	5651.99.1300	M201
287	5651.99.1310	E 102, M 375
288	5651.99.1320	
289	5651.99.1330	M 410, M 420
290	5651.99.1340	K407
291	5651.99.1350	A 102
292	5651.99.1360	K 120
293	5651.99.1370	A 256
295	5651.99.1380	B601
296	5651.99.1390	K 102

Abra-szám	Vállalati cikkszám	Alkalmazási helye
300	5651.99.2010	K 121
301	5651.99.2020	K407
302	5651.99.2030	E 108, K 101, K 111, M 107
303	5651.99.2040	K501, M202
304	5651.99.2050	K 121, K501
305	5651.99.2060	M202
306	5651.99.2070	K 111, K 121, K501
307	5651.99.2080	D201, K 501, M 202
308	5651.99.2090	G 135
309	5651.99.2100	K 402, M 330, M 340
310	5651.99.2110	E 102
311	5651.99.2120	M401
312	5651.99.2130	M 207, M 401
313	5651.99.2140	M402
314	5651.99.2150	M 104, M 107, M 410
315	5651.99.2160	A 221, M 101, M 104
316	5651.99.2170	M 101, M 104, M 107, M 108
317	5651.99.2180	M 101
318	5651.99.2190	M 101
319	5651.99.2200	M 104
320	5651.99.2210	M 104
330	5651.99.2220	E 107, M 360, M 370
331	5651.99.2230	M301, M 310
332	5651.99.2240	B204
333	5651.99.2250	M375
340	5651.99.2260	K 121, M 360, M 370
341	5651.99.2270	M360
350	5651.99.2280	G 135
351	5651.99.2290	G 135
352a	5651.99.2300	G 135
352	5651.99.2310	K407
353	5651.99.2320	D201, M 202

Ábra-szám	Vállalati cikkszám	Alkalmazási helye
354	5651.99.2330	D201
355	5651,99.2340	M 330, M 340
356	5651.99.2350	M 104
357	5651.99.2360	M 104
360	5651.99.2370	M360
361	5651.99.2380	A 403
365	5651.99.2390	M402
366	5651.99.2400	M108
367	5651.99.2410	E 101, E 103, K 402, M 402
368	5651.99.2420	A201,B 102,G 103, M 402
369	5651.99.2430	M402
376	5651.99.2450	K503
377	5651.99.2460	M 108, M 310
378	5651.99.2470	D 201, K 503, M 202, M 310, M 375
378/b	5651.99.2480	E108, M 202, M 360
379	5651.99.2490	E 101, K201, K402, K 501, M 106, M 108, M 109, M 202/1
379/a	5651.99.2640	M2021
380	5651.99.2500	K402
381	5651.99.2510	K408
382	5651.99.2520	K 202, K 402
383	5651.99.2530	K 202, K 503, K 505, M 404
384	5651.99.2540	M 202/1
385	5651.99.2550	M202
386	5651.99.2560	M 202, M 202/1
387	5651.99.2570	M202
388	5651.99.2580	M 107, M 108
389	5651.99.2590	E 107, E 108, K 120, K 402, K 505, K 507, M 202
390	5651.99.2600	D 201, K 201, K 402, K 505, M 107, M 109, M 202 M402, M410, M420
391	5651.99.2610	E 103, K 201, K 402
392	5651.99.2620	M 202/1
393	5651.99.2630	E 101, K 201

Ábra-szám	Vállalati cikkszám	Alkalmazási helye
400	5651.99.3010	M 106
401	5651.99.3020	K201
402	5651.99.3030	K202, K402, K 501, K 107
403	5651.99.3040	M 106, M 108, M 202
404	5651.99.3050	M 101, M 103, M 104, M 108, M 109
405	5651.99.3060	M 106
406	5651.99.3070	K 202, M 106, M 108, M 410, M 420,
406/a	5651.99.3670	M410 M 107
407	5651.99.3080	M 106
409	5651.99.3100	M202
410	5651.99.3110	G 135, K 402, M 404
411	5651.99.3120	M 107, M 202
412	5651.99.3130	M375
413	5651.99.3140	M 108, M 202
414	5651.99.3150	M 106, M 107, M 207, M 402
415	5651.99.3160	G 135, M 107
416	5651.99.3170	M 202, M 402
417	5651.99.3180	M202, M 402, M 106
418	5651.99.3190	M 104
419	5651.99.3200	M 107
420	5651.99.3210	M202
421	5651.99.3220	M 107
430	5651.99.3230	A 254
431	5651.99.3240	A 101
432	5651.99.3250	A 101
433	5651.99.3260	A101,B 201
434	5651.99.3270	A 102
437	5651.99.3280	A 201, A 401
440	5651.99.3290	A 401
441	5651.99.3300	A401,B 416,B417,B418
442	5651.99.3310	D202
443	5651.99.3320	B201,B 301, B 551, B 601

Ábra-szám	Vállalati cikkszám	Alkalmazási helye
449	5651.99.3330	M 410, M 420
450	5651.99.3340	A 202
451	5651.99.3350	
452	5651.99.3360	B201, B 301, G 132,0 301, D 305, K 120
453	5651.99.3370	A 001, G 130, D301, D 303
454	5651.99.3380	A 105
455	5651.99.3390	A 001, A 101, A 102, A 106, A 107, A 204, A 221, A 301, A 401, B 102, B 201, B 207, B 301, B 334, B 551, G 102, G 103, G 104, G 135, E 101, E 103, E 107, K 101, K406, K501, K 505, K 506. M201, M 223, M 360, M 370, M 375, M 401, M 402, M410, M 420
456	5651.99.3400	A 402, K 120, K408
457	5651.99.3410	A 208, A 214, K 101, K 111, K 120, K 121, K 201, K 402, K 404, K 407, K 505, M 330, M 340, M 360, M 370 . M410, M 420
458	5651.99.3420	A 202, A 204, A 402, A 403, B 101, B 102, B201, B 301, B 334, B 401, B551,G 102, G 103, G 104, D201, D 210, D303, D 310, K 101, K 110, K 111, K 120, K 501, M 103, M 201, M 375, M 410, M 420, B 320
459	5651.99.3430	A 001, A 107, A 201, A 254, A 256, D 201, D 301
460	5651.99.3440	B551, D 210, D301, D 305, D 306, K 120, K 121, B 550
465	5651.99.3450	A 102, B 101, E 102, K 120, K 121
466	5651.99.3460	A 221, E 102
467	5651.99.3470	D 202, K 501
468	5651.99.3480	D201, D 303
469	5651.99.3490	A 201, A 207, A 256, K 121, K 406, K 501
470	5651.99.3500	B 102, G 135, K 111, K507, M201, M 340, M 375
471	5651.99.3510	B 101
472	5651.99.3520	K505
480	5651.99.3530	A 204, K 201
481	5651.99.3540	G 104, K 111, K 121

Ábra-szám	Vállalati cikkszám	Alkalmazási helye
482	5651.99.3550	D 201, D 210, K 121
483	5651.99,3560	D210, D 301
484	5651.99.3570	B 304, D 301
485	5651.99.3580	B317, B 555, B 604
486	5651.99.3590	B401
487	5651.99.3600	B401
488	5651.99.3610	B 401, B 416, D 306
490	5651.99.3620	B 304, D 314
491	5651.99.3630	D314
495	5651.99.3640	M202
496	5651.99.3650	M375
497	5651.99.3660	A 301
500	5651.99.4010	D210
501	5651.99.4020	D210
505	5651.99.4030	K 202, K 402, K 501, M 375, M 401
506	5651.99.4040	K202
507	5651.99.4050	E 101, K 402, K 501, K 504, M201,M 202, M 410, M420
510	5651.99.4060	K 111
511	5651.99.4070	K121
520	5651.99.4080	K501
521	5651.99.4090	E 102, K 101, K 102, K 120, M 202/1, K 201
522	5651.99.4100	M 202/1
523	5651.99.4110	A301,G 104, M 410, M 420
524	5651.99.4120	M402
525	5651.99.4130	A 204, A 254, A 256, B 401, G 103, G 104, G 135, D201, K 110, K 111, M 375
526	5651.99.4140	B207
527	5651.99.4150	B 551, K 120
528	5651.99.4160	K503
529	5651.99.4170	D201

Abra-szám	Vállalati cikkszám	Alkalmazási helye
530	5651.99.4180	D305
531	5651.99.4190	M 108, M 201
532	5651.99.4200	E 101, K 402, M 402
533	5651.99.4210	B550, G 101, G 135, D 301
534	5651.99.4220	A301.B 207, D 210
535	5651.99.4230	M 202, M 402
536	5651.99.4240	M202
537	5651.99.4250	A 208
538	5651.99.4260	K 121
539	5651.99.4270	A 201, A204,A401,G 130
540	5651.99.4280	A 201, A 204, A 401, K 101, K 501, M 106, M 201
541	5651.99.4290	A001,B 101, B 301, G 102, D 201, M 103, M 108, M410, M420"
542	5651.99.4300	A 001
543	5651.99.4310	D 210, D 301
544	5651.99.4320	A 201, B 401, M 402
545	5651.99.4330	A 254
546	5651.99.4340	D 201, D 210
547	5651.99.4350	D306
560	5651.99.4360	A 001, A 201, A 401, B 102, B 201, B 207, B 210, B 301, B 330, B 334, B551, B601,G 102, G 104, G 135, K 120, K 121, K 406, K 506, M 401
561	5651.99.4370	M402
562	5651.99.4380	A 001, A 201, B 320, A 256, B 101, B 102, B 201, B 301, B 334, B 401, B 551, G 102, G 103, G 104, G 135, D 201, D 210, D 301, D 303, D 310, K 110, K111,K 120,M 103, M 375, M 402
563	5651.99.4390	A001,B 102, B 201, B 301, B 550, B 604, G 132, D301,D 303, D 305, M 420
564	5651.99.4400	B 101, B 201, B 204, B 550, B 551, D 301, D 303, D305, D306, K 120
565	5651.99.4410	M 410, M 420
566	5651.99.4420	D202

Abra-szám	Vállalati cikkszám	Alkalmazási helye
567	5651.99.4430	A 202
568	5651.99.4440	A 201, A 256, K 102, K 111, K 121, K 406
569	5651.99.4450	E 103, K 111, K 121,M401
570	5651.99.4460	G 135, E 103, K 101, K 102, K 121, K 505
575	5651.99.4470	A 101, A 102, A 106, A 107, A 221, A 301, A 302, A 402, E 101, K 110
576	5651.99.4480	A 001, A 101, A 106, A 202, A 204, A 301, A 402, A 403, A 409, K 101, K 110
577	5651.99.4490	A 106, A 201
578	5651.99.4500	A 001, K 120
579	5651.99.4510	K 121
590	5651.99.4520	E 101, K 501, M 202, M 202/1, M 375
591	5651.99.4530	E 101, M 207
592	5651.99.4540	M 223, M 375
593	5651.99.4550	M 104, M 201, M 340, M 375, M 410, M 420
594	5651.99.4560	B 401, M 201, M 375, M 410, M 420
596	5651.99.4580	K 201, K 402, M 202, M 202/1, M 330, M 340, M 360, M 370, M 401, M 410, M 420
596a	5651.99.4620	M 202, M 2021
597	5651.99.4590	K505, M 201, M 360, M 370
598	5651.99.4600	G 135, D 201, E 103, K 101, K 501, M 107
599	5651.99.4610	E 102, K 120, K 201, K 202, K 402, K 503, K 505, K 807, M 202, M 330, M 340, M 410, M 420, A 214
600	5651.99.5010	B 102, G 103, E 103, E 107, K 101, K 402, K 501 M 107, M 108, M 360, M 401, M 410
601	5651.99.5020	A 256, M 103
602	5651.99.5030	E 103, K 501, K507, M 104
603	5651.99.5040	A 201
610	5651.99.5050	M401
611	5651.99.5060	E 102, K 402, K 408, K 501, M 103, M 330, M 340
612	5651.99.5070	E102

Ábra-szám	Vállalati cikkszám	Alkalmazási helye
620	5651.99.5080	E 103, M 104, M330, M 340
621	5651.99.5090	B204
625	5651.99.5100	A 221
627	5651.99.5110	B 104
628	5651.99.5120	B 320
635	5651.99.5130	M 108, M 202
636	5651.99.5140	M 108
637	5651.99.5150	M 101, M 103, M 106, M 108
640	5651.99.5160	A 102
643	5651.99.5170	D 316, E 102, M 202, M 402, M 404
650	5651.99.5180	B 207
651	5651.99.5190	B204
652	5651.99.5200	D 201
653	5651.99.5210	B 317
654	5651.99.5220	B 317
660	5651.99.5230	B 103
661	5651.99.5240	B 416
665	5651.99.5250	M 201
666	5651.99.5260	B 102, G 135, M 201
667	5651.99.5270	B 101,G 101,G 135, K 111
668	5651.99.5280	D210
670	5651.99.5290	K 121
671	5651.99.5300	A 106
675	5651.99.5310	A 301
676	5651.99.5320	A 301
677	5651.99.5330	B301
678	5651.99.5340	A 301
679	5651.99.5350	A 201, A 401, G 103
685	5651.99.5360	A 103
686	5651.99.5370	A 107
687	5651.99.5380	A 101
688	5651.99.5390	A 101

Ábra-szám	Vállalati cikkszám	Alkaimazási helye
700	5651.99.6010	A 101
705	5651.99.6020	E 103, M 202, M 402, M 106
706	5651.99.6030	K 201, K 402, M 109, M 202, M 202/1
710	5651.99.6040	K201, M 202/1 M207
71-5	5651.99.6050	G 101
719	5651.99.6060	M 108
720	5651.99.6070	M 104, M 108, M 110, M 301, M 310
723	5651.99.6090	A 201, A 202
724	5651.99.6080	A 201
730	5651.99.6100	A 402
731	5651.99.6110	A 402
732	5651.99.6120	A 201
733	5651.99.6130	G 102
734	5651.99.6140	E 101
735	5651.99.6150	A 204, K120
736	5651.99.6160	A 301, A 402, B 102, G 102
737	5651.99.6170	A 301, A 401,
738	5651.99.6180	B564
740	5651.99.6190	G 103
741	5651.99.6200	B 102
745	5651.99.6210	K 202, K 402
746	5651.99.6220	A 214, K201, K202, K 402
750	5651.99.6230	E 108. K402. K501
751	5651.99.6240	K 202, K 402,
752	5651.99.6250	K402
753	5651.99.6260	K202
760	5651.99.6270	K 202, K 402
761	5651.99.6280	K 201, K 402
762	5651.99.6290	K 201, K 402
763	5651.99.6300	K201, K402
764	5651.99.6310	K 202, K 402
765	5651.99.6320	K 201, K 402

GYÁRI CIKKSZÁM ÖSSZESÍTŐ

Gyári cikkszám	Alkalmazás helye
100 0100	A105
102	A103
104	A104
260	A001
100 1003	D301
006	D301
012	A001
014	A001
016	A001
020	A001
025	A001
028	A001
029	A001
031	A001
035	A001
040	A001
045	A001, B301
074	A001
075	A001
076	A001
100	A001
101	A001
102	A001
100 2011	A101
040	A101
042	A101
060	A102
064	A102
100 3011	A101
017	A107

Gyári cikkszám	Alkalmazás helye
100 3020	A101
260	A101
265	A101
270	A101
271	A101
275	A101
276	A101
100 4015	A105
020	A105
045	A105
062	A105
100 5015	A103
030	A106
034	A102, A107
054	A409
060	A409
115	A103
126	A103
127	A103
128	A103
153	A102
155	A102
160	A102
183	A103
252	A102
255	A102
100 6010	A107
016	A106
018	A107, A301
020	A106

Gyári cikkszám	Alkalmazás helye
100 6021	A106
022	A106
033	A107
036	A107
040	A106
050	A106
060	A106
065	A106
066	A106
068	A106
070	A106
072	A106
075	A106
078	A106
080	A106
082	A106
090	A106
096	A106
098	A106
100	A106
118	A106
124	A106
127	A106
131	A106
132	A106
140	A106
143	A106
146	A106
153	A107
170	A106
100 7010	A107
012	A107

Gyári cikkszám	Alkalmazás helye
100 7020	A107
021	A107
022	A107
023	A107
025	A107
026	A107
028	A107
032	A107
033	A107
035	A107
075	A107
076	A107
077	A107
078	A107
116	A107
117	A107
100 8014	A254
016	A254
021	A254
025	A254
081	A254
082	A254
090	K110
100 9010	A102
050	A301
055	A301
060	A301
070	A102
140	A301
146	A301

Gyári cikkszám	Alkalmazás helye
1011010	A301
015	A302
021	A301
032	A302
040	A302
052	A302
058	A302
060	A302
070	A302
074	A302
076	A302
090	A302
228	A301
229	A301
235	A301
240	A301
241	A301
1012005	A301
022	A301
030	A301
031	A301
150	A301
152	A301
101 4056	A301
200	A301
205	A301
210	A301
213	A301
214	A301
215	A301
218	A301

Gyári cikkszám	Alkalmazás helye
101 4220	A301
225	A301
228	A301
230	A301, E101
235	A301
240	A301
110 1005	A201
008	A201
059	A201
060	A201
070	A201
079	A201
080	A201
085	A201
107	A201
109	A201
110	A201
114	A201
120	A201
125	A201
130	M402
138	A201
150	M402
160	A201
1103010	A201
075	A201

Gyári cikkszám	Alkalmazás helye
1104016	A201
017	A201
022	A201
025	A201
070	A201
076	A201
090	A202
093	A202
095	G102
1106010	A202
015	A203
042	A203
043	A203
045	A203
070	A203
080	A203
110	A203
118	A203
128	A203
140	A203
147	A203
150	A203
158	A203
165	A202
166	A202
170	A202
171	A202
172	A202
176	A203
1107010	A204
014	A208

Gyári cikkszám	Alkalmazás helye
110 7015	A204
018	A206, A207, A208
021	A204
031	A208
035	A208
041	A206
045	A206
046	A206
049	A206
052	A206
060	A206
066	A208
067	A208
080	A208
084	A208
089	A208
100	A208
104	A208
105	A208
106	A208
107	A208
116	A208
117	A208
118	A208
119	A207, A208
120	A208
121	A208
122	A208
130	A208
131	A206, A208
132	A208
142	A208
146	A208

Gyári cikkszám	Alkalmazás helye
1107147	A207, A208
150	A208
156	A208
160	A208
260	A208
264	A208
266	A208
268	A208
305	A207
310	A207
316	A207
317	A207
324	A207
327	A207
328	A207
334	A207
336	A207
337	A207
338	A207
343	A207
367	A207
370	A207
375	A207
278	A207
383	A207
385	A207
386	A207
410	A207
420	A207
422	A207
424	A207
428	A207
505	A207

Gyári cikkszám	Alkalmazás helye
110 7506	A207
508	A207
511	A207
520	A207
530	A208
532	A208
534	A208
544	A207
570	A207
577	A207
600	A206
606	A206
611	A206
615	A206
624	A206
625	A206
630	A206
635	A207
640	A207
642	A207
645	A208
648	A207
649	A207
663	A207
664	A207
710	A206
712	A206
730	A206
737	A206
740	A206
749	A206
890	A207
892	A206, A207, A208

Gyári cikkszám	Alkalmazás helye
110 7894	A206
S96	A206, A208
898	A207
900	A208
904	A208
905	A207, A208
951	A208
952	A208
953	A208
955	A208
956	A208
957	A208
961	A108
962	A208
965	A208
975	A208
976	A208
990	A206
991	A206
992	A206
110 8010	A221
014	A221
O20	M103, M106
026	A221
034	A221
035	A221
036	A221
039	A221
041	A221
051	A221
068	A221
100	A221

Gyári cikkszám	Alkalmazás helye
110 8115	A221
120	A221
122	A221
124	A201, A221, E107, E108„M201
136	A221
138	A221
148	A221
151	A221
110 9010	A204
099	A204
100	A204
110	A204
129	A204
130	A204
152	A204
158	A204
160	A204
175	A204
270	A204
302	A204
112 7010	A214
025	A214
049	A214
070	A204, A214
607	A214

Gyári cikkszám	Alkalmazás helye
120 1005	A256
120 2005	A256
120 3010	A256
019	A256
020	A256
025	A256
031	A256
032	A256
043	A256
047	A256
072	A256
075	A256
130 1010	A401
130 2060	A401
065	A401
130 3010	A402
014	A402
107	A402
018	E101
025	A402
026	A402
027	A402
028	A402
030	A402
038	E101
042	E101
090	A402
092	A402

Gyári cikkszám	Alkalmazás helye
130 3095	A401
130 4010	A401
130 5026	A402
042	A402
130 6010	A402
130 7010	A402
011	A403
013	A403
015	A403
024	A403
027	A403
032	A403
045	A403
046	A403
048	A402
130 8008	A409, K507
010	K507
018	A409
020	A409
024	A409
030	A401
031	A401
130 9005	A401
007	A401
008	A401
014	A401
016	A401

Gyári cikkszám	Alkalmazás helye
130 9019	A401
040	A401
070	A401
080	A401
131 1010	A401
014	A401
065	A401
067	A401
070	A401
072	A401
075	A401
077	A401
080	A401
090	A401
160 1015	B201
085	B105
120	A102
130	B105
138	B105
180	B105
182	B105
188	8105
200	B102
204	B102
211	B102
215	B102
295	B105

Gyári cikkszám	Alkalmazás helye
160 2010	B101
048	B101,G101
063	B101
069	B101, G101
072	B1O,1,G101
078	B101
084	B101
092	B101
094	B101
095	B101
098	B101
100	B101
102	B101
155	B102
157	B102
510	B102
511	B104
513	B104
516	B103, B104, G106, G107
518	B104
519	B104
520	B104
524	B102
546	B103
550	B103, G102
552	B103, G106
560	B102
568	B101
574	B102
575	B102.G102
590	B102
591	B104, G107, G131

Gyári cikkszám	Alkalmazás helye
160 1592	B104, G107, G131
596	B102
602	B102
610	B102
620	B103
170 0005	B201
020	B201,B301, B551
170 1015	B201
017	B201,B301
018	B201
020	B201
021	B201
026	B204
031	A103
032	B204
033	B204, B304
034	B204
035	B204, B555
036	B201
037	B204, B205, B555
038	B201
042	B201
043	B204
050	B204
066	B204
067	B204
068	B204
069	B204

Gyári cikkszám	Alkalmazás helye
170 1073	B204
076	B205
080	B205
082	B205
084	B205
085	B204, B304
092	B205
094	B204
105	B204
108	B204
112	B205
113	B205, B304
115	B205
116	B205
117	B205
119	B205, B304
127	B205
131	B205
138	B205
139	B205
140	B205
141	B204
142	B205
168	B205
169	B205
170	B205
190	B204, B304, B555
192	B204, B304, B555
194	B204
202	B201
210	B204
238	B204
243	B204

Gyári cikkszám	Alkalmazás helye
170 1244	B204
245	B204
247	B204
248	B204
170 2010	B201
024	B210
028	B106, B210,B330
050	B210
060	B210
071	B210
077	B210, B330
082	B210
084	B210
086	B210
087	B210
088	B210, B330
090	B201
091	B201
107	B210
108	B210
109	B210
130	B210
136	B207
150	B334
152	B334
158	B334
159	B334
160	B334
165	B334
168	B334
172	B334
175	B334

Gyári cikkszám	Alkalmazás helye
170 2177	B201
179	B207
182	B201
170 3080	B207
086	B207
088	B207, B320
089	B207
090	B207
091	B207
092	B207
094	B207
095	B207
096	B207
098	B207
099	B207
100	M402
101	M402
102	B207
103	B207
106	B207
107	B207
109	B207
111	B207
180 0020	B301
180 1010	B301
042	B301
044	B301

Gyári cikkszám	Alkalmazás helye
180 2010	B301
015	B301
016	B301
107	B301
021	B301
025	B304
028	B301
029	B301
036	B304
037	B304
040	B304
080	B301
081	B301
084	B304
092	B304
103	B304
110	B317
116	B304
148	B317
150	B217
155	B317
157	B317
160	B317
162	B317
163	B317
164	B317
168	B317
169	B317
172	B317
180	B317
186	B317
189	B317
208	B317

Gyári cikkszám	Alkalmazás helye
180 2208	B317
209	B317
210	B317
232	B301
235	B301
236	B320
237	B301
275	B304, B317
180 3020	B330
022	B330
024	B330
025	B330
026	B301
027	B330
028	B330
030	B330
032	B330
180 4021	B320
040	B320
043	B320
044	B320
052	B320
058	B330
098	M402
100	M402
220 0012	B401

Gyári cikkszám	Alkalmazás helye
2201012	B401
014	B401
015	B417
023	B416, B417, B418
047	B417, B418
100	B604, 8555, B317,
	B304
106	B604, B555, B317,
	B304
107	B401
220 2043	B401,B416, B417,
	B418
044	B401,B416, B417,
	B418
045	B401,B416, B417,
	B418,
046	B401, B416, B417,
	B418
047	B401, B416, B417,
	B418
979	B416
071	B416
080	B416
100	B401
102	B401
103	B416
104	B401
105	B416
106	B401
107	B416
110	B416, B418, B418
115	B416, B417, B418

Gyári cikkszám	Alkalmazás helye
220 2120	B416
125	B401
220 3012	B401
221 5010	B564
011	B564
012	B564
030	B564
034	B564
036	B564
038	B564
054	B564
055	B564
068	B564
070	B564
082	B564
084	B564
086	B564
230 0012	B550
230 1014	B551
015	B551
022	B551
060	B555
063	B550
070	B551
230 2010	B551
015	B551
052	B555

Gyári cikkszám	Alkalmazás helye
230 3064	B555
086	B551
087	B551
240 0012	B601
240 1010	B601
034	B601
046	B201.B301, B601
	B551
O50	B601
065	B601
240 2010	B604
015	B604
020	B604, B555
025	B604, B555
039	B604, B555
041	B604, B555
052	B604, B317, B304
070	B604
075	B604, B555
080	B604, B555
081	B604, B555
082	B604, B555
083	B604, B555
084	B604, B555
085	B604, B555
086	B604, B555
088	B604, B555

Gyári cikkszám	Alkalmazás helye
240 2089	B604, B555
090	B604, B555
091	B604, B555
092	B604, B555
093	B604, B555
094	B604, B555
095	B604, B555
096	B604, B555
101	B604
240 3010	B604
013	B604
018	B604, B555
021	B604, 8555
036	B604, B555
050	B604, B555, B317
052	B604, B555, B317
053	B604, B555, B317
054-	B604, B555, B317
055	B604, B555, B317
056	B604, B555, B317
057	B604, B555, B317
058	B604, B555, B317
059	B604, B555, B317
060	B604, B555, B317
061	B604, B555, B317
062	8604, B555, B317
064	B604
065	B604, B555
066	B604, B555
069	B601
072	B601
080	B601

Gyári cikkszám	Alkalmazás helye
240 3084	B601
086	B601
087	B601
280 2021	M402
022	M402
025	M402
026	A201
030	M402
280 3012	M410
015	M410
016	M410, M420
017	M410, M420
018	M410, M420
024	M410
025	M410
028	M410, M420
030	M410, M420
032	M410
033	M410
034	M410
035	M410
036	M410
037	M410
038	M410, M420
040	M410
044	M410
052	M410, M420
053	M410, M420

Gyári cikkszám	Alkalmazás helye
280 3054	M410, M420
055	M410, M420
060	M410, M420
061	M410, M420
062	M410
064	M410
075	M410, M420
076	M410
082	M410,M420
083	M410, M420
090	M410
096	M410
097	IVI410
098	M410
102	M410
103	M410
134	M410
142	M410, M420
146	M410, M420
152	IVI410
153	M410
280 4012	M420
015	M420
016	M420
017	M420
024	M420
025	M420
026	M420
027	M420
034	M420
035	M420
036	M420

Gyári cikkszám	Alkalmazás helye
280 4037	M420
052	M420
054	M420
062	M420
064	M420
064	M420
075	M420
080	M420
081	M420
082	M420
083	M420
090	M420
096	M420
098	M420
102	M420
103	M420
132	M420
146	M410, M420
152	M420
153	M420
280 6042	M410
043	M410
052	M420
280 7018	M410
280 8011	M404
020	M404

Gyári cikkszám	Alkalmazás helye
290 2712	D301
720	D301
724	D301
734	D301
735	D301
290 4010	D301
011	D301
012	D301
013	D301
020	D301
021	D301
032	D301
035	D301
036	D301
040	D301
045	D301
069	D301
070	D301
078	D301
082	D301
095	D301
096	D301
097	D301
098	D301
100	D301
101	D301
112	D301
170	D301
180	D301
192	D301
193	D301
194	D301

Gyári cikkszám	Alkalmazás helye
290 4195	D301
196	D301
200	D301
210	D301
222	D301
225	D301
228	B550, D301
230	D301
232	D301
242	D301
248	D301
270	D303
274	D303
284	D301
290 5402	D303
404	D310, D311
406	D310
448	D310
450	D310
455	D310
542	D310
607	D310
610	D310, D311
611	D310, D311
614	D310, D311
615	D310.D311
619	D310, D311
626	D310
628	D310, D311
630	D310, D311
631	D310, D311
635	D310, D311

Gyári cikkszám	Alkalmazás helye
290 5635	D310, D311
636	D310, D311
637	D310, D311
638	D310, D311
639	D310, D311
640	D310, D311
642	D310, D311
644	D310, D311
654	D310, D311
655	D310, D311
656	D310, D311
557	D310, D311
658	D310, D311
660	D310, D311
661	D310, D311
664	D310, D311
665	D310, D311
670	D310
290 6010	D303
040	D303
042	D303
043	D303
046	D303
048	D303
049	D303
052	D303
231	D311
291 2622	D301, D306
624	D306
650	D305
652	D305

Gyári cikkszám	Alkalmazás helye
291 2655	D305
712	D305
291 5402	D306
408	D311
544	D306
546	D306
547	D306
550	D306
556	D311
605	D311
637	D311
642	D311
291 9010	D305
012	D305
013	D306
028	D306
030	D305
042	D305
048	D305
088	D305
105	D305, D306
108	D305, D306
109	D305, D306
110	D305
3001014	D210, D314
015	D210, D314
030	D210

Gyári cikkszám	Alkalmazás helye
300 1031	D210
037	G130, D210
038	G130
040	G130, D210
300 3011	D210
050	D210
054	D210
057	D210
064	D210
074	D210
079	D210
080	D210
084	D210
092	D210
094	D210
095	D210
105	D210
106	D210
310 1012	D316
014	D316
015	D316
040	D316
065	D316
082	G130, G132
301	D316
302	D316
303	D316
304	D316

Gyári cikkszám	Alkalmazás helye
310 1305	D316
310 2012	D316
014	D316
310 3002	G130
012	D314
020	D314
025	D314
033	D564
034	D314
038	B555, D314
039	D314
060	B564
065	D314
078	D314
079	D314
310 4039	B601
310 5010	M109, Y101
011	Y101
036	M108
042	M108
045	M108
062	M108
064	M108
340 0010	D201

Gyári cikkszám	Alkalmazás helye
340 1010	D202
018	B201.D202
023	D202
026	D202
035	D202
047	D202
054	D202
055	D202
056	D202
057	D202
060	D202
063	D202
076	D202
082	D202
090	D202
120	D201
122	D201,D202
123	D202
124	D201
128	D201
129	D202
132	D201
141	D202
142	D202
143	D202
144	D202
145	D202
146	D202
150	D201
155	D201, D210
160	D201
165	D201
190	D202

Gyári cikkszám	Alkalmazás helye
340 1192	D202
194	D202
196	D202
198	D202
340 2015	D201
050	K501
060	K501
067	K501
068	D201, K501
070	D201, K501
075	K501
076	K501
077	K501
078	K501
080	K501
092	K501
340 3010	D201
044	D201
048	D201
070	D201,M202
072	D201,M202
090	M202
341 4011	D210
080	D210
084	D210
116	D210

Gyári cikkszám	Alkalmazás helye
350 1004	G130
005	G130
010	G130
011	G130
012	G130
013	G130
016	G131
017	G131
020	G130
025	G130
035	G131
037	G130
059	G131
060	G131
070	G130, D314
085	G131
086	G131
C89	G130
090	G130
132	G131
133	G131
136	G131
144	G130
145	G130
146	G130
147	G130
148	G130
149	G130
154	G131
155	G131
163	G131
166	G131
170	G131

Gyári cikkszám	Alkalmazás helye
350 1178	G131
179	G131
180	G131
181	G131
182	G131
183	G131
190	G130
206	G131
350 2012	G132
013	G132
033	G132
035	G132
038	G132
040	G103
043	G107
044	G107
048	G107
051	G107
052	G107
053	G107
054	G107
055	G107
058	G107
070	G132
078	G132
080	G132
081	G132
090	G132
100	G132
102	G132
103	G132
104	G132

Gyári cikkszám	Alkalmazás helye
350 2105	G132
112	G132
113	G132
350 4010	G101
016	G101
035	G101
094	G101
350 5008	G102
009	G102
028	G106
029	G106
031	G106
032	G106
033	B104, G106
034	G106
037	G106
038	G106
039	G106
041	G106
090	B103, G106
092	B103, G106
094	B103,G106
100	G102
115	G102
120	G102
125	B102, G102
127	B102, G102
152	G102
350 6040	G103
045	G103

Gyári cikkszám	Alkalmazás helye
350 6046	G103
050	G103
054	G103
055	G103
056	G103
057	G103
060	G103
061	G103
073	B102,G103
074	G103
075	G103
076	G103
077	G103
078	G103
080	G103
082	G103
085	G103
091	G103
100	G103
110	G103
140	G103
150	3103
160	G103
170	G103
350 7034	G135
035	G135
036	G135
037	G135, M201
038	G135
350 8012	G125
028	G135

Gyári cikkszám	Alkalmazás helye
350 8036	G135
037	G135
038	G135
039	G135
040	G135
041	G135
065	G135
066	G135
068	G135
075	G135
076	G135
078	G135
180	G135
210	G135
212	G103
351 0010	G102
015	G108
019	G102
022	G108
027	G108
028	G108
029	G108
030	G102
040	G102
046	G102
048	G102
050	G102
070	G108
074	G108
078	G108
110	G108
118	G108

Gyári cikkszám	Alkalmazás helye
351 0202	G108
213	G108
214	G108
216	G108
217	G108
219	G108
230	G108
351 2010	G103
054	G110
100	G110
102	G110
103	G104, G110
104	G110
106	G110
112	G110
115	G110
116	G104
117	G104
118	G104
120	G103
122	G104
125	G104
126	G104
128	G104
132	G104
135	G104
136	G104

Gyári cikkszám	Alkalmazás helye
370 1005	K120
010	K120
051	K120
100	K121
200	K121
300	K121
301	K121
314	K121
325	K121
330	K121
334	K121
336	K121
337	K121
340	K121
342	K121
346	K120,K121
348	K120, K121
352	K121
356	K120, K121
358	K121
400	K121
405	K121
409	K121
424	K121
426	K121
470	K121
473	K121
480	K121
484	K121
486	K121
488	K121
490	K121
500	K121

Gyári cikkszám	Alkalmazás helye
370 1521	K121
600	K121
630	K120
635	K120
640	K120
641	K120
642	K120
643	K120
370 2000	K120
600	K120
370 3010	K120
080	M204
092	M204
093	M204
095	K12
111	K120
112	K120
115	K120
116	K120, M109
130	K120
370 4000	K101
010	K101
100	K101
198	K101
201	K101
247	K101
324	D201
370 5000	K101
060	K101

Gyári cikkszám	Alkalmazás helye
370 6001	K102
002	K102
003	K102
004	K102
005	K102
006	K102
007	K102
008	K102
009	K102
010	K101
011	K102
012	K102
013	K102
014	K102
020	K102
025	K102
026	K102
027	K102
102	K102
103	K102
107	K102
200	K102
204	K102
205	K102
210	K102
230	K102
240	K102
300	K102
303	K102
306	K102
400	K102
500	K102
510	K102

Gyári cikkszám	Alkalmazás helye
370 6600	K102
604	K204
700	K101
705	K101
800	K102
801	K102
802	K102
370 7000	K101
080	K101
090	K101
100	K101
110	K101
115	K101
125	K101
126	K101
127	K101
150	K101
310	Y101
370 8000	K110
105	K111
120	K111
150	K111
168	K111
200	K111
268	KI11
300	K111
310	K111
340	K111
350	K111
255	K111

Gyári cikkszám	Alkalmazás helye
370 8358	K111
360	K111
400	K111
405	K111
410	K111
415	K111
418	K111
620	K111
676	K111
678	K111
680	K111
682	K111
685	K111
805	K111
888	K111
370 9012	K501
310	K501
500	K503, K505, K501
600	K401,K201
604	K503
605	K503
607	K505
608	E103
609	K501
680	M202, M2021
371 0010	K501
011	K501
180	B301

Gyári cikkszám	Alkalmazás helye
371 0200	K401.K202, K501
205	K402
206	K401, K202, K501
310	K503
315	K503
348	K503, K201
349	K503
610	K505
371 1010	K201, K401
011	K201
016	K401
020	K403
021	K403
022	K401
024	K403
025	K403
026	K201, K403
027	K201
028	K401
035	K201
040	K403
070	K403
071	K403
133	K403
199	K403
200	K403
206	K403
207	K403
215	K403
217	K403
310	K403, K402
320	K403

Gyári cikkszám	Alkalmazás helye
371 1321	M404
330	M404
331	M404
334	M404
335	M404
337	K402, K408
400	M404
510	K403
530	K403
532	K403
534	K403
536	K403
538	K403
371 2010	K401
011	K401
065	K404, K408
070	K404
071	K404
078	K404, K408
079	K404
090	K404
371 4000	K401, K202
010	K401, K202
014	K202
015	K401
020	K401
030	K401
210	K501
300	K401, K201

Gyári cikkszám	Alkalmazás helye
371 5000	Y101
020	K401,K201
310	K401.K201
350	K401
371 6006	K4Ü1
010	K401, K202
011	K401, K202
014	M402
015	M402
018	M202, M406
043	K406
044	K406
065	K406
070	K406
071	K406
074	K406
075	K406
078	K406
080	K401, K406
092	K406
093	K406
094	K406
095	K406
113	K406
170	K406
173	K406
175	K406
200	K406
201	K406
203	K408
204	K408
210	K406

Gyári cikkszám	Alkalmazás helye
371 6211	K406
220	K402, K501
300	K401
610	K401
628	K401, K408
630	K401, K202
645	K408
665	K408
670	K408
680	K408
371 7000	K401
010	K401, K202
011	K401
012	K202
018	K401, K407
020	K407
028	K407
030	K407
031	K202
033	K407
065	K202
070	K407
085	K407
100	K407
105	K407
110	K407
113	K407
120	K401
104	K202
230	K402

Gyári cikkszám	Alkalmazás helye
371 8010	K201
347	M202
349	K201
372 0000	K501
125	K501
3721000	K501
001	K501
010	K501
014	K501
290	K501
291	K501
294	K501
295	K501
300	K501
372 2000	K401
010	K504
020	K504
021	K504
100	K401
345	K504
370	K504
800	K507
372 4008	K402
015	K507
016	K201
017	K201
020	K401
021	K401
030	K503

Gyári cikkszám	Alkalmazás helye
372 4035	K503
060	K120
070	K120
080	K120
090	K110
091	KI 20
092	K120
112	A401
114	A301
116	K402, K505
118	K402.K201, K202
177	K120
178	K120
124	K501
128	K402
183	K120
190	K501
195	K501
197	K202, K402
210	K202, K402
220	K505
312	A201,K402
317	K201, K402
320	K202, K402
322	K202, K402, A201
565	K402
372 5010	K505
030	K505
200	K505
372 6010	K501
012	K501

Gyári cikkszám	Alkalmazás helye
372 6014	K405
015	K405
017	K405
028	K405
029	K405
065	K501
080	K402
082	K501
087	K501,M402
088	K501
110	K501
400	K501
410	K501
450	K4O1,K507
373 0000	K506
450	K506
374 7010	K501
020	K505
121	K402
210	K401, K504, K505
375 6100	K505
110	K505
112	K505
150	K505
152	K505
160	K505
200	K505
210	K505
300	K505
310	K505

Gyári cikkszám	Alkalmazás helye
375 6400	K505
375 7010	K501
380 1000	K503
005	K503
214	K503
912	K503
380 2005	K503
610	B334
703	B334
710	A221
717	B334
718	B334
822	B334
830	B334
833	B304
834	B334
836	B304
380 3010	K503
018	K503
130	K503
138	K503
140	K503
150	K503
315	K503

Gyári cikkszám	Alkalmazás helye
380 4010	K503
020	M202, M2021
380 6010	K503
380 8010	K503
600	A402
800	K507
804	K507
381 0010	K503
300	A301
310	A301
600	A301
610	A301
381 2005	K503
381 5010	K503
381 9010	B334
060	B334
382 7010	A201
064	A201
3901010	Y101
011	Y101
028	Y101
041	Y101

Gyári cikkszám	Alkalmazás helye
390 1043	Y101
044	Y101
046	Y101
052	Y101
062	Y101
073	Y101
094	Y101
102	Y101
111	Y101
114	Y101
116	Y101
132	Y101
155	Y101
182	Y101
210	Y101
211	Y101
215	Y101
250	Y101
350	Y101
419	Y101
450	Y101
472	Y101
390 6040	
391 7010	Y101
392 0104	M108

Gyári cikkszám	Alkalmazás helye
500 0010	M001
014	M001
500 2008	A201
022	M110
024	M110
025	M110
030	M110
032	M110
033	M110
034	M110
035	M110
036	M110
037	M110
038	M110
039	M110
040	M110
042	M110
043	M110
046	M110
047	M110
048	M110
049	M110
050	M110
051	M110
054	M110
055	M110
056	M110
060	M110
062	M110
064	M110
066	M110
068	M110

Gyári cikkszám	Alkalmazás helye
500 1088	M110
090	M110
092	M110
094	M110
096	M110
100	M110
110	M201
122	M201
126	M110
127	M110
128	M110
131	M110
132	M110
134	M110
135	M110
500 3002	M404
003	M404
004	M404
006	M404
008	M404
009	M404
010	M404
011	M404
012	M404
013	M404
016	M404
017	M404
018	M404
020	M404
021	M404
030	M404
032	M404

Gyári cikkszám	Alkalmazás helye
500 3033	M404
040	M404
042	M404
043	M404
044	M404
045	M404
048	M404
050	M404
051	M404
054	M404
055	M404
060	M404
072	M404
076	M404
500 4016	M108
017	M108
018	M108
019	M108
028	M104, M106, M108
032	M108
033	M108
042	M108
043	M108
060	M108
061	M108
064	M108
068	M108
070	M108
071	M108
073	M108
074	M108
080	M108

Gyári cikkszám	Alkalmazás helye
500 4081	M108
084	M108
085	M108
094	M108
096	M108
100	M108
102	M108
105	M108
106	M108
107	M108
108	M108
109	M108
114	M108
118	M1375
120	M108
132	M108
133	M108
136	M108
138	M108
139	M109
140	M108
152	M108
160	M108
170	M108
171	M108
174	M106
180	M108
181	M108
184	M106
188	M106
204	M108
210	M109
226	M109

Gyári cikkszám	Alkalmazás helye
500 4231	M109
233	M109
235	M109
252	M109
256	M106
257	M106
264	M108
266	M108
286	M108, M301, M310
501 8041	A105
510 0022	M203
050	M205
051	M205
510 1030	M203
034	M203
040	M203
042	M203
048	M203
049	M203
060	M203
066	M203
067	M203
068	M203
069	M203
070	M203
071	M203
074	M203

Gyári cikkszám	Alkalmazás helye
510 1075	M203
081	M203
082	M203
086	M203
091	M203
092	M203
106	M203
114	M203
122	M203
126	M203
132	M203
133	M203
160	M203
165	M203
166	M203
167	M203
168	M203
169	M203
170	M203
171	M203
174	M203
176	M203
180	M203
182	M203
184	M203
192	M203
194	M203
196	M203
202	M203
210	M203
211	M203
225	M203
238	M205

Gyári cikkszám	Alkalmazás helye
510 1239	M205
240	M205
241	M205
246	M205
247	M205
252	M203
253	M203
270	M203
300	M203
301	M203
302	M203
306	M203
307	M203
352	M203
370	M203
371	M203
372	M203
373	M203
380	M203
381	M203
384	M203
400	M203
410	M203
411	M203
412	M402
420	M402
510 7090	M402
098	M402
100	M402
102	M402
104	M402

Gyári cikkszám	Alkalmazás helye
510 9010	M106
011	M106
014	M106
015	M106
044	M106
045	M106
046	M106
048	M106
050	M106
052	M106
054	M106
055	M106
068	M106
069	M106
070	M402
076	M106
077	M106
078	M106
079	M106
112	M106
520 1012	M207
028	M204, M205
029	M204, M205
040	M207
388	M207
390	M207
391	M207
410	M205
411	M205

Gyári cikkszám	Alkalmazás helye
520 1420	M205
421	M205
425	M207
430	M205
520 5004	K506
005	K506
010	K505
050	K505
055	K505
058	K505
065	K505
070	K505
101	K505
102	K505
104	K505
150	K505
200	K506
301	K506
302	K506
303	K506
304	K506
310	K506
500	K506
501	K506
600	K506
700	K506
904	K505
520 6010	M380
050	M380
054	M380
060	M380

Gyári cikkszám	Alkalmazás helye
520 6062	M380
066	M380, M375
520 7010	M385
050	M385
060	M385
061	M385
063	M385
520 8008	E107
009	E107, E108
010	E107
062	E107, E108
084	E107, E108
085	E107
086	E108
098	E107, E108
099	E107, E108
100	E107
104	E107
107	E108
108	E108
138	E107, E108
140	E107
154	E107
230	E108
238	E108
406	E108
422	E108
426	E107
427	E108
428	E108
430	E108

Gyári cikkszám	Alkalmazás helye
520 8513	E108
514	E108
530	E108
560	E108
561	E108
530 0010	M204
530 1020	M204
040	M204
041	M204
044	M204
045	M204
050	M204
058	M204
059	M204
073	M204
090	M204
092	M204
093	M204
148	M207
150	M207
151	M207
160	M204
162	M204
168	M204
175	M204
180	M204
181	M204
186	M204

Gyári cikkszám	Alkalmazás helye
530 1216	M204
217	M204
230	M204
240	M207
242	M207
250	M204, M207
251	M204
256	M204
258	M204
260	M204
263	M204
267	M402
268	M402
274	M402
280	M204
286	M402
305	M110
307	M110
314	M402
315	M402
330	M110
350	M204
364	M204
375	M204
376	M204
380	M202
384	M204
390	M204
530 3014	M202
015	M202
016	M202
020	M202

Gyári cikkszám	Alkalmazás helye
530 3024	M404
025	M202
026	M202
028	M202
032	M202
034	M202
062	M202
090	M202
210	M202
214	M202
532 5010	M202
026	M202
035	M202
054	M202
056	M202
057	M202
058	M202
059	M202
060	M202
061	M202
062	M202
065	M202
070	M202
072	M202
074	M202
079	M204
080	M204
086	M204
087	M204
120	M202
124	M202
128	M202

Gyári cikkszám	Alkalmazás helye
532 5130	M202
134	M202
144	M202
146	M202
210	M202.1
213	M202.1
214	M202.1
216	M202.1
220	M202.1
222	M202.1
228	M202.1
232	M202.1
238	M202.1
240	M202.1
246	M202.1
234	M202
262	M202
540 1060	M207
061	M207
064	M207
065	M207
070	M204
071	M204
072	M205
073	M205
076	M205
077	M205
078	M207
079	M207

Gyári cikkszám	Alkalmazás helye
540 1080	M207, M205
081	M207, M205
082	M205
083	M205
088	M205
089	M205
090	M205
091	M205
092	M205
093	M205
096	M205
097	M205
100	M203
101	M203
102	M205
106	M205
107	M205
120	M207
121	M207
126	M207
127	M207
128	M207
129	M207
130	M207
131	M207
150	M207
151	M207
154	M207
170	M205
171	M205
174	M205
175	M205
180	M207

Gyári cikkszám	Alkalmazás helye
540 1181	M207
184	M207
185	M207
200	M207
201	M207
210	M204
211	M204
216	M205
217	M205
320	M402
424	M205
425	M205
452	M205
453	M205
540 3052	M383
122	M383
123	M383
124	M383
125	M383
128	M383
130	M383
131	M383
134	M383
135	M383
140	M383
541 3010	M402

Gyári cikkszám	Alkalmazás helye
560 1012	M205
013	M205
070	M205
024	M420
025	M420
082	M207
084	M207
086	M205
094	M205
096	M203
148	M207
150	M207
155	M201,M420
260	M205
292	M223
560 4010	M223
040	M223
050	M223
560 5022	M223
023	M223
032	M223
035	M223
055	M201
056	M201
082	M223
086	M223
090	M223
560 6010	M223
064	M223
070	M223

Gyári cikkszám	Alkalmazás helye
560 6075	M223, M375
078	M223
094	M223
095	M223
570 1012	M207
013	M207
014	M207
018	M207
034	M404
035	M404
036	M404
037	M404
040	M404
041	M404
042	M404
043	M404
046	M404
047	M404
050	M205, M404
054	M404
055	M404
058	M404
062	M404
088	M404
098	M404
110	M404
116	M404

Gyári cikkszám	Alkalmazás helye
610 0014	M301
015	M301
030	M301
031	M301
040	M223, M330
045	M223, M330, M375
6101080	M360, M370
086	M360
250	M360
560	M106
6102012	M301
013	M301
030	M108, M301
031	M301
032	M301
053	M302
080	M301, M310
610 3042	M360
043	M360
048	M360
049	M360
050	M360
051	M360
054	M360
056	M360
057	M360
062	M360
063	M360
064	M360
065	M360

Gyári cikkszám	Alkalmazás helye
610 3020	M360
075	M360
082	M360
096	M360
097	M360
102	M360
103	M360
105	M360
107	M360
110	M360
122	M360
123	M360
210	M360
211	M360
214	M360,
220	M360
221	M360
240	M360
241	M360
250	M360
251	M360
276	M360
277	M360
290	M301
291	M301
292	M360
294	M360
296	M360
298	M360
300	M301
301	M301
304	M301, M310
305	M301, M310

Gyári cikkszám	Alkalmazás helye
610 2208	M360, M370
309	M360, M370
310	M360, M370
311	M360, M370
316	M360
317	M360
318	M360, M370
319	M360, M370
472	M301, M360
473	M301, M360
480	M360
481	M360
514	M360
516	M360
610 4020	M360
021	M360
064	M360, M370
066	M360, M370
072	M360, M370
073	M360, M370
610 5012	M330
013	M330
096	M330
097	M330
121	M330
125	M330, M340
126	M330, M340
128	M330, M340
132	M330, M340
136	M330
140	M330

Gyári cikkszám	Alkalmazás helye
6105141	M330
146	M330
150	M330, M340
151	M330, M340
162	M330
176	M330
177	M330
180	M330, M340
194	M330
195	M330
196	M330
197	M330, M340
204	M330, M340
205	M330, M340
238	M223, M330
240	M330
256	M330, M340
410	M330
411	M330
416	M202, M330
418	M330
420	M330
610 6082	M301, M310
096	M301, M310
128	M207
146	M301. M310
610 7018	M301

Gyári cikkszám	Alkalmazás helye
620 0014	M310
015	M310
620 1035	M360, M370
039	M360, M370
292	M360
293	M360
560	M106
620 2012	M310
013	M310
014	M310
015	M310
030	M310
031	M310
032	M310
620 3036	M370
052	M370
126	M370
128	IVI370
210	M370
211	M370
214	M370
220	M360, M370
221	M360, M370
232	M110, M360, M370
250	M370
251	M370
290	M310
291	M310
292	M360, M270
293	M360, M370

Gyári cikkszám	Alkalmazás helye
620 3294	M360, M370
295	M360, M370
298	M360, M370
300	M310
301	M310
316	M370
317	M370
472	M310
473	M310
620 4020	M370
064	M360, M370
066	M360, M370
072	M360, M370
073	M360, M370
620 5012	M340
013	M340
082	M340
083	M340
092	M340
093	M340
094	M330, M340
096	M340
097	M340
098	M330
118	M201
125	M330, M340
127	M330, M340
129	M330, M340
150	M340
151	M340

Gyári cikkszám	Alkalmazás helye
620 5180	M330, M340
187	M330, M340
192	M330, M340
195	M330, M340
197	M330, M340
204	M330, M340
205	M330, M340
240	M340
250	M330, M340
251	M330, M340
256	M330, M340
620 6082	M301. M310
123	M207
130	M301. M310
620 7020	M310
021	IVI310
024	M310
025	M310
026	M301. M310
032	M223, M301, M310, M315
070	M108
071	M108
630 0014	M375
630 1060	M375

Gyári cikkszám	Alkalmazás helve
630 2010	M375
012	M375
030	M375
036	M375
630 3016	M375
018	M375
060	M375
630 5012	M375
020	M375
050	M375
056	M375
129	M375
150	M375
630 6010	M375
011	M375
020	M375
021	M375
032	M375
033	M375
034	M375
036	M375
042	M375
043	M375
046	M375
050	M375
056	M375
064	M375
065	M375
076	M375
077	M375

Gyári cikkszám	Alkalmazás helye
630 6090	M375
100	M375
120	M375
150	M375
158	M375
300	M375
316	M375
630 7024	M375
026	M375
028	M375
630 8010	M201
681 0010	M101
011	M101
026	M203
027	M203
030	M203
031	M203
040	M203
041	M203
048	M101, M103
049	M101, M103
050	M103
051	M103
052	M103
054	M103
080	M103
081	M103

Gyári cikkszám	Alkalmazás helye
681 0102	M102
681 1010	M103
011	M103
060	M103
061	M103
076	M103
681 2310	M101
610	M101
611	M101
6814010	M103
011	M103
020	M103
021	M103
050	M103
051	M103
074	M103
078	M103
088	M103
090	M103
092	M103
102	M103
103	M103
681 6010	M101, M104
011	M101,M104
076	M101, M104
082	M301, M310
083	M301, M301
090	M301, M310
092	M301, M310

Gyári cikkszám	Alkalmazás helye
681 6096	M301, M310
681 8010	M101
142	M101
144	M101
682 0062	M104
110	M104
210	M104
682 2310	M104
342	M104
348	M104
610	M104
660	M106
662	M104
664	M104
682 3150	M104
154	M104
682 4026	M104
028	M104
032	M104
050	M104
051	M104
052	M104
070	M104
100	M104
101	M104
104	M104
105	M104
130	M104

Gyári cikkszám	Alkalmazás helye
682 4131	M104
682 6010	M101,M104
011	M101,M104
110	M104
790 3010	00
810 1012	E101
020	E102
050	E102
074	E102
080	E102
081	E102
090	E102
094	E102
098	E102
100	E102
105	E102
110	E102
130	E102
134	E102
136	E102
138	E102
140	E102
142	E102
150	E102

Gyári cikkszám	Alkalmazás helye
8101180	E102
190	E102
195	E102
200	E101
204	E101
210	E101
300	E103
320	E102
328	E102
332	E102
340	E101
350	E102
400	E101
414	E101
430	E101
810 2120	E101
126	E101
132	M202
134	M202
810 4010	E101
028	E101
040	E101
041	E101
124	M108
125	M108
810 8032	E101
033	E101
054	E101
060	E101

Gyári cikkszám	Alkalmazás helye
810 9020	E103
044	E103
046	E103
050	M103
120	E103
121	E103
124	E103
135	E103
137	E103, M202
138	E103
139	E103
140	E103
141	E103
142	E103
143	E103
820 1006	M107
008	M107
024	M107
050	M107
058	M107
059	M107
280	M107
284	M107
292	M107
294	M107
820 2010	M107
018	M107
020	M107

Gyári cikkszám	Alkalmazás helye
820 2025	M107
028	M108
820 3010	M202
200	M104, M108, M310
201	M104
206	M108, M310
820 4010	M107
011	M107
052	M107
096	M107
821 2012	M401
016	M401
102	M404
170	M402
174	M404
200	M404
202	M404
204	M404
840 1012	M401
013	M401
014	M401
016	M401
017	M401
018	M401
020	M401
021	M401

Gyári cikkszám	Alkalmazás helye
840 1022	M401
040	M401
041	M401
050	M204
060	M204
064	M204
068	M204
069	M204
076	M204
082	M204
083	M204
086	M204
087	M204
094	M204
095	M204
120	M207
124	M207
125	M207
180	M207
181	M207
440	M204
441	M204
840 2012	M201
034	M201
050	M201
052	M201
054	M201
070	M201
076	M201
077	M201
104	M401
108	M401

Gyári cikkszám	Alkalmazás helye
840 2200	M201
840 3010	M207
011	M207
024	M207
025	M207
260	M204
261	M204
280	M204
281	M204
358	M402
359	M402
362	M402
363	M402
370	M402
840 4010	M207
011	M207
030	M207
031	M207
041	M207
102	M402
114	M402
116	M402
160	M201, M402
170	A201, M402
310	M402
311	M402
312	M402
314	M203
315	M203
320	M402

Gyári cikkszám	Alkalmazás helye
840 6010	M201
034	M201
132	M201
135	M201
138	M201
139	M201
141	M201
142	M201
156	M201
161	M201
162	M201, M330, M340, M360
840 7010	M201
011	M201
120	M201
132	M201
134	M201

VÁLLALATI CIKKSZÁM ÖSSZESÍTŐ

Vállalati cikkszám	T/A	Vállalati cikkszám	T/A	Vállalati cikkszám	T/A
00.0000	A 409	01.1530	A 102	02.5450	A 105
00.1030	D 301	02.0150	A 103	02.5500	A 104
00.1060	D 301	02.0300	A 106	02.5510	A 104
00.2600	A 001	02.0540	A 409	02.5520	A 104
00.2601	A 001	02.0600	A 409	02.5530	A 104
00.2602	A 001	02.1150	A 103	02.5540	A 104
00.5120	A 001	02.1260	A 103	02.5620	A 105
00.5140	A 001	02.1270	A 103	03.0100	A 107
00.5160	A 001	02.1280	A 103	03.0160	A 106
00.5170	A 001	02.1310	A 103	03.0170	A 107
00.5200	A 001	02.1600	A 103	03.0180	A 107, A 301
00.5250	A 001	02.1610	A 103	03.0200	A 106
00.5280	A 001	02.1620	A 103	03.0210	A 106
00.5290	A 001	02.1630	A 103	03.0220	A 106
00.5310	A 001	02.1640	A 103	03.0230	A 106
00.5350	A 001	02.1830	A 103	03.0240	A 106
00.5400	A 001	02.1840	A 103	03.0270	A 106
00.5450	A 001, B 301	02.5010	A 105	03.0310	A 106
00.5740	A 001	02.5020	A 105	03.0320	A 106
00.5750	A 001	02.5030	A 105	03.0330	A 107
00.5760	A 001	02.5040	A 105	03.0360	A 107
00.6000	A 001	02.5100	A 105	03.0400	A 106
00.6010	A 001	02.5110	A 105	03.0410	A 106
00.6020	A 001	02.5120	A 105	03.0430	A 106
01.0110	A 101	02.5130	A 105	03.0431	A 106
01.0400	A 101	02.5140	A 105	03.0440	A 106
01.0400	A 101	02.5150	A 105	03.0460	A 106
01.0420	A 101	02.5160	A 105	03.0461	A 106
01.0520	A 102	02.5200	A 105	03.0500	A 106
01.0550	A 102	02.5210	A 105	03.0530	A 107
01.0600	A 102	02.5220	A 105	03.0600	A 106

Vállalati cikkszám	T/A	Vállalati cikkszám	T/A	Vállalati cikkszám	T/A
03.0650	A 106	03.5780	A 107	05.2150	A 302
03.0660	A 106	03.6160	A 107	05.2280	A 301
03.0680	A 106	03.6170	A 107	05.2290	A 301
03.0700	A 106	04.0110	A 101	05.2320	A 302
03.0720	A 106	04.0140	A 254	05.2350	A 301
03.0750	A 106	04.0160	A 254	05.2400	A 302
03.0780	A 106	04.0210	A 254	05.2410	A 301
03.0800	A 106	04.0250	A 254	05.2520	A 302
03.0820	A 106	04.0810	A 254	05.2580	A 302
03.0900	A 106	04.0820	A 254	05.2600	A 302
03.0960	A 106	04.0900	K 110	05.2700	A 302
03.0980	A 106	04.2600	A 101	05.2900	A 302
03.1000	A 106	04.2601	A 101	05.3400	A 301
03.5100	A 107	04.2650	A 101	05.4050	A 301
03.5120	A 107	04.2710	A 101	05.4150	A 301
03.5121	A 107	04.2750	A 101	05.4151	A 301
03.5200	A 107	04.2760	A 101	05.4760	A 302
03.5210	A 107	05.0100	A 102	05.7050	A 301
03.5220	A 107	05.0220	A 301	05.7100	A 301
03.5230	A 107	05.0300	A 301	05.7130	A 301
03.5250	A 107	05.0310	A 301	05.7140	A 301
03.5260	A 107	05.0400	A 301	05.7150	A 301
03.5280	A 107	05.0460	A 301	05.7200	A301
03.5320	A 107	05.0500	A 301	05.7220	A 301
02.5321	A 107	05.0520	A 301	05.7280	A 301
03.5330	A 107	05.0550	A 301	05.7300	A 301, E 101
03.5331	A 107	05.0570	A 301	05.7350	A 301
03.5350	A 107	05.0600	A 301	05.7400	A 301
03.5750	A 107	05.0740	A 302	05.7560	A 301
03.5760	A 107	05.1140	A 301	05.7780	A 301
03.5770	A 107	05.2100	A 301	05.8180	A 301

Vállalati cikkszám	T/A	Vállalati cikkszám	T/A	Vállalati cikkszám	T/A
06.0100	A 401	06.4240	A 403	06.9700	A 401
06.0190	A 401	06.4270	A 403	06.9900	A 401
06.1100	A 214	06.4320	A 403	08.0150	B 201
06.1110	A 204, A 214	06.4450	A 403	08.0330	B 104, G 106
06.1120	A 214	06.4460	A 403	08.0820	B 105
06.1670	A 214	06.4480	A 402	08.0850	B 105
06.2260	A 402	06.4470	A 401	08.0900	B 103, G 106
06.2600	A 401	06.5080	A 409, K 507	08.0920	B 103, G 106
06.2650	A 401	06.5100	K 507	08.1200	A 102
06.2950	A 402	06.5140	A 401	08.1300	B 105
06.3100	A 402	06.5160	A 401	08.1380	B 105
06.3140	A 402	06.5161	A 402	08.1800	B 105
06.3170	A 402	06.5180	A 409	08.1850	B105
06.3180	E 101	06.5240	A 409	08.1880	B 105
06.3250	A 402	06.5280	A 401	08.2000	B 102
06.3260	A 402	06.5300	A 401	08.2040	B 102
06.3270	A 402	06.5310	A 401	08.2110	B 102
06.3280	A 402	06.5400	A 401	08.2150	B 102
06.3300	A 254	06.5700	A 401	08.2950	B 105
06.3380	E 101	06.5750	A 401	08.3100	B 101
06.3420	E 101	06.5800	A 401	08.3101	B 101
06.3840	K 507	06.6000	A 402	08.3400	B 101, G 101
06.3900	A 402	06.6720	A 401	08.3630	B 101
06.3920	A 402	06.7240	A 201, A 331, E 107, E 108, M 201	08.3631	B 101
06.3950	A 401			08.3632	B 101
06.4010	A 401	06.9050	A 401	08.3690	B 101, G 101
06.4100	A 402	06.9070	A 401	08.3720	B 101, G 101
06.4110	A 403	06.9100	A 401	08.3780	B 101
06.4120	A 402	06.9140	A 401	08.3840	B 101
06.4130	A 403	06.9650	A 401	08.3920	B 101
06.4150	A 403	06.9670	A 401	08.3940	B 101

Vállalati cikkszám	T/A	Vállalati cikkszám	T/A	Vállalati cikkszám	T/A
08.3950	B 101	10.0050	B 201	11.0940	B 204
08.3951	B 101	10.0051	B 201	11.1050	B 204
08.3980	B 101	11.0150	B 201	11.1080	B 204
08.4000	B 101	11.0170	B 201, B 301	11.1120	B 205
08.4020	B 101	11.0180	B 201	11.1121	B 205
08.4100	B 102	11.0200	B 201	11.1130	B 205, B 304
08.4110	B 104	11.0210	B 201	11.1150	B 205
08.4120	B 104	11.0220	B 201, B 301, B 551	11.1160	B 205
08.4130	B 104	11.0260	B 204	11.1170	B 205
08.4180	B 104	11.0320	B 204	11.1190	B 205, B 304
08.4190	B 104	11.0330	B 204, B 304	11.1270	B 205
08.4191	B 104	11.0340	B 204	11.1310	B 205
08.4192	B 104	11.0350	B 204, B 555	11.1380	B 205
08.4200	B 104	11.0360	B 201	11.1390	B 205
08.4240	B 102	11.0370	B 204, B 205, B 555	11.1400	B 205
08.4460	B 103	11.0380	B 201	11.1410	B 204
08.4520	B 103, G 106	11.0420	B 201	11.1420	B 205
08.4550	B 102	11.0430	B 204	11.1640	B 205
08.4560	B 102	11.0460	B 301	11.1680	B 205
08.4561	B 102	11.0500	B 204	11.1690	B 205
08.4562	B 102	11.0660	B 204	11.1700	B 205
08.4570	B 102	11.0670	B 204	11.1900	B 204, B 304, B 555
08.4680	B 101	11.0680	B 204	11.1920	B 204, B 304, B 555
08.4740	B 102	11.0690	B 204	11.1940	B 204
08.4750	B 102, G 102	11.0730	B 204	11.2020	B 201
08.4900	B 102	11.0760	B 205	11.2310	B 204
08.4960	B 102	11.0800	B 205	11.2340	B 204
08.5020	B 102	11.8200	B 205	11.2340	B 204
08.5021	B 102	11.8400	B 205	11.2380	B 204
08.5100	B 102	11.8500	B 204, B 304	11.2440	B 204
08.5200	B 103	11.0920	B 205	11.2450	B 204

Vállalati cikkszám	T/A	Vállalati cikkszám	T/A	Vállalati cikkszám	T/A
11.2470	B 204	11.6650	B 334	14.0160	B 301
11.2480	B 204	11.6680	B 334	14.0210	B 301
11.5100	B 201	11.6720	B 334	14.0360	B 304
11.5240	B 210	11.6750	B 334	14.0370	B 304
11.5270	B 330	11.6770	B 201	14.1000	M 402
11.5280	A 106, B 210, B 330	11.6790	B 207	14.1010	B 301
11.5500	B 210	11.6820	B 201	14.1420	B 301
11.5600	B 210	11.6840	B 334	14.1440	B 301
11.5710	B 210	11.6841	B 334	14.1480	B 317
11.5770	B 210, B 330	11.6842	B 334	14.1640	B 317
11.5820	B 210	11.7800	B 207	14.1680	B 317
11.5821	B 210	11.7860	B 207	14.1690	B 317
11.5822	B 210	11.7880	B 207, B 320	14.1720	B 317
11.5840	B 210	11.7890	B 207	14.1800	B 317
11.5841	B 210	11.7900	B 207	14.1860	B 317
11.5842	B 210	11.7910	B 207	14.1890	B 317
11.5860	B 210	11.7920	B 207	14.2080	B 317
11.5870	B 210	11.7940	B 207	14.2090	B 317
11.5880	B 210, B 330	11.7950	B 207	14.2100	B 301
11.5900	B 201	11.7960	B 207	14.2110	B 317
11.5910	B 201	11.7980	B 207	14.2130	B 304
11.6070	B 210	11.7990	B 207	14.2150	B 317
11.6080	B 210	11.8020	B 207	14.2151	B 317
11.6090	B 210	11.8030	B 207	14.2160	B 304
11.6300	B 207	11.8060	B 207	14.2170	B 301
11.6360	B 207	11.8070	B 207	14.2210	B 317
11.6500	B 334	11.8090	B 207	14.2250	B 304
11.6520	B 334	11.8110	B 207	14.2280	B 301
11.6580	B 334	12.0560	K 120	14.2290	B 301
11.6590	B 334	14.0020	B 301	14.2320	B 301
11.6600	B 334	14.0150	B 301	14.2350	B 301

Vállalati cikkszám	T/A	Vállalati cikkszám	T/A	Vállalati cikkszám	T/A
14.2360	B 320	14.4980	M 402	17.2470	B 401, B 416, B 417,
14.2370	B 301	14.6830	B 304	17.2520	B 504, B 317, B 304 B 418
14.2400	B 304	14.6831	B 304	17.2710	B 416
14.2550	B 317	14.6832	B 304	17.2800	B 416
14.2570	B 317	14.6860	B 304	17.3040	B 401
14.2600	B 317	17.0100	B 401	17.3070	B 416
14.2620	B 317	17.0120	B 401	17.3100	B 416, B 417, B 418
14.2630	B 317	17.0140	B 401	17.3120	B 401
14.2631	B 317	17.0150	B 417	17.3150	B 416, B 417, B 418
14.2750	B 304, B 317	17.1000	B 604, B 555, B 317, B 304	17.3250	B 401
14.2800	B 301	17.1060	B 604, B 555, B 317, B 304	20.0100	B 550
14.2810	B 301	17.1061	B 604, B 555, B317, B 304	21.0020	G 108
14.2840	B 304	17.1062	B 604, B 555, B317, B 304	21.0040	G 108
14.2841	B 304	17.1070	B 401	21.0050	G 108
14.2842	B 304	17.1230	B 416,B 417, B 418	21.0100	G 108
14.2920	B 304	17.1470	B 417, B418	21.0120	D 316
14.3200	B 330	17.2010	B 401	21.0130	G 108
14.3220	B 330	17.2020	B 401	21.0140	D 210, D 314
14.3240	B 330	17.2030	B 416	21.0141	D 210, D 214
14.3250	B 330	17.2050	B 416	21.0150	D 210, D 314
14.3260	B 301	17.2060	B 401	21.0151	D 210, D 314
14.3270	B 330	17.2070	B 416	21.0160	G 108
14.3280	B 330	17.2100	B 401	21.0170	G 108
14.3300	B 330	17.2150	B 416	21.0180	G 108
14.3320	B 330	17.2220	B 416	21.0190	G 108
14.4020	B 320	17.2230	B 416	21.0220	G 108
14.4040	B 320	17.2250	B 401, B 416, B 417, B 418	21.0270	G 108
14.4430	B 320	17.2430	B 401, B 416, B 417, B 418	21.0280	G 108
14.4440	B 320	17.2440	B 401, B 416, B417,B418	21.0290	G 108
14.5200	B 320	17.2450	B 401	21.0300	D 210
14.4580	B 330	17.2460	B 401, B 416, B 417, B 418	21.0310	D 210

Vállalati cikkszám	T/A	Vállalati cikkszám	T/Á	Vállalati cikkszám	T/A
21.0370	G 130, D 210	21.2120	D 316	21.3860	G 131
21.0380	G 130	21.2140	D 316	21,3861	G 131
21.0400	G 130, D 210	21.2300	G 108	21.3890	G 130
21.0450	D 210	21.2450	M 108	21.3900	G 130
21.0700	G 108	21.3060	G 131	21.4000	G 110
21.0740	G 108	21.3100	G 130	21.4020	G 110
21.0780	G 108	21.3110	G 130	21.4030	B 104, G 110
21.1040	G 130	21.3120	G 130	21.4040	G 110
21.1050	G 130	21.3130	G 130	21.4060	G 110
21.1100	G 102	21.3160	G 131	21.4100	G 101
21,1120	G 110	21.3170	G 131	21.4101	G 101
21.1200	D 314	21.3200	G 130	21.4102	G 101
21.1201	D 314	21.3250	G 130	21.4120	G 131
21.1220	G 130	21.3350	G 131	21.4130	G 131
21.1250	D 314	21.3370	G 130	21.4150	G 110
21.1300	G 102	21.3540	G 131	21.4160	G 131
21.1340	D 314	21.3550	G 131	21.4460	G 130
21.1360	M 108	21.3590	G 131	21.4470	G 130
21.1400	G 102	21.3600	G 131	21.4480	G 130
21.1401	G 102	21.3630	G 131	21.4490	G 130
21.1420	M 108	21.3660	G 131	21.5100	M 109. Y 101
21.1440	G 130	21.3670	G 131	21.5160	G 101
21.1450	G 130	21.3700	G 130, D 314	21.5350	G 101
21.1460	G 102	21.3780	G 131	21.5940	G 101
21.1480	G 102	21.3790	G 131	21.6820	G 130, G 132
21.1500	G 102	21.3800	G 131	21.7340	G 135
21.1501	G 102	21.3810	G 131	21.7350	G 135
21.1620	M 108	21.3820	G 131	21.7360	G 135
21.1640	M 108	21.3830	G 131	21.7370	G 135, M 201
21.1900	G 102	21.3850	G 131	21.7380	G 135
21.2050	G 110	21.3851	G 131	23.1000	D 301

Vállalati cikkszám	T/A	Vállalati cikkszám	T/A	Vállalati cikkszám	T/A
23.1010	D 301	23.2940	D 301	24.1700	B 551
23.1100	D 301	23.2950	D 301	24.2100	B 551
23.1110	D 301	23.2960	D 301	24.2150	B 551
23.1120	D 301	23.3000	D 301	24.2520	B 555
23,1130	D 301	23.3001	D 301	24.3330	B 564
23.1200	D 301	23.3100	D 301	24.3600	B 564
23.1210	D 301	23.3120	D 314	24.3601	B 564
23.1320	D 301	23.3140	D 314	24.3640	B 555
23.1321	D 301	23.3220	D 301	24.3860	B 551
23.1350	D 301	23.3280	B 550, D 301	24.3870	B 551
23.1360	D 301	23.3300	D 301	24.5100	B 564
23.1400	D 301	23.3320	D 301	24.5101	B 564
23.1450	D 301	23.3420	D 301	24.5110	B 564
23.1690	D 301	23.3480	D 301	24.5111	B 564
23.1691	D 301	23.3840	D 301	24.5112	B 564
23.1692	D 301	23.4100	D 303	24.5120	B 564
23.1700	D 301	23.4270	D 303	24.5121	B 564
23.1780	D 301	23.4310	D 311	24.5122	B 564
23.1820	D 301	23.4400	D 303	24.5300	B 564
23.1950	D 301	23.4420	D 303	24.5301	B 564
23.1951	D 301	23.4430	D 303	24.5340	B 564
23.1952	D 301	23.4460	D 303	24.5360	B 564
23.1960	D 301	23.4480	D 303	24.5380	B 564
23.1961	D 301	23.4490	D 303	24.5540	B 564
23.1962	D 301	23.4740	D 303	24.5550	B 564
23.2120	D 301	23.6520	D 303	24.5680	B 564
23.2700	D 303	24.1140	B 551	24.5700	B 564
23.2800	D 301	24.1150	B 551	24.5820	B 564
23.2920	D 301	24.1220	B 551	24.5840	B 564
23.2921	D 301	24.1600	B 555	24.5860	B 564
23.2930	D 301	24.1630	B 550	25.0100	D 201

Vállalati cikkszám	T/A	Vállalati cikkszám	T/A	Vállalati cikkszám	T/A
25.0750	K 501	25.1960	D 210	25.4980	D 202
25.0760	K 501	25.3100	D 202	25.5050	D 210
25.0770	K 501	25.3180	B 201, D 202	25.5060	D 210
25.0780	K 501	25.3230	D 202	25.5550	D 201
25.0800	K 501	25.3260	D 202	25.6150	D 201
25.0920	K 501	25.3350	D 202	25.6151	D 201
25.1110	D 210	25.3410	K 501	25.6600	K 501
25.1200	D 201	25.3470	D 202	25.6670	K 501
25.1220	D 201, D 202	25.3540	D 202	25.6670	K 501
25.1230	D 202	25.3550	D 202	25.6680	D 201, K 501
25.1240	D 201	25.3560	D 202	25.6700	D 201, K 501
25.1280	D 201	25.3570	D 202	25.7100	D 201
25.1290	D 202	25.3600	D 202	25.7101	D 201
25.1320	D 201	25.3630	D 202	25.7400	D 201
25.1410	D 202	25.3760	D 202	25.7700	D 201, M 202
25.1420	D 202	25.3761	D 202	25.7701	D 201, M 202
25.2430	D 202	25.3820	D 202	25.7720	D 201, M 202
25.1440	D 202	25.3900	D 202	25.7800	D 201
25.1450	D 202	25.3920	D 201	25.7900	M 202
25.1460	D 202	25.4110	D 210	31.0100	B 601
25.1500	D 210	25.4160	D 210	31.0110	B 604
25.1540	D 210	25.4500	D 201	31.0111	B 604
25.1570	O 210	25.4600	D 201	31.0120	B 601
25.1640	D 210	25.4601	D 201	31.0121	B 601
25.1740	D 210	25.4650	D 201	31.0150	B 604
25.1790	D 210	25.4800	D 210	31.0340	B 601
25.1800	D 210	25.4840	D 210	31.0500	B 601
25.1840	D 210	25.4900	D 202	31.0650	B 601
25.1920	D 210	25.4920	D 202	31.2010	B 604
25.1940	D 210	25.4940	D 202	31.2200	B 604, B 555
25.1950	D 210	25.4960	D 202	31.2201	B 604, B 555

Vállalati cikkszám	T/A	Vállalati cikkszám	T/A	Vállalati cikkszám	T/A
31.2250	B 604, B 555	41.4100	B 604	31.5081	D 305, D 306
31.2290	B 604, B 555	31.4130	B 604	31.5082	D 305, D 306
31.2360	B 604, B 555	31.4180	B 604, B 555	31.5090	D 305, D 306
31.2410	B 604, B 555	31.4210	B 604, B 555	31.5100	D 305
31.2700	B 604	31.4390	B 601	31.5101	D 305
31.2750	B 604, B 555	31.4500	B 604, B 555, B 317	31.5120	D 305
31,2780	G 132	31.4520	B 604, B 555, B 317	31.5121	D 305
31.2800	B 604, B 555	31.4530	B 604, B 555, B 317	31.5130	D 306
31.2810	B 604, B 555	31.4540	B 604, B 555, B317	31.5131	D 306
31.2820	B 604, B 555	31.4550	B 604, B 555, B 317	31.5132	D 306
31.2830	B 604, B 555	31.4551	B 604, B 555, B 317	31.5280	D 306
31.2840	B 604, B 555	31.4560	B 604, B 555, B 317	31.5300	D 305
31.2850	B 604, B 555	31.4570	B 604, B 555, B 317	31.5301	D 305
31.2860	B 604, B 555	31.4580	B 604, B 555, B 317	31.5302	D 305
31.2870	B 604, B 555	31.4590	B 604, B 555, B 317	31.5420	D 305
31.2880	B 604, B 555	31.4600	B 604, B 555, B317	31.5421	D 305
31.2890	B 604, B 555	31.4610	B 604, B 555, B 317	31.5422	D 305
31.2900	B 604, B 555	31.4620	B 604, B 555, B 317	31.6100	D 305
31.2910	B 604, B 555	31.4640	B 604	31.6101	D 305
31.2920	B 604, B 555	31.4650	B 604, B 555	31.6102	D 305
31.2930	B 604, B 555	31.4660	B 604, B 555	31.6110	Y 101
31.2940	8 604, B 555	31.4690	B 601	31.6150	D 316
31.2950	B 604, B 555	31.4720	B 601	31.6151	D 316
31.2960	B 604, B 555	31.4800	B 601	31.6400	D 316
31.3380	B 555, D 314	31.4840	B 601	31.6510	D 316
31.3390	D 314	31.4860	B 601	31.6520	D 316
31.3650	D 314	31.4870	B 601	31.6530	D 316
31.3780	D 314	31.5050	D 305, D 306	31.6430	D 316
31.3790	D 314	31.5051	D 305, D 306	31.6550	D 316
31.4030	G 132	31.5052	D 305, D 306	31.6650	D 316
31.4040	G 132	31.5080	D 305, D 306	31.7480	D 305

Vállalati cikkszám	T/A	Vállalati cikkszám	T/A	Vállalati cikkszám	T/A
31.8120	G 132	40.3370	M 410	40.4540	M 420
31.8130	G 132	40.3380	M 410, M 420	40.4620	M 420
31.8330	G 132	40,3400	M 410	40.4640	M 420
51.8350	G 132	40.3440	M 410	40.4750	M 420
31.8380	G 132	40.3520	M 410, M 420	40.4800	M 420
31.8700	G 132	40.3530	M 410. M 420	404810	M 420
31.8800	G 132	40.3540	M 410, M 420	40.4900	M 420
31.8810	G 132	40.3550	M 410, M420	40.4960	M 420
31.8900	G 132	40.3500	M 410,M 420	40.4980	M 420
31.8901	G 132	40.3601	M 410, M 420	49.5120	M 410
31.9000	G 132	40.3620	M 410	40.5150	M 410
31.9050	G 132	40.3620	M 410	40.5151	M 410
31.9051	G 132	40.3640	M 410	40.5160	M 410, M 420
31.9120	G 132	40.3641	M 410	40.5170	M 410, M 420
31.9130	G 132	40.3750	M 410, M 420	40.5180	M 410
40.0210	M 402	40.3760	M 410	40,5320	M 420
40.0220	M 402	40.3820	M 410, M 420	40.5340	M 410
40.0250	M 402	40.3830	M 410, M 420	40.5420	M 410
40.3000	M 402	40.3900	M 410	40.5420	M 410, M 420
40.3120	M 410	40.3960	M 410	40.5460	M 410, M 420
40.3130	M 410	40.3980	M 410	40.5520	M 410
40.3180	M 410, M 420	40.4020	M 420	40.5530	M 410
40.3240	M 410	40.4030	M 420	40.6120	M 420
40.3250	M 410	40.4160	A 201	40.6150	M 420
40.3280	M 410, M 420	40.4260	M 420	40.6151	M 420
40.3300	M 410, M 420	40.4270	M 420	40.6160	M 420
40.3320	M 410	40.4360	M 420	40.6170	M 420
40.3330	M 410	40.4370	M 420	40,6240	M 420
40.3340	M 410	40.4370	M 420	40.6250	M 420
40.3350	M 410	40.4460	M 410, M 420	40.6340	M 420
40.3360	M 410	40.4520	M 420	40.6350	M 420

Vállalati cikkszám	T/A	Vállalati cikkszám	T/A	Vállalati cikkszám	T/A
40.6420	M 410	41.9310	D 310, D 311	42.7020	D 306
40.6430	M 410	41.9311	D 310, D 311	42.7021	D 306
40.6520	M 420	41.9350	D 310, D 311	42.7022	D 306
40.7520	M 420	41.9360	D 310, D 311	42.7120	D 305
41.7120	D 301	41.9370	D 310, D 311	42.8480	D 311
41.7200	D 301	41.9371	D 310, D 311	42.8560	D 311
41.7240	D 301	41.9380	D 310, D 311	42.9050	D 311
41.7340	D 301	41.9381	D 310, D 311	42.9370	D 311
41.7350	D 301	41.9390	D 310, D 311	42.9420	D 311
41.8020	D 303	41.9400	D 310, D 311	42.9440	D 306
41.8021	D 303	41.9420	D 310, D 311	42.9460	D 306
41.8022	D 303	41.9440	D 310, D 311	42.9470	D 306
41.8040	D 310	41.9540	D 310, D 311	42.9471	D 306
41.8060	D 310	41,9541	D 310, D 311	42.9500	D 306
41.8420	D 310	41.9550	D 310, D 311	42.9800	D 305
41.8421	D 310	41.9560	D 310, D 311	43.-1400	G 135
41.8480	D 310	41.9570	D 310, D 311	43.2210	G 135
41.8500	D 310	41.9580	D 310, D 311	43.5120	G 135
41.8550	D 310	41.9600	D 310, D 311	43.5280	G 135
41.8551	D 310	41.9610	D 310, D 311	43.5360	G 135
41.9070	D 310	41.9640	D 310, D 311	43.5370	G 135
41.9100	D 310, D 311	41.9650	D 310, D 311	43.5380	G 135
41.9110	D 310, D 311	41.9670	D 310	43.5390	G 135
41.9140	D 410, D 311	41.9671	D 310	43.5400	G 135
41.9150	D 310, D 311	42.6220	D 301, D 306	43.5410	G 135
41.9190	D 310, D 311	42.6240	D 306	43.5650	G 135
41.9260	D 310	42.6241	D 306	43.5660	G 135
41.9280	D 310, D 311	42.6242	D 306	43.5680	G 135
41.9281	D 310, D 311	42.6500	D 305	43.5750	G 135
41.9300	D 310, D 311	42.6520	D 305	43.5760	G 135
41.9301	D 310, D 311	42.6550	D 305	43.5780	G 135

Vállalati cikkszám	T/A	Vállalati cikkszám	T/A	Vállalati cikkszám	T/A
44.0400	G 103	44.4160	G 104	46.3750	A 256
44.0450	G 103	44.4170	G 104	46.5050	A 256
44.0460	G 103	44.4180	G 104	46.5051	A 256
44.0500	G 103	44.4220	G 104	46.6050	A 256
44.0540	G 103	44.4221	G 104	46.6100	A 256
44.0550	G 103	44.4250	G 104	46.6190	A 256
44.0560	G 103	44.4260	G 104	46.6250	A 256
44.0570	G 103	44.4280	G 104	46.6310	A 256
44.0600	G 103	44.4320	G 104	46.6320	A 256
44.0601	G 103	44.4350	G 104	46.6430	A 256
44.0610	G 103	44.4360	G 104	46.6470	A 256
44.0611	G 103	46.0151	A 201	46.6720	A 256
44.0730	B 102, B 103	46.0160	A 201	50.0100	M 203
44.0740	G 103	46.0180	A 201	50.0110	M 203
44.0750	G 103	46.0590	A 201	50.0160	M 108
44.0760	G 103	46.0850	A 201	50.0170	M T08
44.0770	G 103	46.0900	M 402	50.0180	M 108
44.0780	G 103	46.1070	A 201	50.0190	M 108
44.0800	G 103	46.1090	A 201	50.0220	M 203
44.0820	G 103	46.1100	A 201	50.0280	M 104, M 106, M 108
44.0850	G 103	46.1140	A 201	50.0310	M 110
44.0910	G 103	46.1200	A 201	50.0320	M 108
44.1000	G 103	46.1240	A 201	50.0330	M 108
44.1100	G 103	46.1250	A 201	50.0350	M 110
44.1400	G 103	46.1300	M 402	50.0420	M 108
44.1500	G 103	46.1380	A 201	50.0430	M 108
44.1600	G 103	46.1500	M 402	50.0520	M 106
44.1700	G 103	46.1600	A 201	50.0560	M 106
44.2120	G 103	46.2170	A 201	50.0561	M 106
44.3100	G 103	46.2200	A 201	50.0570	M 106
44.3200	G 103	46.2760	A 201	50.0571	M 106

Vállalati cikkszám	T/A	Vállalati cikkszám	T/A	Vállalati cikkszám	T/A
50.0600	M 108	50.1100	M 203	50.2260	M 109
50.0610	M 108	50.1110	M 203	50.2300	M 110
50.0640	M 108	50.1120	M 106	50.2310	M 109
50.0660	M 110	50.1140	M 108	50.2320	M 110, M 360, M 370
50.0680	M 106	50.1160	M 203	50.2330	M 109
50.0690	M 106	50.1200	M 108	50.2340	M 110
50.0700	M 108	50.1320	M 108	50.2350	M 109
50.0701	M 108	50.1330	M 108	50.2360	M 110
50.0710	M 108	50.1340	M 203	50.2370	M 110
50.0711	M 108	50.1360	M 108	50.2380	M 110
50.0730	M 108	50.1380	M 108	50.2390	M 110
50.0740	M 108	50.1390	M 108	50.2400	M 110
50.0760	M 106	50.1400	M 108	50.2420	M 110
50.0770	M 106	50.1520	M 108	50.2430	M 110
50.0780	M 106	50.1560	M 106	50.2460	M 110
50.0790	M 106	50.1600	M 108	50.2470	M 110
50.0800	M 108	50.1680	M 108	50.2480	M 110
50.0810	M 108	50.1700	M 108	50.2490	M 110
50.0840	M 108	50.1710	M 108	50.2500	M 110
50.0850	M 108	50.1740	M 106	50.2510	M 110
50.0860	M 110	50.1800	M 108	50.2520	M 109
50.0940	M 108	50.1810	M 108	50.2540	M 110
50.0960	M 108	50.1840	M 106	50.2550	M 110
50.1000	M 108	50.1880	M 106	50.2560	M 110
50.1020	M 108	50.2020	M 203	50.2600	M 110
50.1040	M 108	50.2040	M 108	50.2620	M 110
50.1050	M 108	50.2100	M 109	50.2640	M 110
50.1060	M 108	50.2180	M 375	50.2660	M 108
50.1070	M 108	50.2220	M 110	50.2680	M 110
50.1080	M 108	50.2240	M 110	50.2690	M 110
50.1090	M 108	50.2250	M 110	50.2700	M 110

Vállalati cikkszám	T/A	Vállalati cikkszám	T/A	Vállalati cikkszám	T/A
50.2710	M 110	50.3600	M 203	50.4320	M 203
50.2800	M 110	50.3660	M 203	50.4330	M 203
50.2810	M 110	50.3670	M 203	50.4360	M 203
50.2840	M 110	50.3680	M 203	50.4420	M 203
50.2860	M 108, M 301, B 310	50.3690	M 203	50.4430	M 203
50.2880	M 110	50.3700	M 203	50.4440	M 106
50.2900	M 110	50.3710	M 206	50.4441	M 106
50.2920	M 110	50.3740	M 203	50.4450	M 106
50.2940	M 110	50.3750	M 203	50.4460	M 106
50.2960	M 110	50.3800	M 203	50.4470	M 203
50.3000	M 203	50.3810	M 203	50.4480	M 106
50.3010	M 203	50.3820	M 203	50.4500	M 106
50.3030	M 110	50.3840	M 203	50.4520	M 203
50.3050	M 110	50.3860	M 203	50.4540	M 106
50.3070	M 110	50.3910	M 203	50.4550	M 106
50.3100	M 402	50.3920	M 203	50.4640	M 108
50.3110	M 402	50.4000	M 203	50.4650	M 203
50.3120	M 402	50.4020	M 203	50.4670	M 203
50.3200	M 402	50.4060	M 203	50.4680	M 203
50.3260	M 110	50.4070	M 203	50.4690	M 203
50.3270	M 110	50.4100	M 106	50.4700	M 203
50.3280	M 110	50.4110	M 106	50.4710	M 203
50.3300	M 203	50.4120	M 402	50.4720	M 203
50.3310	M 110	50.4140	M 106	50.4730	M 203
50.3320	M 110	50.4150	M 106	50.4740	M 203
50.3340	M 110	50.4151	M 106	50.4760	M 203
50.3350	M 110	50.4200	M 402	50.4800	M 203
50.3400	M 203	50.4220	M 203	50.4820	M 203
50.3420	M 203	50.4230	M 110	50.4840	M 203
50.3480	M 203	50.4250	M 203	50.4920	M 203
50.3490	M 203	50.4260	M 203	50.4940	M 203

Vállalati cikkszám	T/A	Vállalati cikkszám	T/A	Vállalati cikkszám	T/Á
50.4960	M 203	51.0870	M 204	51.1500	M 207
50.5140	M 203	51.0940	M 204	51.1510	M 207
50.5810	M 203	51.0950	M 204	51.1560	M 204
50.7000	M 203	51.0980	M 402	51.1580	M 204
50.7100	M 203	51.1000	M 402	51.1600	M 205
50.7700	M 108	51.1020	M 402	51.1620	M 202
50.7710	M 108	51.1040	M 402	51.1640	M 204
51.0010	M 204	51.1050	M 204	51.1680	M 204
51.0040	M 207	51.1100	M 204	51.1700	M 205
51.0100	M 001	51.1110	M 204	51.1800	M 205
51.0101	M 001	51.1120	M 205	51.1820	M 207
51.0120	M 207	51.1130	M 205	51.1840	M 207
51.0140	M 001	51.1140	M 202	51.1870	M 205
51.0200	M 204	51.1150	M 202	51.1900	M 202
51.0500	M 205, M 404	51.1160	M 202	51.1901	M 202
51.0501	M 205, M 404	51.1200	M 207	51.1920	M 223
51.0580	M 402	51.1240	M 420	51.1940	M 205
51.0590	M 402	51.1250	M 420	51.1960	M 203
51.0600	M 204	51.1260	M 202	51.2000	M 207
51.0620	M 402	51.1280	M 204, M 205	51.2010	M 207
51.0630	M 402	51.1290	M 204, M 205	51.2100	M 202
51.0680	M 204	51.1300	M 207	51.2140	M 202
51.0690	M 204	51.1310	M 207	51.2160	M 204
51.0700	M 402	51.1320	M 202	51.2170	M 204
51.0760	M 204	51.1340	M 202	51.2220	M402
51.0790	M 204	51.1350	M 204	51.2240	M 207
51.0800	M 204	51.1380	M 202	51.2250	M 207
51.0820	M 204	51.1390	M 204	51.2280	M 202
51.0830	M 204	51.1400	M 204	51.2300	M 204
51.0860	M 204	51.1410	M 204	51.2400	M 204
51.0861	M 204	51.1480	M 207	51.2410	M 204

Vállalati cikkszám	T/A	Vállalati cikkszám	T/A	Vállalati cikkszám	T/A
51.2440	M 204	51.3250	M 383	51.4200	M 207
51.2450	M 204	51.3280	M 204	51.4210	M 207
51.2500	M 202	51.3300	M 383	51.4220	M 205
51.2560	M 204	51.3310	M 383	51.4250	M 205
51.2570	M 204	51.3340	M 383	51.4260	M 207
51.2580	M 204	51.3350	M 383	51.4270	M 207
51.2590	M 204	51.3400	M 383	51.4280	M 207
51.2600	M 204	51.3410	M 207	51.4290	M 207
51.2620	M 204	51.3420	M 207	51.4300	M 207
51.2630	M 204	51.3500	M 204	51.4310	M 207
51.2670	M 402	51.3510	M 207	51.4380	M 205
51.2680	M 402	51.3520	M 383	51.4390	M 205
51.2730	M 204	51.3600	M 204	51.4400	M 205
51.2740	M 402	51.3610	M 204	51.4410	M 205
51.2750	M 204	51.3640	M 204	51.4500	M 207
51.2800	M 204	51.3750	M 204	51.4510	M 207
51.2810	M 204	51.3760	M 204	51.4520	M 205
51.2860	M 402	51.3800	M 204	51.4530	M 205
51.2900	M 204	51.3810	M 204	51.4540	M 207
51.2920	M 204	51.3840	M 204	51.4600	M 207
51.2930	M 204	51.3860	M 204	51.4601	M 207
51.3070	M 402	51.3880	M 207	51.4610	M 207
51.3080	M 204	51.3900	M 207	51.4611	M 207
51.3140	M 402	51.3910	M 207	51.4700	M 204
51.3150	M 402	51.3920	M 204	51.4710	M 204
51.3160	M 204	51.3930	M 204	51.4800	M 207
51.3180	M 383	51.4010	M 203	51.4810	M 207
51.3200	M 202	51.4050	M 223	51.4840	M 207
51.3220	M 383	51.4100	M 203	51.4850	M 207
51.3230	M 383	51.4160	M 205	51.5020	M 205
51.3240	M 383	51.4170	M 205	51.5060	M 205

Vállalati cikkszám	T/A	Vállalati cikkszám	T/A	Vállalati cikkszám	T/A
51.5070	M 205	51.7120	M 375	52.1160	M 404
51.5100	M 205	51.7200	M 205	52.1210	M 330
51.5110	M 205	51.7210	M 205	52.1250	M 330, M 340
51.5500	M 204, M 207	51.7290	M 375	52.1260	M 330, M 340
51.5510	M 204	51.7300	M 205	52.1270	M 330, M 340
51.5720	M 205	51.7310	M 205	52.1280	M 330,M 340
51.5730	M 205	51.7390	Y 101	52.1290	M 330, M 340
51.5740	M 205	51.7400	M 223	52.1300	M 310
51.5750	M 205	51.7460	M 205	52.1310	M 301
51.5760	M 205	51.7470	M 205	52.1320	M 330, M 340
51.5770	M 205	51.7500	M 375	52.1360	M 330
51.5800	M 207, M 205	51.7560	M 375	52.1400	M 330
51.5810	M 207, M 205	52.0120	M 207	52.1410	M 330
51.5820	M 205	52.0130	M 207	52.1460	M 330
51.5830	M 205	52.0140	M 207	52.1500	M 330, M 340
51.5880	M 205	52.0180	M 208	52.1510	M 330, M 340
51.5890	M 205	52.0300	M 301	52.1620	M 330
51.5900	M 205	52.0310	M 310	52.1640	M 207
51.5910	M 205	52.0400	M 223, M 330	52.1650	M 207
51.5910	M 205	52.0450	M 223, M 330, M 375	52.1760	M 330
51.5930	M 205	52.0451	M 223, M 330, M 375	52.1770	M 330
51.5960	M 205	52.0880	M 404	52.1780	M 207
51.5970	M 205	52.0940	M 330, M 340	52.1790	M 207
51.6200	M 205	52.0960	M 330	52.1800	M 330,M 340
51.6250	M 207	52.0970	M 330	52.1870	M 330, M 340
51.6300	M 205	52.0980	M 404	52.1920	M 330, M 340
51.6480	M 207	52.1041	M 330, M 340	52.1940	M 330
51.6500	M 207	52.1050	M 330, M 340	52.1950	M 330
51.6510	M 207	52.1110	M 404	52.1960	M 330
51.7020	M 375	52.1120	M 330	52.1970	M 330, M 340
51.7100	M 223	52.1130	M 330	52.2040	M 330, M 340

Vállalati cikkszám	T/A	Vállalati cikkszám	T/A	Vállalati cikkszám	T/A
52.2050	M 330, M 340	52.4800	M 360	52.6170	M 370
52.2080	M 360, M 370	52.4810	M 360	52.8720	M 310
52.2090	M 360, M 370	52.4820	M 340	52.8730	M 310
52.2100	M 360, M 370	52.4830	M 340	53.01OO	M 201
52.2110	M 360, M 370	52.4920	M 340	53.0200	E 103
52.2120	M 301	52.4930	M 340	53.0340	M 201
52.2130	M 301	52.4960	M 340	53.0440	E 103
52.2131	M 301	52.4970	M 340	53.0460	E 103
52.2140	M 310	52.5140	M 301	53.1100	M 201
52.2150	M 310	52.5150	M 301	53.1120	E 101
52.2160	M 360	51.5180	M 330, M 340	53.1140	E 101
52.2170	M 360	52.5250	M 330, M 340	53.1200	E 102
52.2180	M 360, M 370	52.5300	M 301	53.1210	E 103
52.2190	M 360, M 370	52.5310	M 301	53.1220	E 103
52.2400	M 330	52.5460	M 404	53.1240	E 103
52.2500	M 330, M 340	52.5470	M 404	53.1320	M 201
52.2510	M 330, M 340	52.5540	M 404	53.1350	E 103
52.2560	M 330, M 340	52.5550	M 404	53.1370	E 103, M 202
52.2800	M 301, M 310	52.5560	M 106	53.1380	E 103
52.3140	M 360	52.5580	M 404	53.1390	E 103
52.3160	M 360	52.5620	M 404	53.1400	E 103
52.3600	M 375	52.5950	M 330, M 340	53.1410	E 103
53.3800	M 207	52.5970	M 330, M 340	53.1420	E 103
52.3810	M 207	52.5980	M 330	53.1430	E 103
52.4100	M 330	52.6120	M 310	53.1500	E 102
52.4110	M 330	52.6121	M 310	53.1550	M 201, M 420
52.4120	M 340	52.6130	M 310	53.1560	M 201
52.4130	M 340	52.6131	M 310	53.1610	M 201
52.4180	M 330	52.6140	M 310	53.1620	M 201, M 330, M 340, M 360
52.4200	M 330	52.6150	M 310		
52.4560	M 330, M 340	52.6160	M 370	53.1740	E 102

Vállalati cikkszám	T/A	Vállalati cikkszám	T/A	Vállalati cikkszám	T/A
53.1800	E 102	53.3350	E 102	53.5700	M 201
53.1801	E 102	53.3420	M 360	53.5760	M 201
53.1802	E 102	53.3430	M 360	53.5770	M 201
53.1810	E 102	53.3480	M 360	53.6200	M 201
53.1900	E 102	53.3490	M 360	53.6350	M 201
53.1940	E 102	53.3500	M 360	53.6380	M 201
53.1980	E 102	53.3510	M 360	53.6390	M 201
53.2000	E 102	53.3540	M 360	53.6410	M 201
53.2050	E 102	53.3560	M 360	53.6420	M 201
53.2100	E 102	53.3570	M 360	53.7010	M 201
53.2160	E 101	53.3620	M 360	53.7100	M 207
53.2200	E 101	53.3630	M 360	53.7110	M 207
53.2220	M 201	53.3640	M 360	53.7120	M 201
53.2300	E 102	53.3650	M 360	53.7210	M 201
53.2320	E 101	53.3700	M 360	53.7240	M 207
53.2330	E 101	53.3750	M 360	53:7250	M 207
53.2340	E 102	53.3820	M 360	53.7320	M 201
53.2360	E 102	53.3960	M 360	53.7340	M 201
53.2380	E 102	53.3970	M 360	53.7550	M 201
53.2400	E 102	53.4000	E 101	53.7560	M 201
53.2420	E 101	53.4100	E 101	53.8010	M 201
53.2500	E 102	53.4140	E 101	53.8100	M 207
53.2540	E 101	53.4280	E 101	53.8110	M 207
53.2600	E 101	53.4300	E 101	53.8180	M 201
53.2800	E 102	53.4400	E 101	53.8600	M 201, M 402
53.2900	E 102	53.4410	E 101	53.8610	A 201, M 402
53.2950	E 102	53.5120	M 201	54.0950	K 120
53.3100	E 101	53.5340	M 201	54.1110	K 120
53.3200	E 102	53.5500	M 201	54.1120	K 120
53.3280	E 102	53.5520	M 201	54.1150	K 120
53.3320	E 102	53.5540	M 201	54.1160	K 120, M 109

Vállalati cikkszám	T/A	Vállalati cikkszám	T/A	Vállalati cikkszám	T/Á
54.1300	K 120	55.1440	M 103	56.0200	M 103, M 106
54.3240	D 201	55.1500	M 104	56.0210	A 221
55.0100	M 103	55.1540	M 104	56.0260	A 221
S5.0260	M 203	55.1740	M 103	56.0350	A 221
55.0270	M 203	55.2100	M 103	56.0351	A 221
55.0300	M 203	55.2101	M 103	56.0360	A 221
55.0310	M 203	55.2110	M 103	56.0390	A 221
55.0400	M 203	55.2111	M 103	56.0410	A 221
55.0410	M 203	55.2310	M 103	56.0510	A 221
55-0420	M 104	55.2311	M 103	56.1150	A 221
55.0480	M 103	55.2480	M 104	56.1200	A 221
55.0482	M 103	55.2500	M 103	56.1201	A 221
55.0483	M 103	55.2510	M 103	56.1220	A 221
55.0484	M 103	55.2520	M 103	56.1360	A 221
55.0487	M 103	55.2540	M 103	56.1380	A 221
55.0489	M 103	55.2610	M 103	56.1480	A 221
55.0490	M 101, M 103	55.2611	M 103	56.1510	A 221
55.0492	M 101, M 103	55.3100	M 402	57.2820	B 334
55.0493	M 101, M 103	55.3140	M 203	60.0300	K 505
55.0494	M 101, M 103	55.3150	M 203	60.0750	A 201
55.0497	M 101, M 103	55.3240	M 108	60.0800	K 402
55.0499	M 101, M 103	55.3250	M 108	60.0900	K 101
55.0610	M 104	55.3610	M 103	60.1000	K 101
55.0611	M 104	55.3611	M 103	60.1100	K 101
55.0620	M 104	55.5310	M 104	60.1150	K 101
55.0640	M 104	55.5311	M 104	60.1200	K 505
55.1100	M 104	55.6110	M 104	60.1210	K 402
55.1101	M 104	55.6111	M 104	60.1250	K 101
55.1200	M 104	55.6210	M 104	60.1260	K 101
55.1201	M 104	56.0100	A 221	60.1270	K 101
55.1420	M 103	56.0140	A 221,A 254	60.1500	K 101

Vállalati cikkszám	T/A	Vállalati cikkszám	T/A	Vállalati cikkszám	T/A
60.2000	K 505	61.1281	K 402	62.0270	K 201
60.2150	K 507	61.1300	K 401, K 202, K 501	62.0280	K 401
60.2200	K 401, K 504, K 505	61.1360	K 401, K 202, K 501	62.0281	K 401
60.2210	K 504	61.1640	K 503	62.0300	M404
60.3100	Y 101	61.1650	K 503	62.0310	M 404
60.3120	A 201, K 402	61.1670	K 505	62.0340	M 404
60.3200	K 202, K 402	61.2000	K 401	62.0350	M 404
60.3220	K 605	61.2010	K 401	62.0400	M 404
60.4080	K 402	61.2050	K 402	62.0700	K 403
60.4081	K 402	61.2480	K 503, K 201	62.0701	K 403
60.4082	K 402	61.2490	K 503	62.0710	K 403
60.4100	K 504	61.2500	K 401, K 507	61.0711	K 403
60.4200	K 504	61.2800	E 103	62.0820	K 403, K 402
60.4210	K 202, K 402	61.2980	K 101	62.0990	K 403
60.4211	K 202, K 402	61.3010	K 101	62.1020	K 403
60.4220	K 202, K 402, A 201	61.3150	K 503	62.1021	K 403
60.4350	K 504	61.3170	K 101	62.1040	K 403
60.4370	K 504	61.3470	K 402	62.1050	K 403
60.4560	K 402	62.0100	K 201, K 401	62.1070	K 403
60.5000	K 505	62.0101	K 201, K 401	62.1110	K 501
60.7000	K 101	62.0110	K 201	62.1140	M 402
60.7800	K 101	62.0111	K 201	62.1150	M 402
61.0100	K 101	62.0160	K 401	62.1170	K 403
61.0101	K 101	62.0161	K 401	62.1200	K 403
61.0130	K 101	62.0200	K 403	62.1210	K 403
61.0160	K 201	62.0210	M 404	62.1260	K 403
61.0170	K 201	62.0220	K 401	62.1330	K 403
61.0610	K 505	62.0221	K 401	62.1331	K 403
61.1160	K 402, K 505	62.0240	K 403	62.1350	K 201
61.1180	K 402, K 201, K 202	62.0250	K 403	62.2220	K 402, K 501
61.1280	K 402	62.0260	K 201, K4 03	62.3100	K 503

Vállalati cikkszám	T/A	Vállalati cikkszám	T/A	Váltalati cikkszám	T/A
62.3200	K 403	64.1740	K 406	64.2910	K 406
62.3300	K 403	64.1750	K 406	64.3300	K 407
62.3320	K 403	64.1780	K 406	64.3630	K 401, K 202
62.3340	K 403	64.1800	K 401, K 406	64.4000	K 401
62.3360	K 403	64.1920	K 406	64.4010	K 401, K 202
62.3370	K 402, K 408	64.1930	K 406	64.4030	K 401
62.3380	K 403	64.1940	K 406	64.4100	K 401, K 202
62.8010	K 201	64.1950	K 406	64.4110	K 401
62.8340	K 201	64.2000	K 401, K 202	64.4120	K 202
64.0100	K 401	64.2020	K 401,K 201	64.4200	K 407
64.0110	K 401	64.2030	K 408	64.4210	K 501
64.0200	K 401	64.2040	K 408	64.4280	K 401, K 408
64.0310	K 202	64.2070	K 406	64.4300	K 401
64.0650	K 404, K 408	64.2100	K 401	64.4330	K 407
64.0700	K 404	64.2140	K 202	64.4370	K 407
64.0710	K 404	64.2150	K 401	64.4380	K 401, K 407
64.0780	K 404, K 408	64.2200	K 401	64.4400	K 407
64.0790	K 404	64.2300	K 402	64.4450	K 407
64.0900	K 404	64.2310	K 401, K 201	64.4510	K 407
64.1000	K 401, K 202	64.2350	K 401	64.4530	K 407
64.1010	K 401, K 202	64.2390	K 401	64.4610	K 401
64.1100	K 401	64.2450	K 408	64.4630	B 301
64.1130	K 406	64.2510	K 501	64.4650	K 202
64.1180	K 202, K 406	64.2520	K 501	64.5000	Y 101
64.1200	K 401	64.2650	K 408	64.6680	K 408
64.1300	K 401, K 201	64.2700	K 408	64.7280	K 407
64.1430	K 406	64.2730	K 406	64.7850	K 407
64.1440	K 406	64.2750	K 406	65.0100	K 501
64.1650	K 406	64.2800	K 406	65.0110	K 501
64.1670	K 406	64.2810	K 406	65.0650	K 501
64.1710	K 406	64.2900	K 406	65.0800	K 501

Vállalati cikkszám	T/A	Vállalati cikkszám	T/Á	Vállalati cikkszám	T/Á
65.0820	K 501	66.0601	K 101	66.2100	K 102
65.0870	K 501, M 402	66.0700	K 101	66.2300	K 102
65.0880	K 501	66.0730	K 204	66.2400	K 102
65.1110	K 501	66.0750	K 101	66.3000	K 102
65.1140	K 405	66.1010	K 102	66 3001	K 102
65.1150	K 405	66.1020	K 102	66.3030	K 102
65.1170	K 405	66.1030	K 103	66.3060	K 102
65.1200	K 501	66.1040	K 102	66.3061	K 102
65.1240	K 501	66.1050	K 102	66.3100	K 501
65.1250	K 501	66.1060	K 102	66.3101	K 501
65.1280	K 405	66.1070	K 102	66.2102	K 501
65.1290	K 405	66.1080	K 102	66.3400	K 102
65.1300	K 501	66.1110	K 102	66.3500	K 102
65.1310	K 501	66.1120	K 102	66.3510	K 102
65.1400	K 501	66.1130	K 102	66.3600	K 102
65.1410	K 501	66.1140	K 102	66.3800	K 102
65.1900	K 501	66.1141	K 102	66.3801	K 102
65.1950	K 501	66.1200	K 102	66.3810	K 102
65.1970	K 202, K 402	66.1201	K 102	66.3820	K 102
65.2940	K 501	66.1250	K 102	66.6400	K 120
65.3000	K 501	66.1260	K 102	66.6410	K 120
65.3010	K 501	66.1270	K 102	66.6420	K 120
65.3100	K 501	66.1320	K 102	66.6430	K 120
65.3140	K 501	66.1330	K 102	66.9120	K 503
65.3490	K 501	66.1370	K 102	66.9500	K 503, K 505, K 501
65.3500	K 501	66.2000	K 102	67.0000	K 506
65.6090	K 501	66.2001	K 102	67.0010	K 505
66.0100	K 101	66.2040	K 102	67.0011	K 505
66.0102	K 101	66.2041	K 102	67.0040	K 506
66.0120	K 501	66.2050	K 102	67.0050	K 506
66.0600	K 101	66.2051	K 102	67.0100	K 505

Vállalati cikkszám	T/A	Vállalati cikkszám	T/A	Vállalati cikkszám	T/A
67.0210	K 505	67.6000	K 120	68.4380	E 107
67.0220	K 505	67.6210	K 505	68.4400	E 107
67.0250	K 505	67.6300	K 505	68.4540	E 107
67.0450	K 506	67.6310	K 505	68.4600	K 120
67.0500	K 505	67.6400	K 505	68.4700	K 120
67.0550	K 505	68.0130	E 108	68.4770	K 120
67.0580	K 505	68.0140	E 108	68.4780	K 120
67.0581	K 505	68.0220	E 108	68.4800	K 120
67.0650	K 505	68.0230	E 108	68.4830	K 120
67.0651	K 505	68.0270	E 108	68.4910	K 120
67.0700	K 505	68.0280	E 108	68.4920	K 120
67.0701	K 505	68.0300	K 503	68.5230	E 108
67.1010	K 505	68.0350	K 503	68.5280	E 108
67.1020	K 505	68.0600	E 108	68.6460	E 108
67.1040	K 505	68.0610	E 108	68.8430	E 108
67.1500	K 505	68.3100	E 107	70.0000	K 120
67.1520	K 505	68.3101	E 107	70.0001	K 120
67.1560	K 505	68.3260	E 107	70.0100	K 121
67.1620	K 505	68.3620	E 107, E 108	70.0510	K 120
67.2000	K 506	68.3800	E 107	70.1000	K 120
67.2400	K 505	68.3840	E 107, E 108	70.1300	K 120
67.3010	K 506	68.3850	E 107	70.1301	K 121
67.3020	K 506	68.3860	E 108	70.2000	K 121
67.3030	K 506	68.3900	E 107, E 108	70.3140	K 121
67.3040	K 506	68.3901	E 107, E 108	70.3250	K 121
67.3100	K 506	68.3980	E 107, E 108	70.3300	K 121
67.3500	K 506	68.3990	E 107, E 108	70.3340	K 121
67.3501	K 506	68.4100	E 107	70.3360	K 121
67.3510	K 506	68.4140	E 107	70.3400	K 121
67.3600	K 506	68.4170	E 108	70.3401	K 121
67.3700	K 506	68.4180	E 108	70.3420	K 121

Vállalati cikkszám	T/A	Vállalati cikkszám	T/A	Vállalati cikkszám	T/A
70.3460	K 120, K 121	71.1680	K 111	80.0100	M 202
70.3480	K 120, K 121	71.2000	K 111	80.0101	M 202
70.3500	K 121	71.2680	K 111	80.0110	M 202
70.3501	K 121	71.2800	K 110	80.0120	M 401
70.3510	K 121	71.3000	K 111	80.0130	M 401
70.3520	K 121	71.3100	K 111	80.0140	M 401
70.3521	K 121	71.3400	K 111	80.0160	M 401
70.3560	K 120, K 121	71.3500	K 111	80.0170	M 401
70.3580	K 121	71.3550	K 111	80.0180	M 107
70.3600	K 121	71.3580	K 111	80.0200	M 401
70.4050	K 121	71.3600	K 111	80.0210	M 202.1
70.4090	K 121	71.4000	K 111	80.0211	M 202.1
70.4240	K 121	71.4050	K 111	80.0220	M 401
70.4260	K 121	71.4100	K 111	80.0230	M 223
70.4400	K 121	71.4150	K 111	80.0240	M 401
70.4700	K 121	71.4180	K 111	80.0250	M 401
70.4701	K 121	71.6080	K 111	80.0260	M 202
70.6300	K 120	71.6760	K 111	80.0280	M 375
70.6301	K 120	71.6780	K 111	80.0320	M 223
70.6350	K 120	71.6800	K 111	80.0350	M 223
70.6730	K 121	71.6820	K 111	80.0360	M 370
70.6800	K 121	71.6850	K 111	80.0380	M 202.1
70.6840	K 121	71.8050	K 111	80.0400	M 340
70.6860	K 121	71.8080	K 111	80.0410	M 107
70.6880	K 121	72.7010	A 201	80.0420	M 107
70.6900	K 121	73.4700	A 204	80.0500	M 103
71.0900	K 110	80.0000	M 104, M 108, M 310	80.0510	M 103
71.1050	K 111	80.0010	M 107	80.0520	M 107
71.1200	K 111	80.0020	M 107	80.0530	M 301, M 310
71.1500	K 111	80.0040	M 401	80.0540	M 202
71.1600	K 401, K 401, K 201	80.0060	M 108, M 310	80.0560	M 202

Vállalati cikkszám	T/A	Vállalati cikkszám	T/A	Vállalati cikkszám	T/A
80.0570	M 202	80.1020	M 360	80.1420	M 404
80.0580	M 202	80.1030	M 360	80.1421	M 404
80.0581	M 202	80.1050	M 360	80.1430	M 404
80.0590	M 202	80.1070	M 360	80.1440	M 404
80.0600	M 202	80.1080	M 360, M 370	80.1441	M 404
80.0610	M 202	80.1100	M 360	80.1450	M 404
80.0620	M 202	80.1110	M 370	80.1460	M 202
80.0640	M 223	80.1120	M 404	80.1480	M 404
80.0650	M 202	80.1130	M 404	80.1500	M 404
80.0660	M 360, M 370	80.1140	M 402	80.1510	M 404
80.0700	M 223	80.1160	M 404	80.1520	M 370
80.0701	M 323	80.1170	M 404	80.1540	M 404
80.0720	M 360, M 370	80.1180	M 404	80.1550	M 404
80.0730	M 360, M 370	80.1200	M 404	80.1600	M 404
80.0740	M 202	80.1210	M 404	80.1640	M 360, M 370
80.0750	M 223, M 375	80.1220	M 360	80.1700	M 202
80.0780	M 223	80.1230	M360	80.1720	M 404
80.0800	M 202, M 202/1	80.1240	M 107	80.1740	M 404
80.0820	M 301, M 310	80.1250	M 360	80.1741	M 404
80.0830	M 301, M 310	80.1260	M 375	80.1742	M 404
80.0831	M 301, M 310	80.1280	M 202	80.1760	M 404
80.0860	M 223	80.1290	M 375	80.1780	M 103
80.0900	M 301, M 310	80.1300	M 404	80.1800	M 107
80.0920	M 301, M 310	80.1320	M 404	80.1820	M 223
80.0940	M 223	80.1330	M 404	80.1880	M 103
80.0950	M 223	80.1340	M 202	80.1900	M 103
80.0960	M 107	80.1350	M 202	80.1920	M 360
80.0980	A 201	80.1360	M 404	80.1930	M 360
80.1000	M 375	80.1370	M 404	80.1940	M 360
80.1010	M 223	80.1400	M 404	80.1950	M 360
80.1020	M 223	80.1410	M 404	80.1960	M 301.M 310

Vállalati cikkszám	T/A	Vállalati cikkszám	T/A	Vállalati cikkszám	T/A
80.2000	M 404	80.2390	M 360, M 370	80.3140	M 360
80.2001	M 404	80.2400	M 360	80.3160	M 402
80.2002	M 404	80.2410	M 375	80.3180	M 401
80.2003	M 404	80.2430	M 375	80.3200	M 104
80.2010	M 104	80.2440	M 202	80.3210	M 370
80.2020	M 404	80.2460	M 202.1	80.3220	M 103
80.2040	M 404	80.2500	M 370	80.3230	M 103
80.2041	M 404	80.2510	M 370	80.3240	M 103
80.2080	M 107	80.2620	M 202	80.3250	M 360
80.2100	M 360	80.2640	M 360, M 370	80.3320	M 310
80.2110	M 360	80.2800	M 103	80.3410	M 401
80.2120	M 401	80.2810	M 103	80.3420	M 375
80.2130	M 202.1	80.2820	M 301, M 310	80.3430	M 375
80.2140	M 202.1	80.2840	M 107	80.3500	M 107
80.2160	M 107	80.2860	M 360	80.3580	M 107
80.2170	M 404	80.2870	M 360	80.4590	M 107
80.2180	M 108	80.2900	M 301	80.3600	M 103
80.2200	M 360, M 370	80.2910	M 301	80.3610	M 103
80.2210	M 360, M 370	80.2920	M 360, M 370	80.3720	M 202
80.2220	M 202.1	80.2930	M 360, M 370	80.3760	M 103
80.2230	M 301	80.2940	M 360, M 370	80.3900	M 310
80.2240	M 404	80.2950	M 360, M 370	80.3910	M 310
80.2241	M 404	80.2980	M 360, M 370	80.4000	M 310
80.2242	M 404	80.3000	M 301	80.4010	M 310
80.2250	M 107	80.3010	M 301	80.4020	M 404
80.2280	M 202.1	80.3020	M 103	80.4021	M 404
80.2300	M 375	80.3040	M 301, M 310	80.4030	M 404
80.2320	M 202	80.3050	M 301, M 310	80.4031	M 404
80.2340	M 202	80.3080	M 401	80.4040	M 404
80.2350	M 360, M 370	80.3100	M 103	80.4041	M 404
80.2360	M 375	80.3110	M 103	80.4050	M 104

Vállalati cikkszám	T/Á	Vállalati cikkszám	T/A	Vállalati cikkszám	T/A
80.4060	M 404	80.5050	M 104	80.5560	M 375
80.4061	M 404	80.5090	M 223	80.5620	M 104
80.4080	M 404	80.5100	M 3800	80.5640	M 375
80.4090	M 404	80.5120	M 202	80.5650	M 375
80.4100	M 103, M 104	80.5130	M 202	80.5660	M 360, M 370
80.4101	M 103, M 104	80.5200	M 360	80.5700	M 104
80.4110	M 103,M 104	80.5210	M 360	80.5720	M 360, M 370
80.4111	M 103, M 104	80.5220	M 360	80.5730	M 360, M 370
80.4120	M 370	80.5240	M 202.1	80.5760	M 375
80.4160	M 202, M 330	80.5260	M 104	80.5770	M 375
80.4200	M 103	80.5280	M 104	80.5900	M 375
80.4210	M 103	80.5300	M 104	80.6010	M 375
80.4220	M 360	80.5301	M 104	80.6020	M 375
80.4240	M 202	80.5310	M 104	80.6100	M 103
80.4250	M 360	80.5320	M 375	80.6110	M 103
80.4320	M 202.1	80.5330	M 375	80.6120	M 375
80.4380	M 223, M 330	80.5340	M 375	80.6130	M 207
80.4501	M 340	80.5350	M 404	80.6150	M 375
80.4511	M 340	80.5360	M 404	80.6200	M 202, M 202/1
80.4720	M 301, M 360	80,5370	M 404	80.6240	M 370
80.4730	M 301, M 360	80.5400	M 404	80.6260	M 202.1
80.4760	M 360	80.5401	M 404	80.6280	M 207
80.4770	M 360	80.5410	M 404	80.6320	M 223, M 301, M 310, M 375
80.4920	M 360	80.5411	M 404		
80.4940	M 360	80.5420	M 404	80.6360	M 375
80.4960	M 360	80.5430	M 404	80.6760	M 103, M 104
80.4980	M 360	80.5460	M 375	80.6820	M 301, M 310
80.5000	M 104	80.5470	M 202	80.6920	M 107
80.5010	M 104	80.5500	M 375	80.6940	M 107
80.5020	M 202	80.5510	M 104	80.6960	M 301, M 310
80.5040	M 104	80.5520	M 104	80.7010	M 385

Vállalati cikkszám	**T/A**	Vállalati cikkszám	**T/A**	Vállalati cikkszám	T/A
80.7020	M 404	81.4101	M 104	84.0531	A 206
80.7100	M 404	81.5010	K 503	84.0540	A 206
80.7110	M 404	81.6010	K 503	84.0541	A 206
80.7160	M 401	81.7170	B 334	84.0630	A 207
80.7240	M 375	81.7180	B 334	84.0640	A 207
80.7340	M 202	81.8010	K 503	84.0700	A 207
80.7920	M 103	82.0100	B 334	84.0710	A 206
81.0020	K 503	82.1000	B 334	84.0720	A 206
81.0021	K 503	82.1030	B 334	84.0750	A 207
81.0100	K 503	82.1060	B 334	84.0760	A 207
81.0110	K 503	84.0000	A 204	84.0780	A 207
80.0140	K 503	84.0001	A 204	84.0800	A 207
81.0180	K 503	84.0050	A 204	84.0850	A 207
81.0210	K 503	84.0110	A 206	84.1050	A 207
81.0211	K 503	84.0120	A 208	84.1051	A 207
81.0310	A 301	84.0121	A 208	84.1060	A 207
81.0350	K 503	84.0200	A 206	84.1070	A 208
81.1300	K 503	84.0201	A 206	84.1080	A 207
81.1380	K 503	84.0220	A 208	84.1100	A 208
81.1400	K 503	84.0240	A 206	84.1110	A 207
81.1500	K 503	84.0250	A 206	84.1150	A 206
81.2030	A 301	84.0260	A 206	84.1160	A 208
81.2060	A 301	84.0261	A 206	84.1190	A 207, A 208
81.2070	A 301	84.0262	A 206	84.1200	A 207
81.2100	K 503	84.0300	A 206	84.1210	A 208
81.2830	B 334	84.0310	A 208	84.1211	A 208
81.3060	A 402	84.0320	A 204	84.1220	A 207
81.3150	K 503	84.0420	A 206	84.1221	A 207
81.3800	K 507	84.0501	A 206	84.1222	A 207
81.4010	K 503	84.0520	A 206	84.1240	A 207
81.4100	M 104	84.0530	A 206	84.1280	A 207

TARTALOMJEGYZÉK

I. kötet **Oldal**

Bevezető 1

Típusváltozatok 3

Kezelési útmutató 5

Motor és alkatrészei 10

Erőátvitel és alkatrészei 96

Fékberendezés és alkatrészei 174

Kormánymű és alkatrészei 219

Fűtő és szellőző berendezés alkatrészei 267

Normáliák 287

II. kötet Oldal

Villamos berendezések

Kocsiszekrény szerszámok 107

Normáliák 327

Normália összesítő gyári cikkszám szerint 347

Normália összesítő vállalati cikkszám szerint 359

Gyári cikkszám összesítő 375

Vállalati cikkszám összesítő 401